TUVE

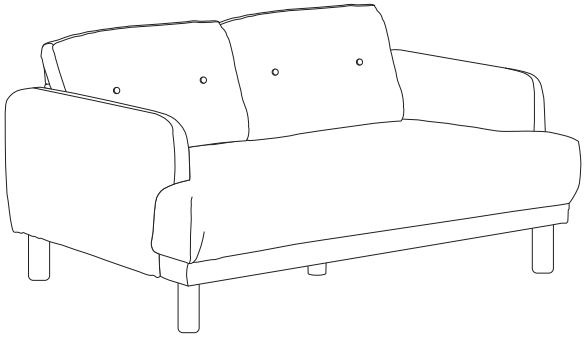

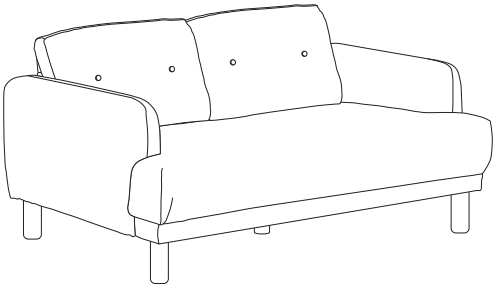

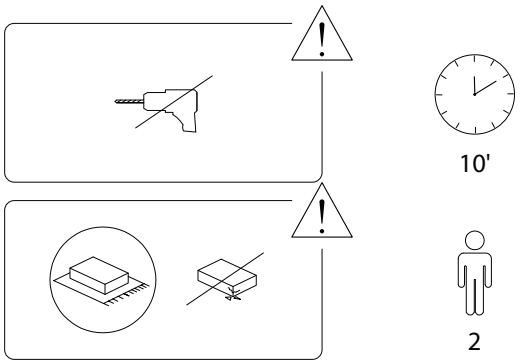

1/4

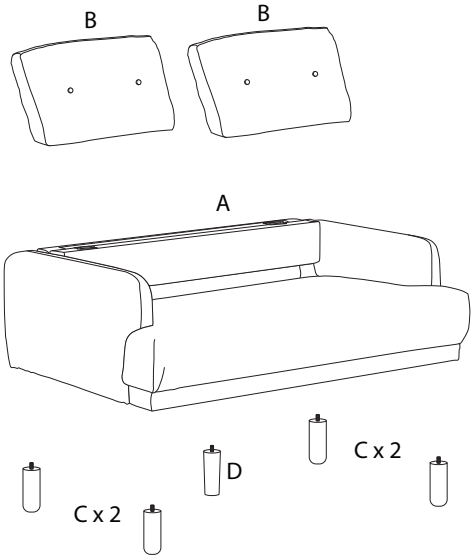

A	B	C	D
x 1	x 2	x 4	x 1

2/4

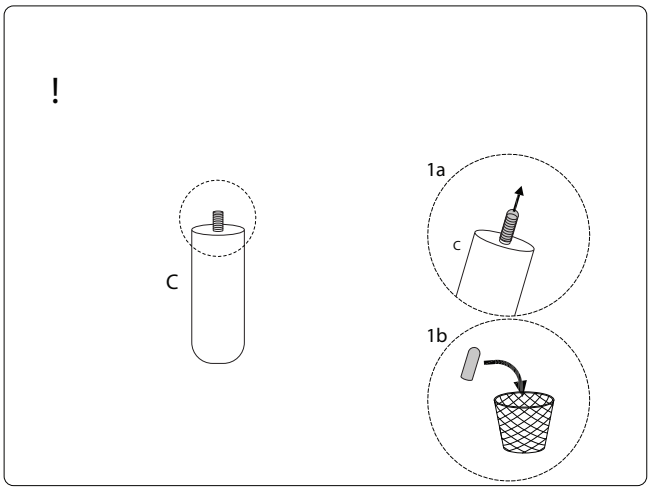

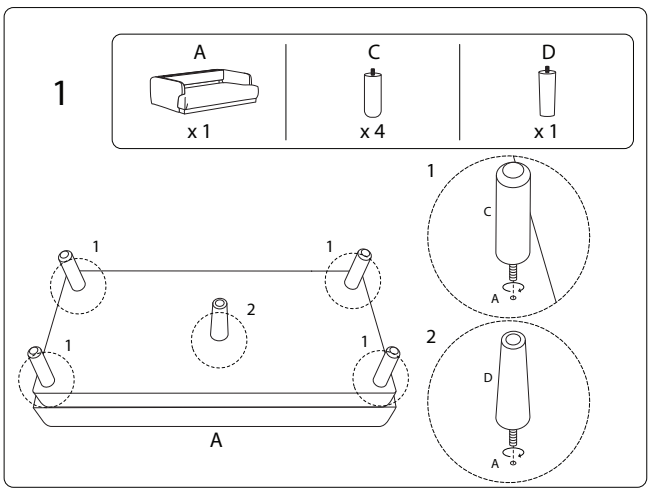

3/4

2

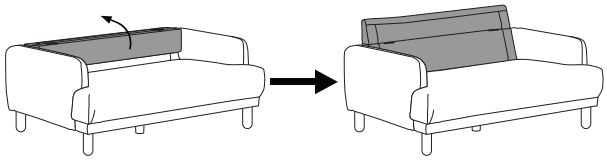

3

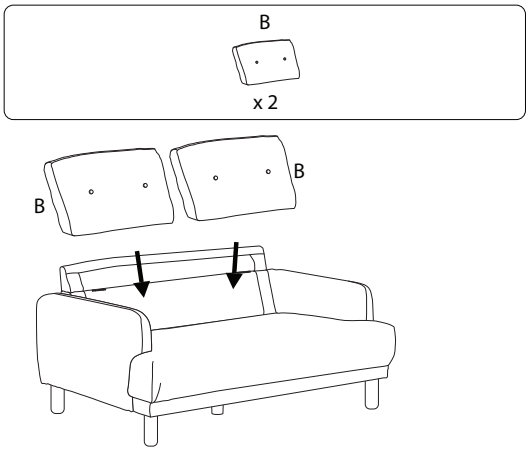

1352/TUVE/040324/