MESILLA

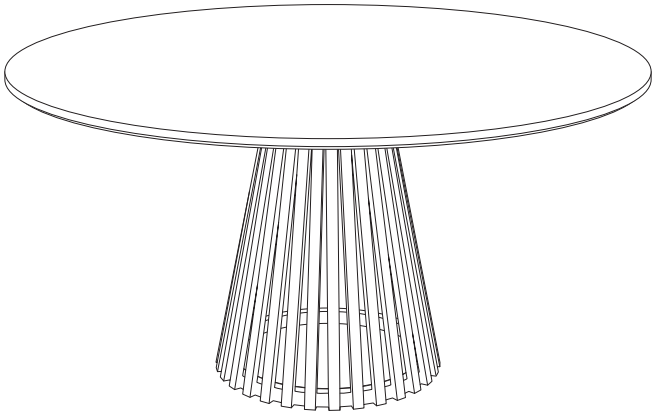

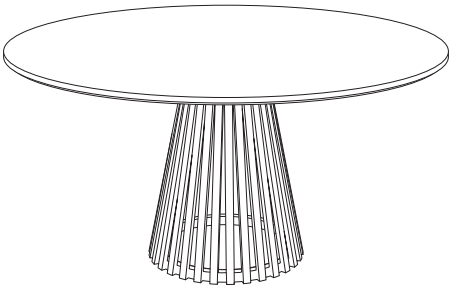

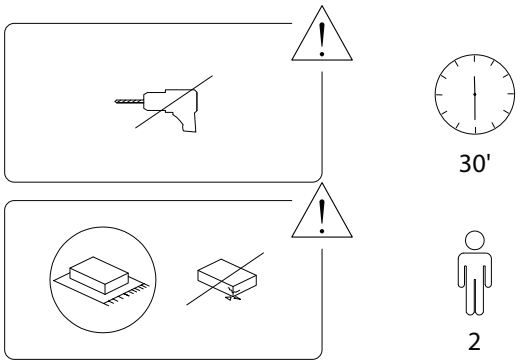

1/3

2128/MESILLA/150324/

A

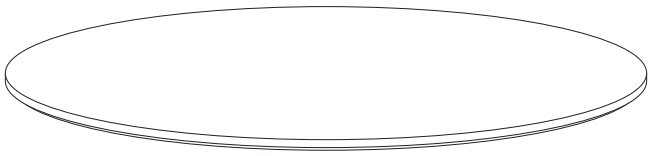

B

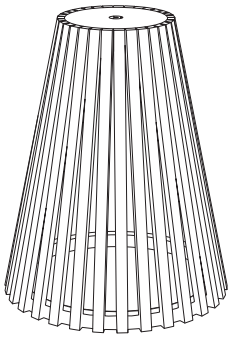

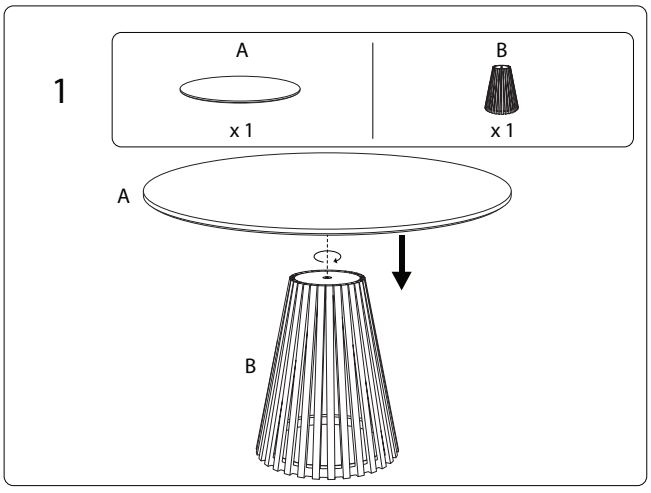

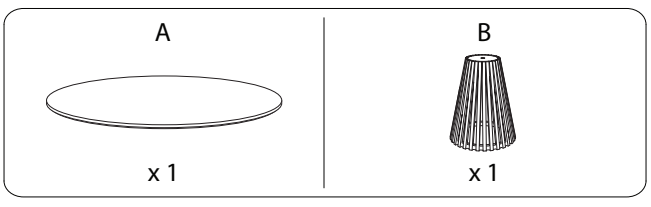

2/3

2128/MESILLA/150324/

3/3

2128/MESILLA/150324/