SOFT,DRY CLOTH	CHEMICAL	HEAT	KEEP DRY	HANDLE WITH CARE	DO NOT USE KNIFE
WEICHES, TROCKENES BAUMWOLLTUCH / CHIFFON DOUX ET SEC / PANNO MORBIDO E ASCIUTTO / PAÑO SUAVE Y SECO	AGGRESSIVE REINIGER / AGGRESSIVE CLEANERS / NETTOYANTS AGRESSIFS / DETERGENTI AGGRESSIVI / LIMPIADORES AGRESIVOS	HITZE, SONNENEINSTRAHLUNG / CHALEUR, SOLEIL / CALORE, LUCE DEL SOLE / CALOR, LUZ DEL SOL	TROCKEN HALTEN / GARDER AU SEC / MANTENERE ASCIUTTO / MANTENER SECO	MIT VORSICHT BEHANDELN / MANIPULER AVEC SOIN / MANEGGIARE CON CURA / MANEJAR CON CUIDADO	KEINE SCHARFEN OBJEKTE ZUM AUFBAU VERWENDEN / NE PAS UTILISER D'OBJETS POINTUS POUR LE MONTAGE / NON UTILIZZARE OGGETTI APPUNTITI PER IL MONTAGGIO / NO UTILICE OBJETOS AFILADOS PARA EL MONTAJE.

ASSEMBLY INSTRUCTION

AUFBAUANLEITUNG / INSTRUCTIONS DE MONTAGE / ISTRUZIONI DI MONTAGGIO / INSTRUCCIONES DE MONTAJE

MODEL : POL 2514 KB 1800-SCH (139832 / 139836)(BOX 3)

DESCRIPTION : KING BED / KINGBETT / LIT KING / LETTO KING / CAMA KING

HARDWARE
MONTAGEMATERIAL / MATÉRIEL DE MONTAGE / MATERIALE DI MONTAGGIO / MATERIAL DE MONTAJE

A	A5	B	C	D	E	F	G	H
A1 MINIFIX (HOUSING) -15MM-	L KEY M4	B1 WOOD DOWEL M8 X 25MM	60MM CB SCREW M5X60MM	12MM CB SCREW M3.5X12MM	38MM CB SCREW M4X38MM	F1 MINIFIX (HOUSING) -12MM-	NAIL 5/8	SOFT CLOSE HINGES 7/8
A2 MINIFIX (EURO 24)		B2 WOOD DOWEL M6 X 30MM				F2 MINIFIX (EURO 24)		
A3 MINIFIX CAP						F3 15MM STICKER		
44 SETS	1	39 / 4	4	24	22	16 SETS	30	4

PART LIST

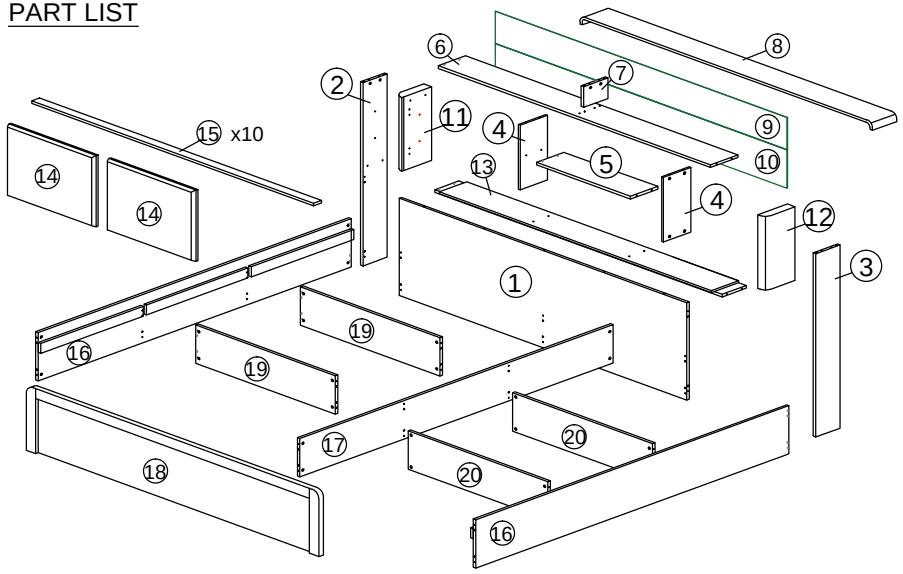

STEP 1

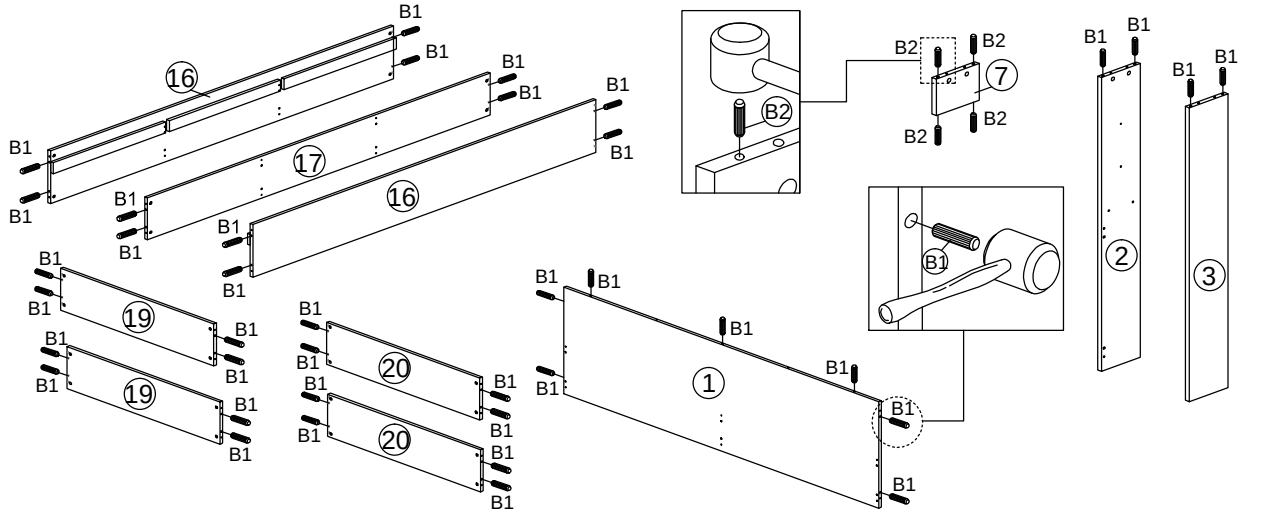

STEP 2

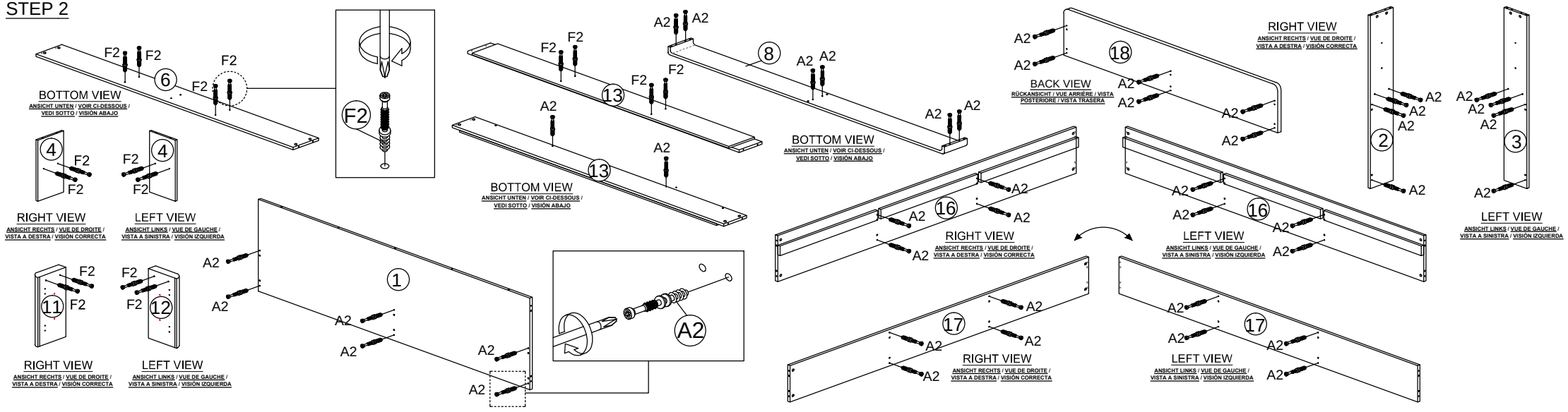

SOFT,DRY CLOTH	CHEMICAL	HEAT	KEEP DRY	HANDLE WITH CARE	DO NOT USE KNIFE
WEICHES, TROCKENES BAUMWOLLTUCH / CHIFFON DOUX ET SEC / PANNO MORBIDO E ASCIUTTO / PAÑO SUAVE Y SECO	AGGRESSIVE REINIGER / AGGRESSIVE CLEANERS / NETTOYANTS AGRESSIFS / DETERGENTI AGGRESSIVI / LIMPIADORES AGRESIVOS	HITZE, SONNENEINSTRAHLUNG / CHALEUR, SOLEIL / CALORE, LUCE DEL SOLE / CALOR, LUZ DEL SOL	TROCKEN HALTEN / GARDER AU SEC / MANTENERE ASCIUTTO / MANTENER SECO	MIT VORSICHT BEHANDELN / MANIPULER AVEC SOIN / MANEGGIARE CON CURA / MANEJAR CON CUIDADO	KEINE SCHARFEN OBJEKTE ZUM AUFBAU VERWENDEN / NE PAS UTILISER D'OBJETS POINTUS POUR LE MONTAGE / NON UTILIZZARE OGGETTI APPUNTITI PER IL MONTAGGIO / NO UTILICE OBJETOS AFILADOS PARA EL MONTAJE.

ASSEMBLY INSTRUCTION

AUFBAUANLEITUNG / INSTRUCTIONS DE MONTAGE / ISTRUZIONI DI MONTAGGIO / INSTRUCCIONES DE MONTAJE

MODEL : POL 2514 KB 1800-SCH (139832 / 139836)(BOX 3)

DESCRIPTION : KING BED / KINGBETT / LIT KING / LETTO KING / CAMA KING

STEP 3

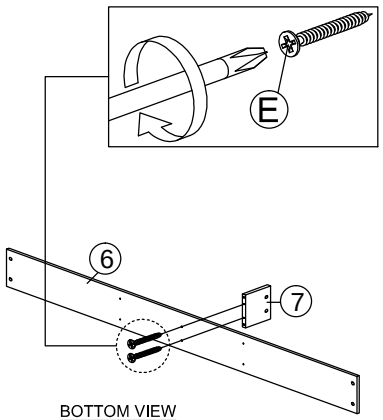

BOTTOM VIEW
ANSICHT UNTEN / VOIR CI-DESSOUS / VEDI SOTTO / VISIÓN ABAJO

STEP 4

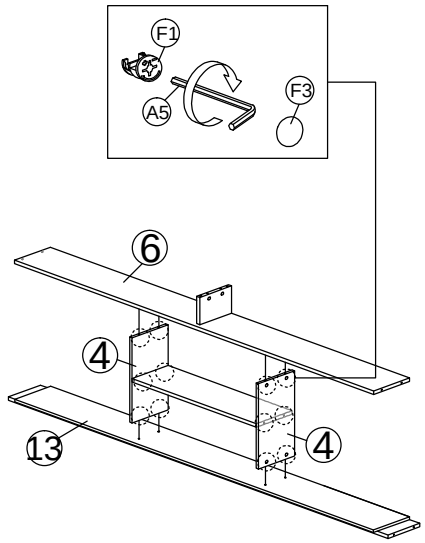

STEP 5

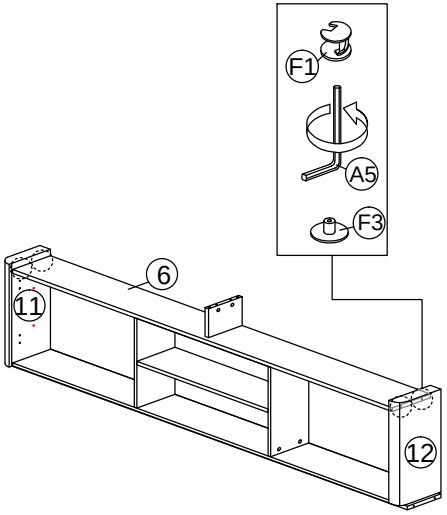

STEP 6

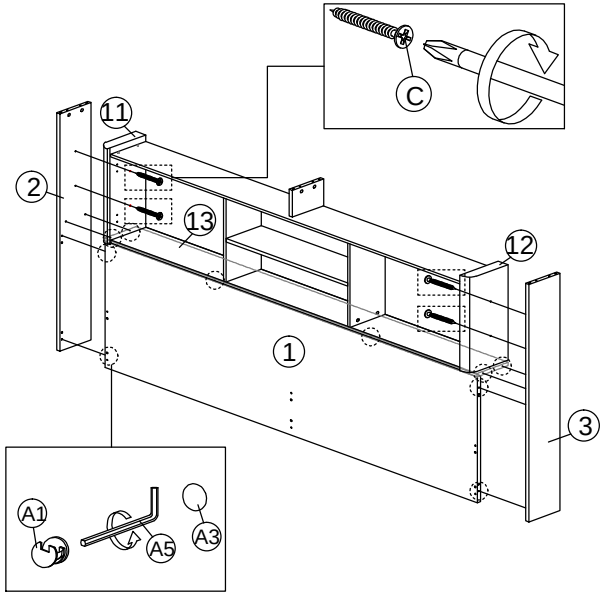

STEP 7

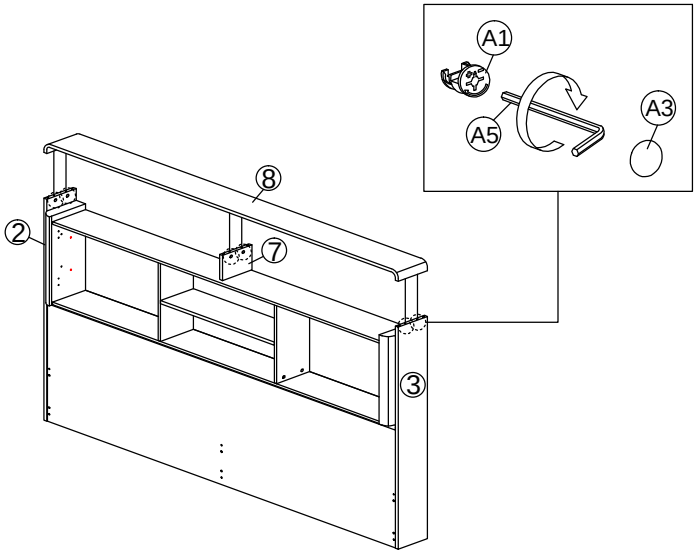

STEP 8

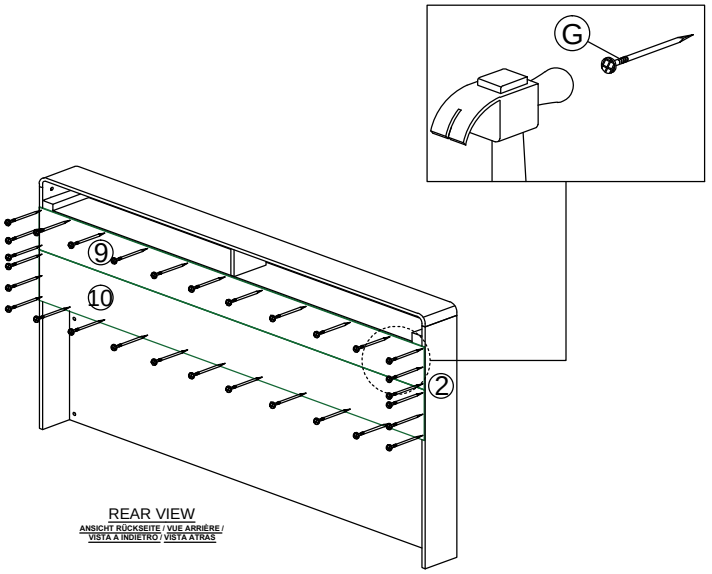

REAR VIEW
ANSICHT RÜCKSEITE / VUE ARRIÈRE / VISTA A INDIETRO / VISTA ATRAS

STEP 9

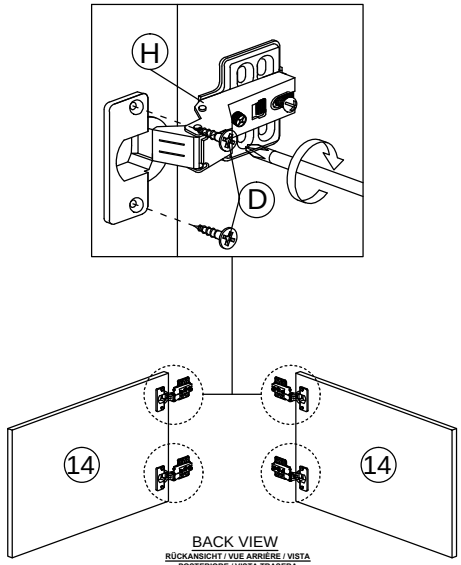

BACK VIEW
RÜCKANSICHT / VUE ARRIÈRE / VISTA POSTERIORE / VISTA TRASERA





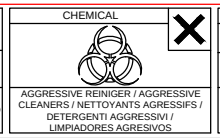

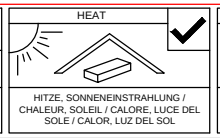



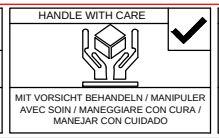



ASSEMBLY INSTRUCTION

AUFBAUANLEITUNG / INSTRUCTIONS DE MONTAGE / ISTRUZIONI DI MONTAGGIO / INSTRUCCIONES DE MONTAJE

MODEL : POL 2514 KB 1800-SCH
(139832 / 139836)(BOX 3)

DESCRIPTION : KING BED / KINGBETT / LIT KING / LETTO KING / CAMA KING

STEP 10

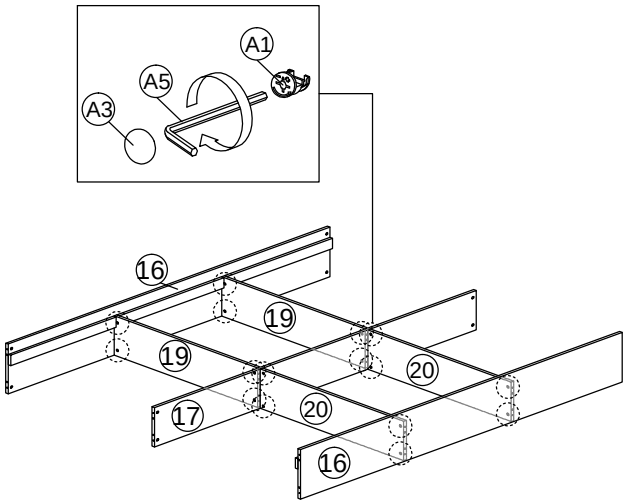

STEP 11

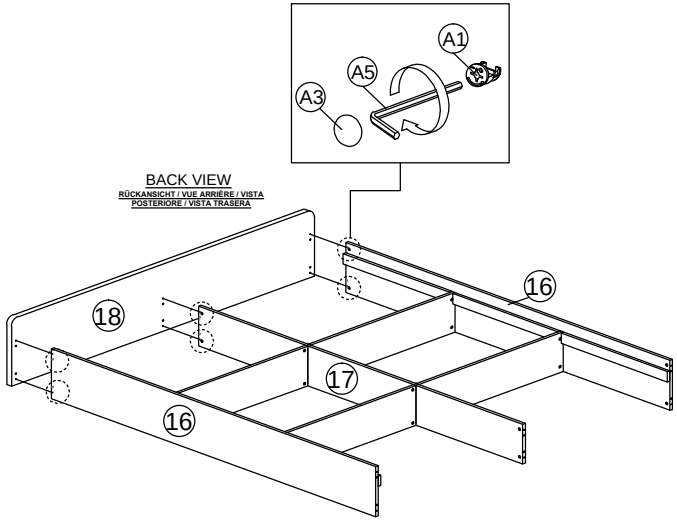

STEP 12

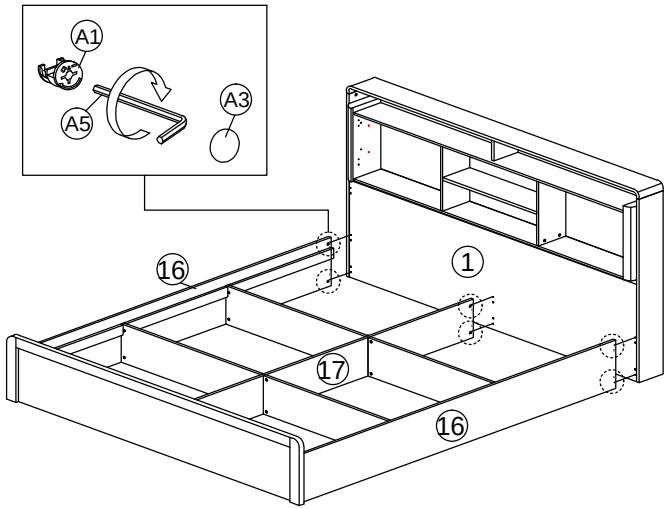

STEP 13

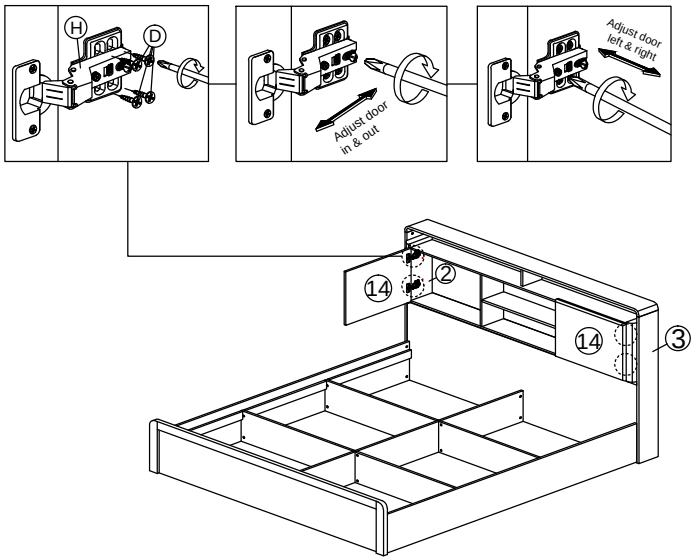

STEP 14

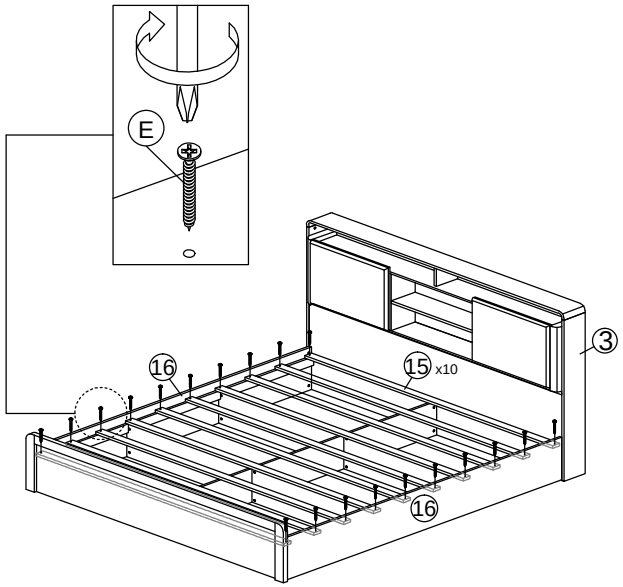

COMPLETED

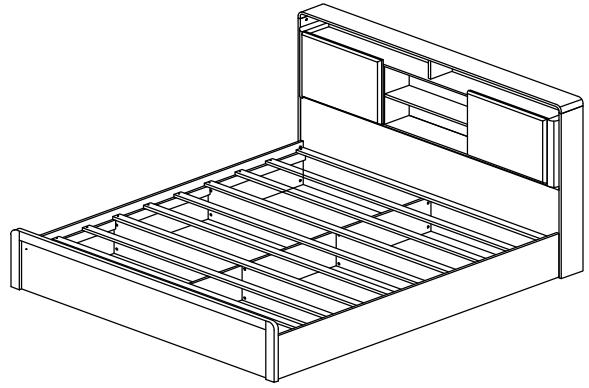

Mendler Vertriebs-GmbH
Industriestr. 60
D -73642 Welzheim
Tel.: +49 7182-804020
Fax: +49 7182-8040220
fragen @ heute-wohnen.de
www.heute-wohnen.de

HWC Mendler
by heute wohnen

King Bett HWC-P43 Artikel Nr. 139830 139831 139832 139833 139834 139835 139836 139837

1. Unter folgendem Link finden Sie die Warnhinweise und Anleitungen:	13. U vindt de waarschuwingen en instructies in de volgende talen:
2. You will find the warnings and instructions in the following languages:	14. Ostrzeżenia i instrukcje znajdziesz w następujących językach:
3. Vous trouverez les avertissements et les instructions dans les langues suivantes :	15. Encontrará os avisos e as instruções nos seguintes idiomas:
4. Troverai le avvertenze e le istruzioni nelle seguenti lingue:	16. Veți găsi avertismentele și instrucțiunile în următoarele limbi:
5. Encontrará las advertencias e instrucciones en los siguientes idiomas:	17. Du hittar varningarna och instruktionerna på följande språk:
6. Ще намерите предупрежденията и инструкциите на следните езици:	18. Upozornenia a pokyny nájdete v nasledujúcich jazykoch:
7. Du finder advarslerne og instruktionerne på følgende sprog:	19. Opozorila in navodila boste našli v naslednjih jezikih:
8. Hoiatused ja juhised leiate järgmistes keeltes:	20. Varování a pokyny naleznete v následujících jazycích:
9. Löydät varoitukset ja ohjeet seuraavilla kielillä:	21. A figyelmeztetéseket és utasításokat a következő nyelveken találja:
10. Θα βρείτε τις προειδοποιήσεις και τις οδηγίες στις ακόλουθες γλώσσες:	22. Upozorenja i upute pronaći ćete na sljedećim jezicima:
11. Jūs atradīsiet brīdinājumus un norādījumus šādās valodās:	23. Issib it-twissijiet u l-istruzzjonijiet fil-lingwi li ġejjin:
12. Įspėjimus ir instrukcijas rasite šiomis kalbomis:	24. Gheobhaidh tú na rabhaidh agus na treoracha sna teangacha seo a leanas:

		
1. Deutsch	www.heute-wohnen.de/siid=107&silang=de	www.heute-wohnen.de/anr=139830&silang=de
2. English	www.heute-wohnen.de/siid=107&silang=gb	www.heute-wohnen.de/anr=139830&silang=gb
3. Français	www.heute-wohnen.de/siid=107&silang=fr	www.heute-wohnen.de/anr=139830&silang=fr
4. Italiano	www.heute-wohnen.de/siid=107&silang=it	www.heute-wohnen.de/anr=139830&silang=it
5. Español	www.heute-wohnen.de/siid=107&silang=es	www.heute-wohnen.de/anr=139830&silang=es
6. Български	www.heute-wohnen.de/siid=107&silang=bg	www.heute-wohnen.de/anr=139830&silang=bg

Mendler Vertriebs-GmbH
Industriestr. 60
D -73642 Welzheim
Tel.: +49 7182-804020
Fax: +49 7182-8040220
fragen @ heute-wohnen.de
www.heute-wohnen.de

HWC Mendler
by heute wohnen

King Bett HWC-P43 Artikel Nr. 139830 139831 139832 139833 139834 139835 139836 139837

7. Dansk	www.heute-wohnen.de/siid=107&silang=dk	www.heute-wohnen.de/anr=139830&silang=dk
8. Eesti	www.heute-wohnen.de/siid=107&silang=ee	www.heute-wohnen.de/anr=139830&silang=ee
9. Suomalainen	www.heute-wohnen.de/siid=107&silang=fi	www.heute-wohnen.de/anr=139830&silang=fi
10. Ελληνική	www.heute-wohnen.de/siid=107&silang=gr	www.heute-wohnen.de/anr=139830&silang=gr
11. Latviešu	www.heute-wohnen.de/siid=107&silang=lv	www.heute-wohnen.de/anr=139830&silang=lv
12. Lietuvių	www.heute-wohnen.de/siid=107&silang=lt	www.heute-wohnen.de/anr=139830&silang=lt
13. Nederlands	www.heute-wohnen.de/siid=107&silang=nl	www.heute-wohnen.de/anr=139830&silang=nl
14. Polski	www.heute-wohnen.de/siid=107&silang=pl	www.heute-wohnen.de/anr=139830&silang=pl
15. Português	www.heute-wohnen.de/siid=107&silang=pt	www.heute-wohnen.de/anr=139830&silang=pt
16. Română	www.heute-wohnen.de/siid=107&silang=ro	www.heute-wohnen.de/anr=139830&silang=ro
17. Svenska	www.heute-wohnen.de/siid=107&silang=se	www.heute-wohnen.de/anr=139830&silang=se
18. Slovensky	www.heute-wohnen.de/siid=107&silang=sk	www.heute-wohnen.de/anr=139830&silang=sk
19. Slovenski	www.heute-wohnen.de/siid=107&silang=si	www.heute-wohnen.de/anr=139830&silang=si
20. Česky	www.heute-wohnen.de/siid=107&silang=cz	www.heute-wohnen.de/anr=139830&silang=cz
21. Magyar	www.heute-wohnen.de/siid=107&silang=hu	www.heute-wohnen.de/anr=139830&silang=hu
22. Hrvatski	www.heute-wohnen.de/siid=107&silang=hr	www.heute-wohnen.de/anr=139830&silang=hr
23. Malti	www.heute-wohnen.de/siid=107&silang=mt	www.heute-wohnen.de/anr=139830&silang=mt
24. Gaeilge	www.heute-wohnen.de/siid=107&silang=ie	www.heute-wohnen.de/anr=139830&silang=ie
		