# TOTA

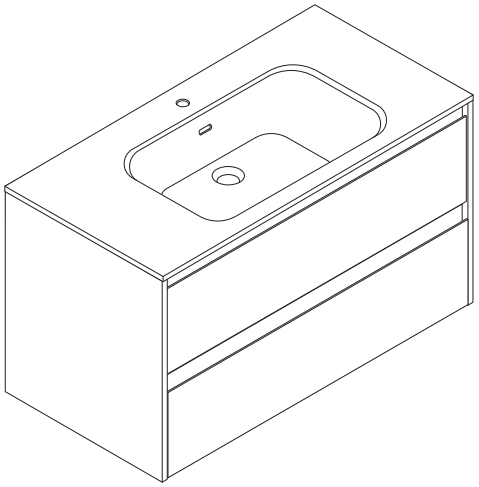

1/22

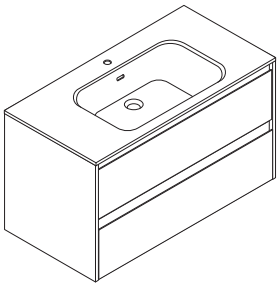

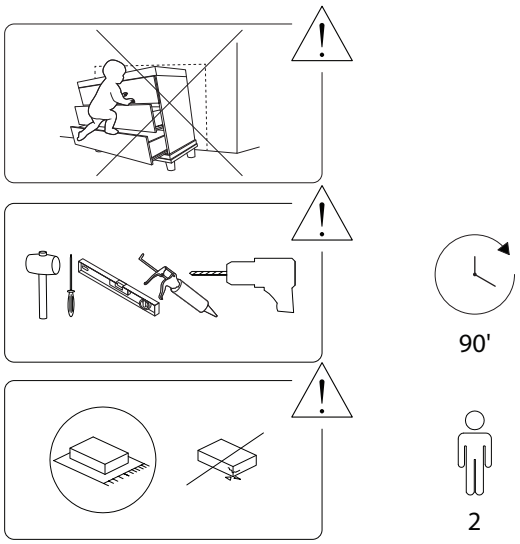


2/22



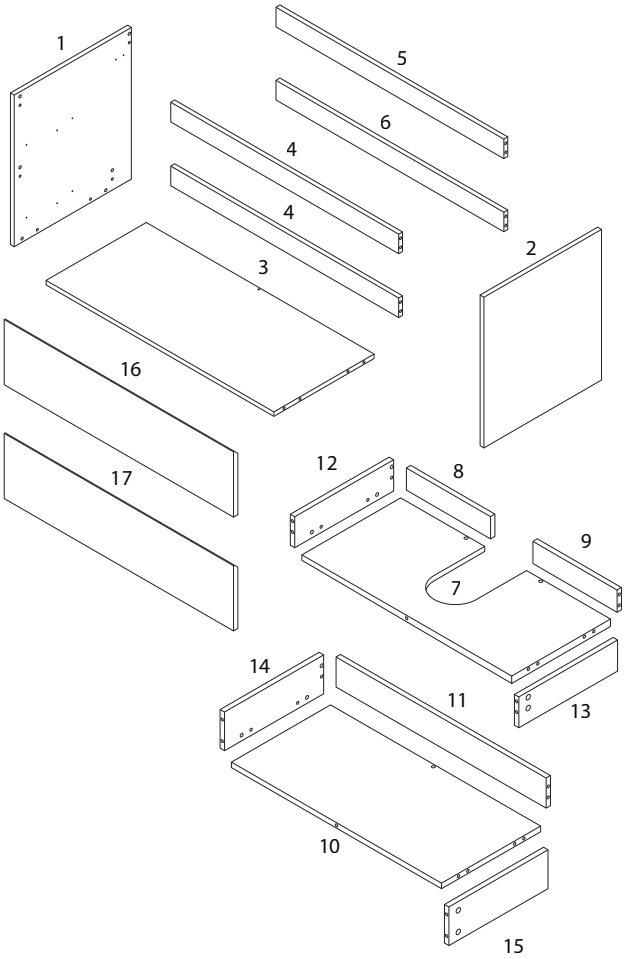


3/22

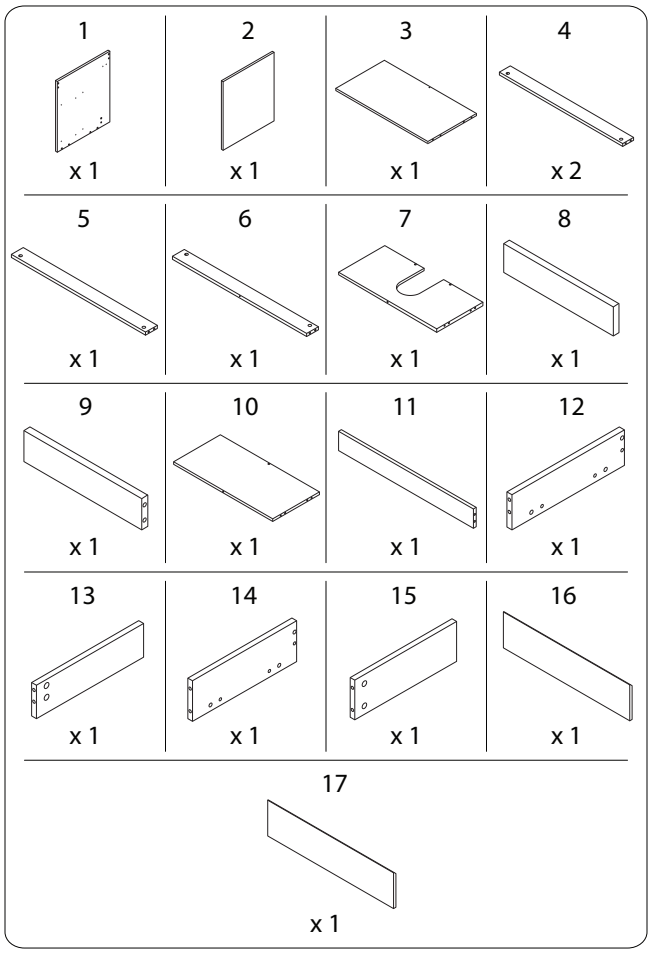


4/22



77/TOTA/130126/

| A | B1 | B2 | C |
|---|---|---|---|
|  |  |  |  |
| x 37 | x 37 | x 37 | x 24 |
| **D1** | **D2** | **D3** | **E** |
|  |  |   |   |
| x 2 | x 2 | x 4 | x 19 |
| **F** | **G** | **H** | **I** |
| 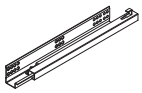 | 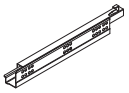 |   | 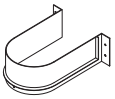 |
| x 2 | x 2 | x 4 | x 1 |
| **J** | **K** | **M** | **N** |
| 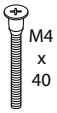  |  | 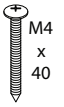  | 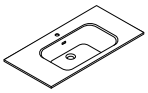 |
| x 1 | x 4 | x 4 | x 1 |





## 1

| 1 | 2 | D1 | D3 |
|---|---|---|---|
| x 1 | x 1 | x 2 | ST4 x 30 x 4 |

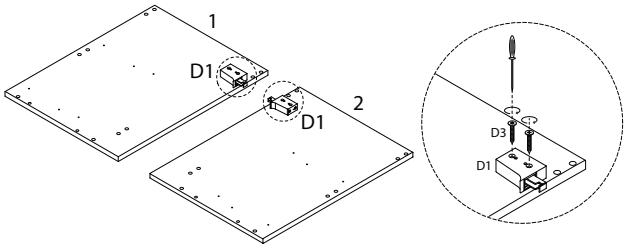


## 2

| A |
|---|
| x 12 |

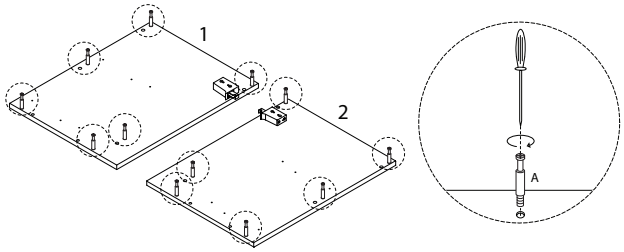






## 3

| E | F | G |
|---|---|---|
| ST4 x 14 x 12 | x 2 | x 2 |

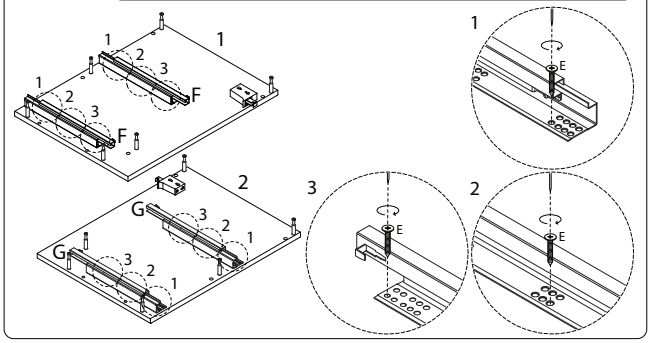


## 4

| 7 | 10 | 16 | 17 | A |
|---|---|---|---|---|
| x 1 | x 1 | x 1 | x 1 | x 13 |

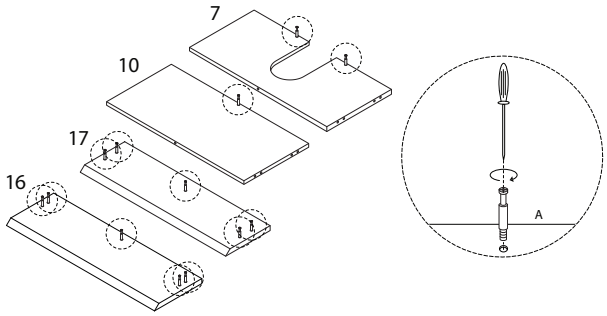






## 5

| 12 | 13 | 14 | 15 | A |
|---|---|---|---|---|
| x 1 | x 1 | x 1 | x 1 | x 12 |

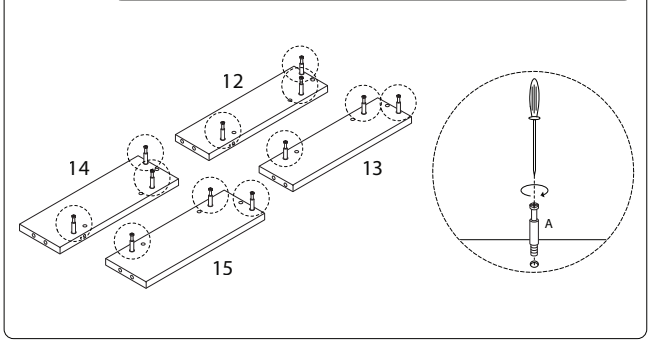


## 6

| 3 | 8 | 9 | C |
|---|---|---|---|
| x 1 | x 1 | x 1 | x 14 |

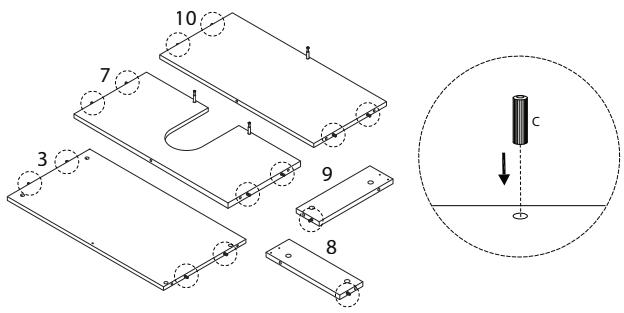

## 7

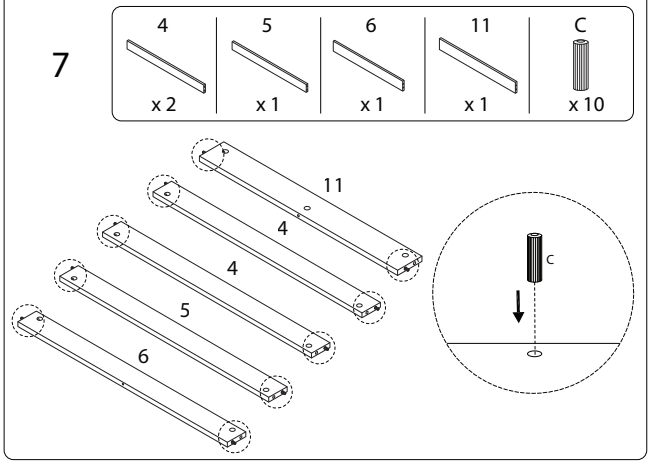


## 8

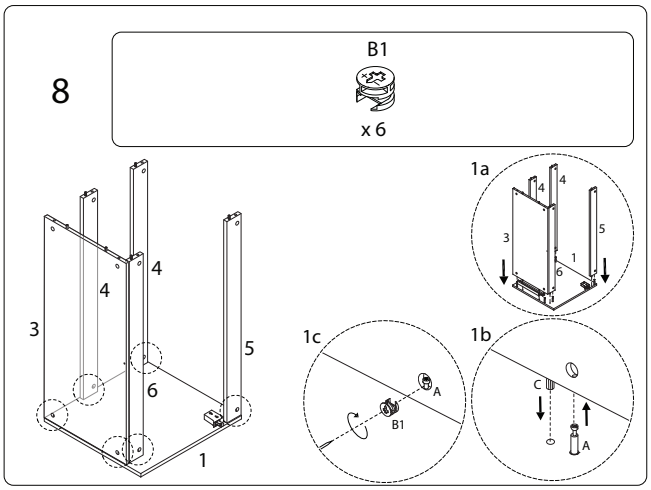


9/22



## 9

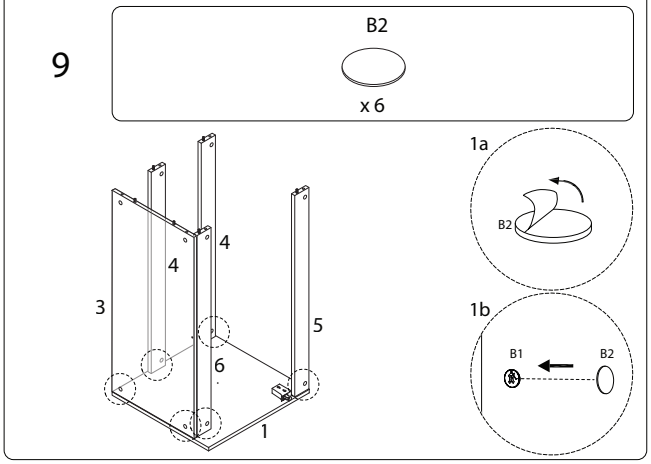


## 10

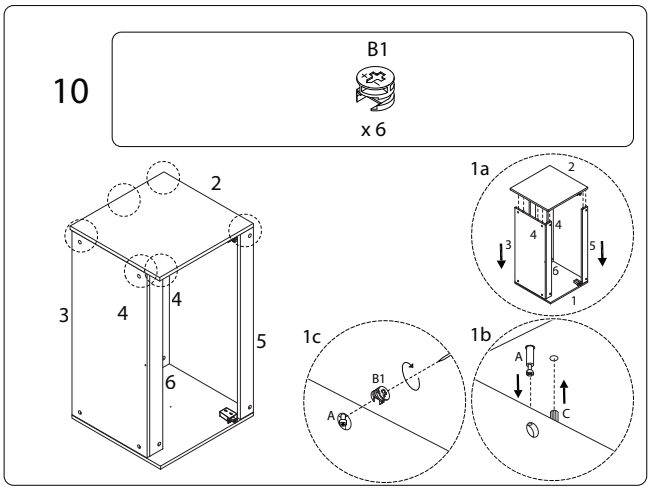


10/22



## 11

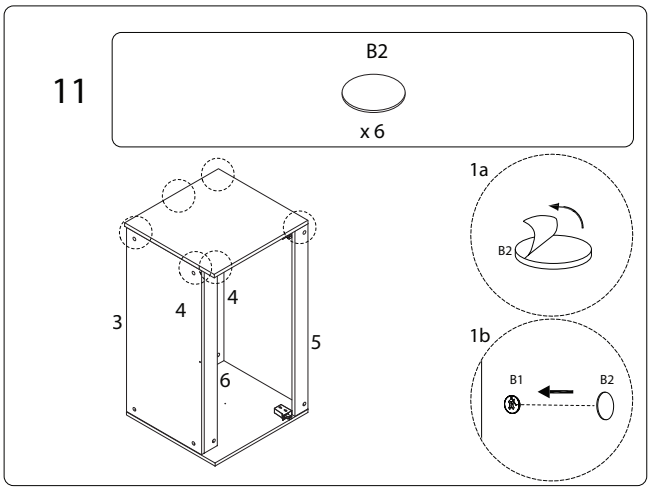


## 12

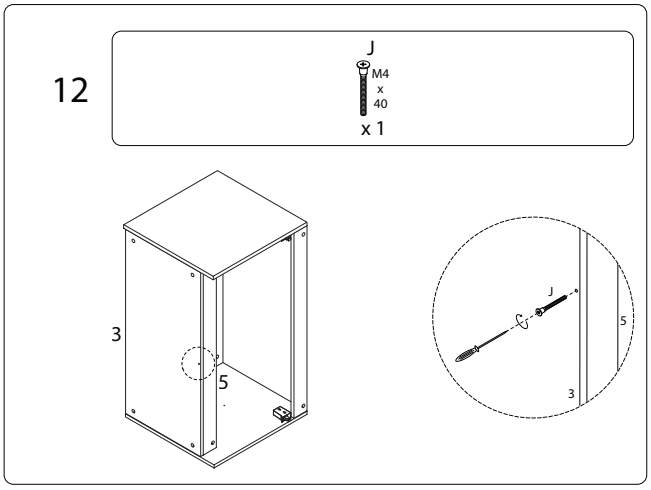


11/22



## 13

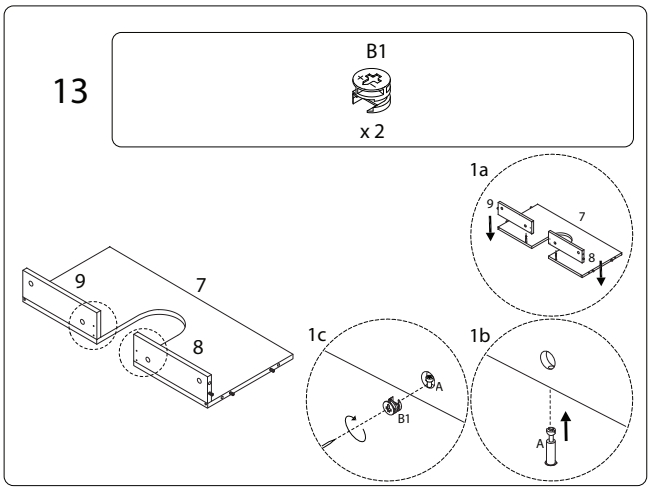


## 14

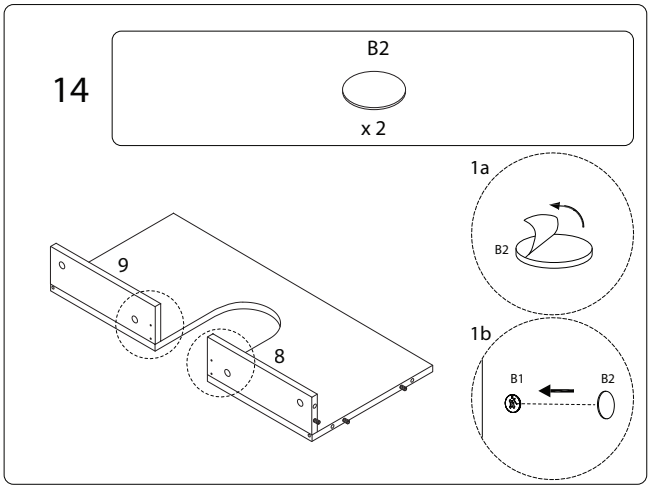


12/22

15

B1

x 6

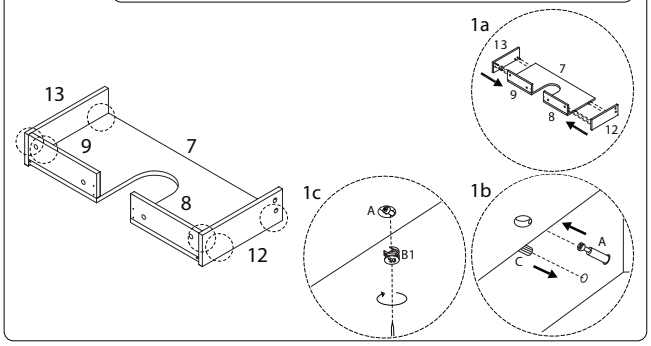


16

B2

x 6

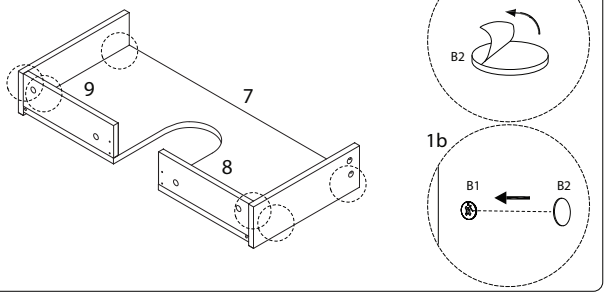






17

E

ST4 x 14

x 7

I

x 1

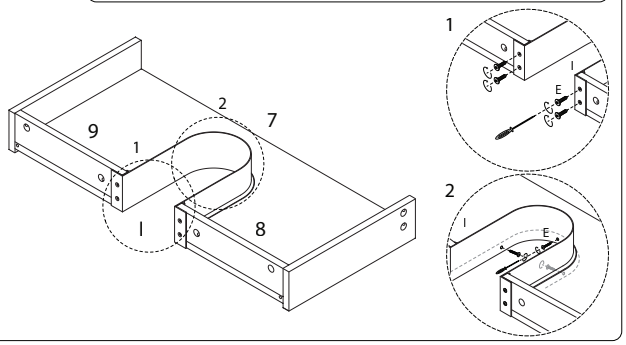


18

B1

x 5

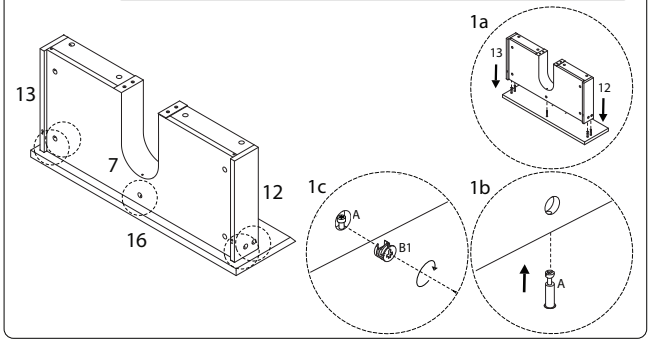






19

B2

x 5

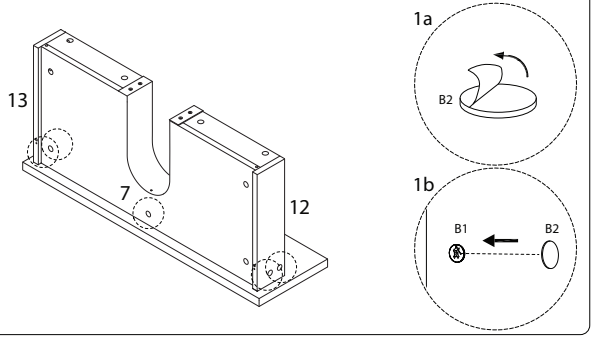


21

B2

x 1

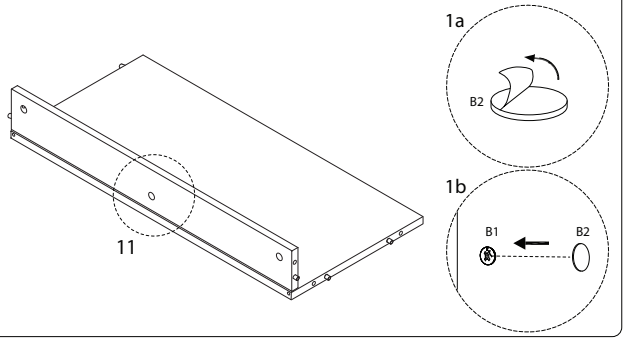


20

B1

x 1

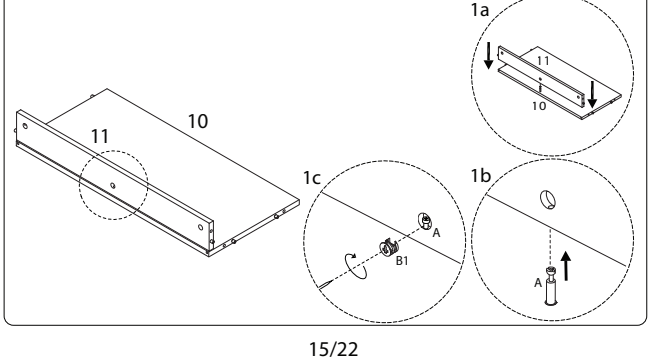


22

B1

x 6

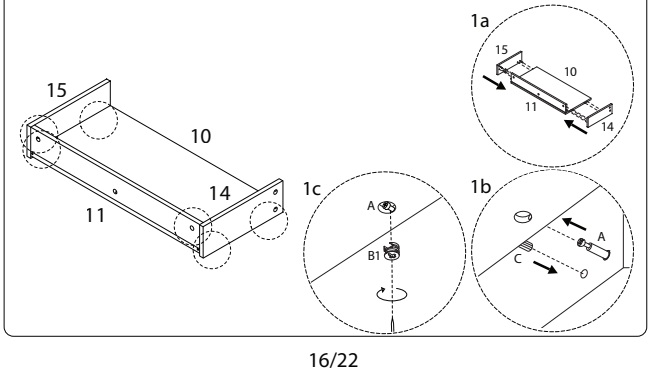

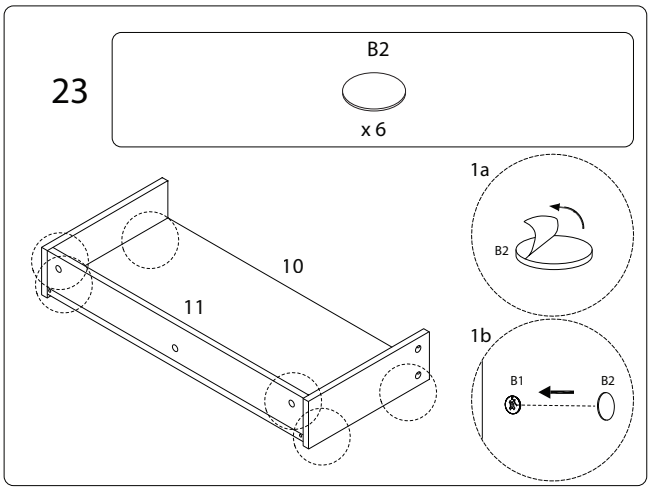
23
B2
x 6
1a
B2
10
11
1b
B1
B2

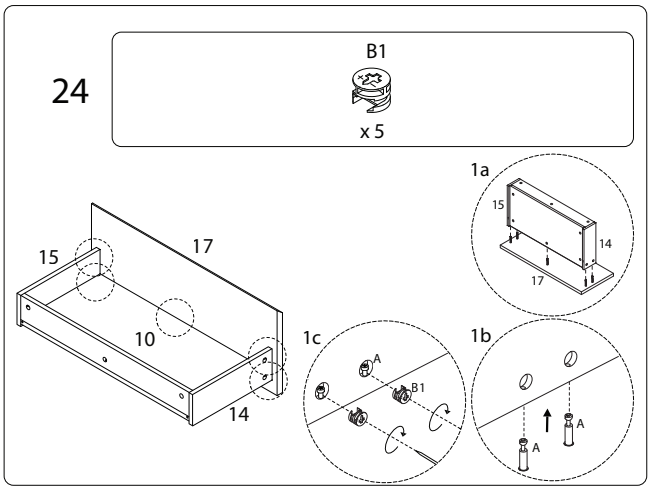
24
B1
x 5
1a
15
14
17
15
17
10
14
1c
A
B1
1b
A
A





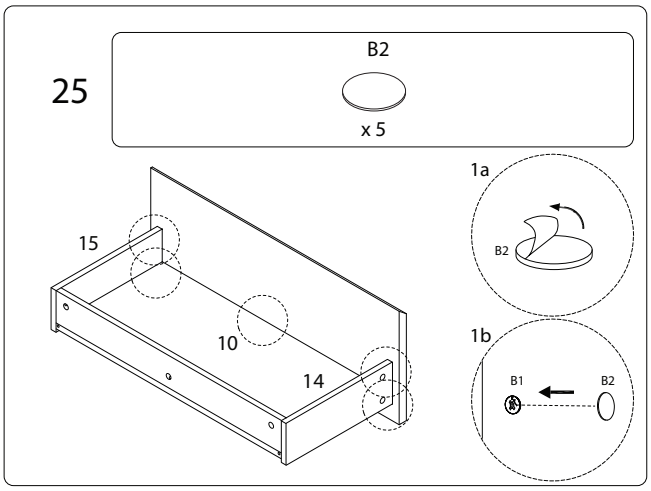
25
B2
x 5
1a
B2
15
10
14
1b
B1
B2

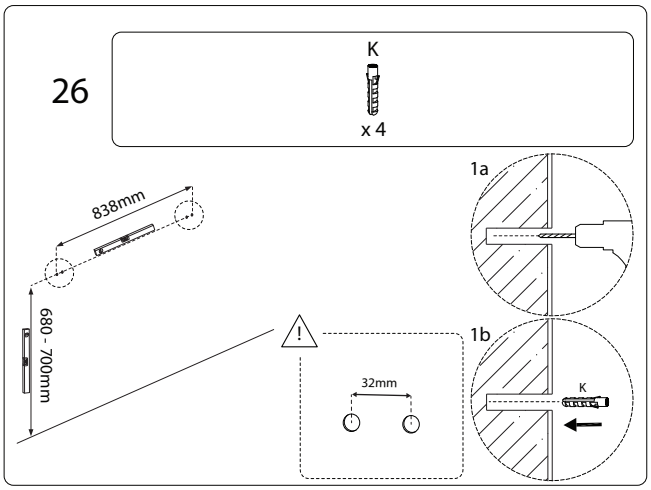
26
K
x 4
1a
838mm
680 - 700mm
!
32mm
1b
K





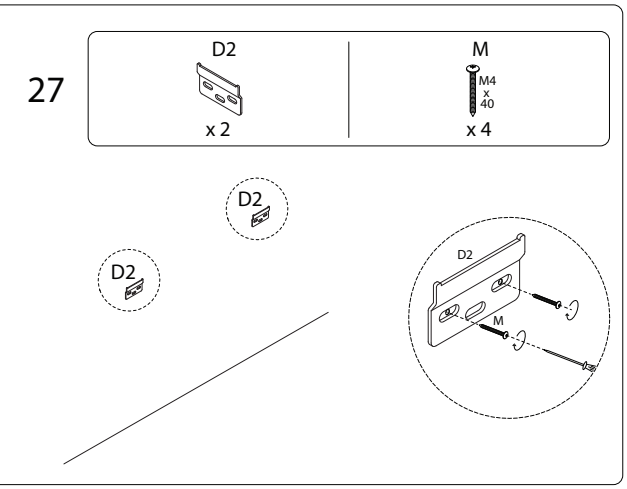
27
D2
x 2
M
M4
x
40
x 4
D2
D2
D2
M

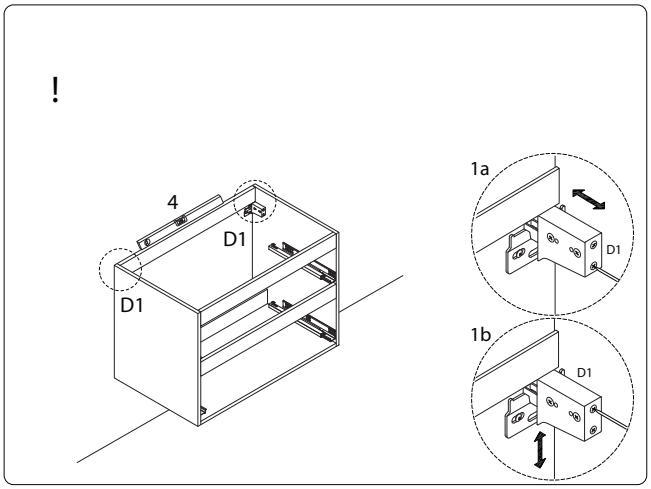
!
4
D1
D1
1a
D1
1b
D1

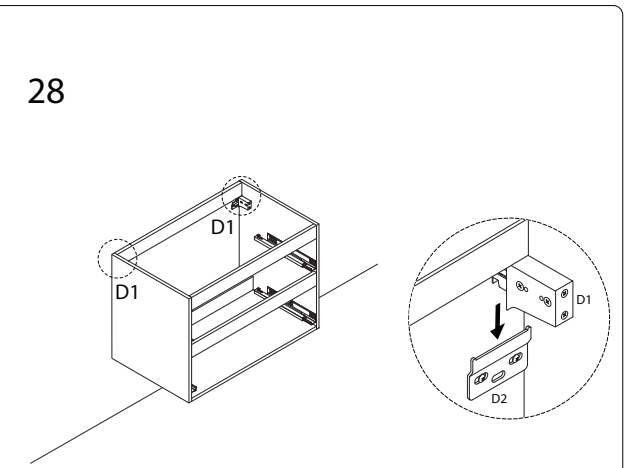
28
D1
D1
D1
D2

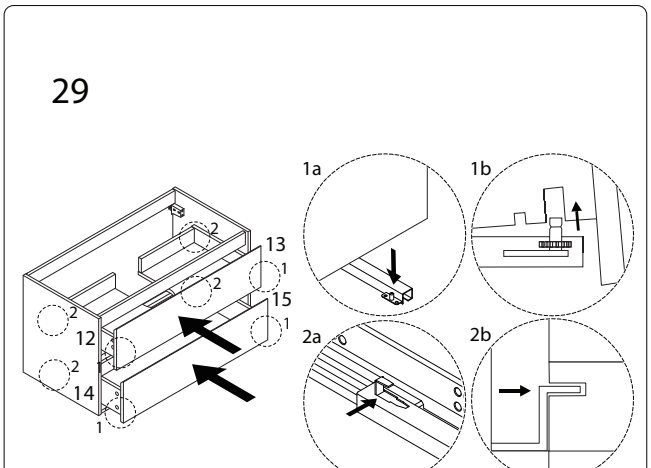
29
2
13
1
2
15
1
2
12
2
14
1
1a
1b
2a
2b

30

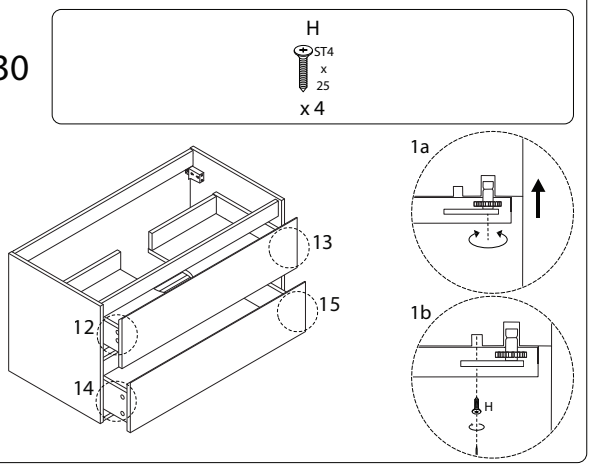


31

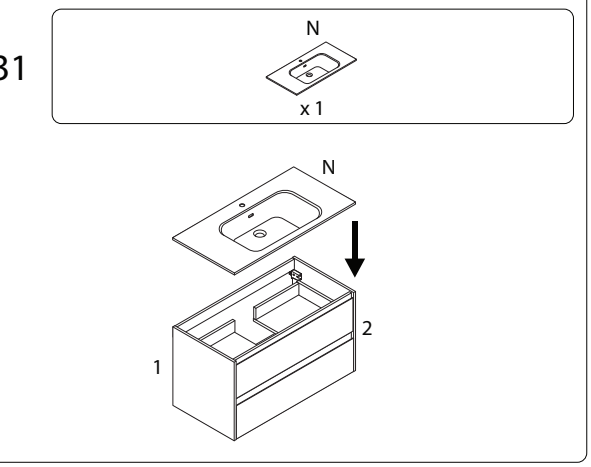


32

