BERGEN

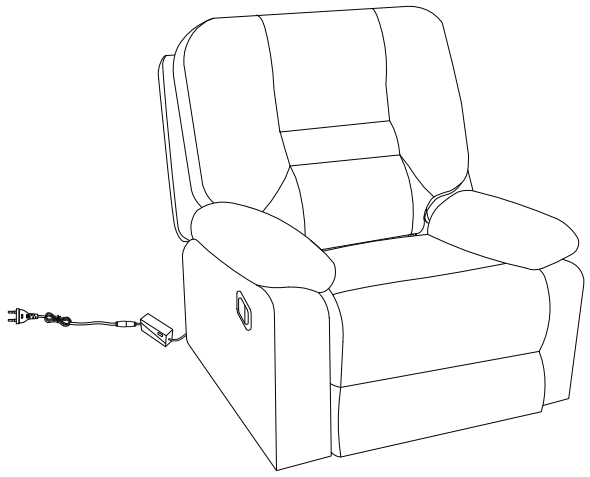

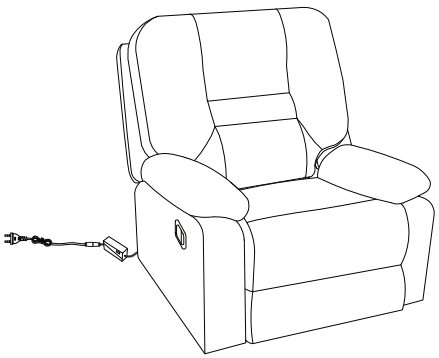

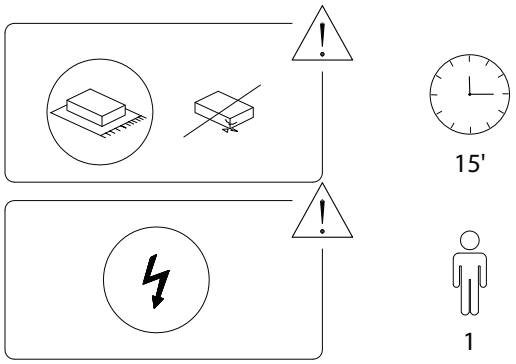

1/5

635/BERGEN/240924/

A	B	C
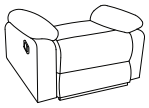		
x 1	x 1	x 1

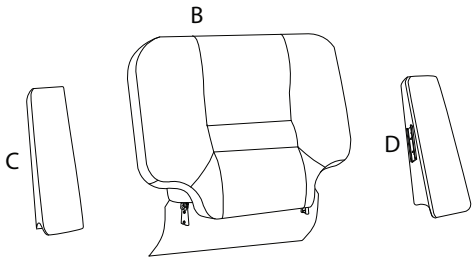

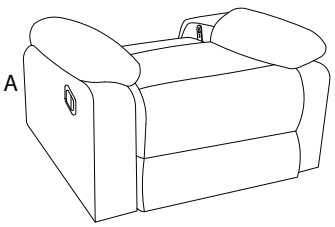

D	E	F
	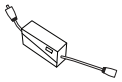	
x 1	x 1	x 1

2/5

635/BERGEN/240924/

1

A	B
	
x 1	x 1

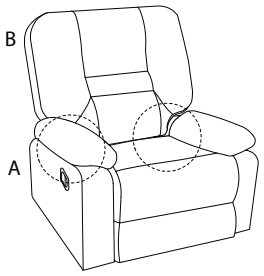

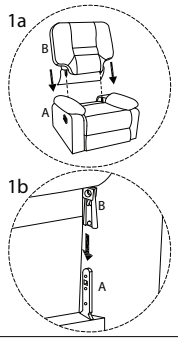

2

C	D
	
x 1	x 1

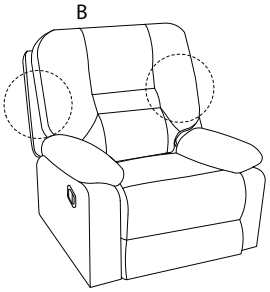

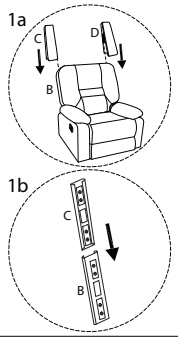

3/5

635/BERGEN/240924/

3

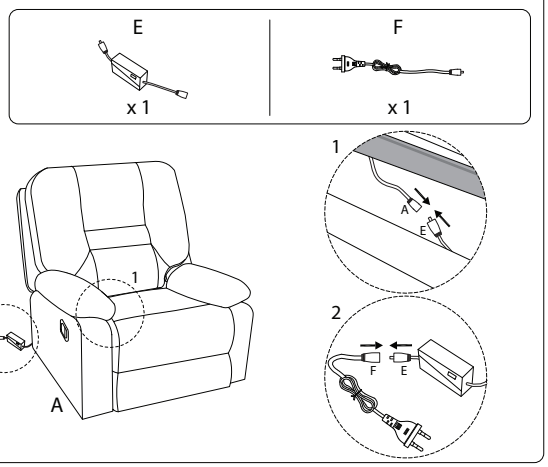

4

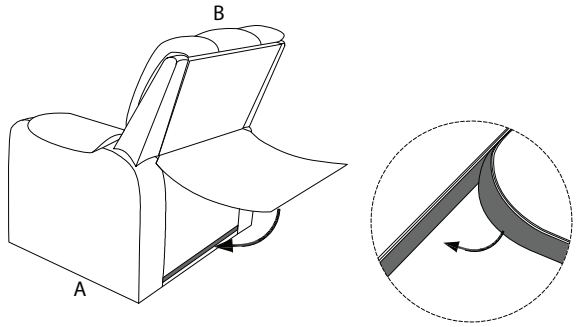

!

