MOUZON

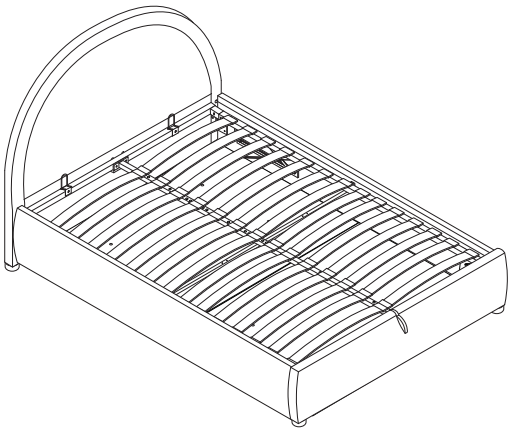

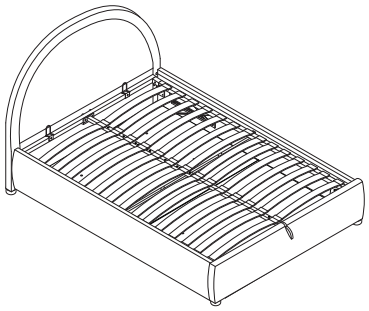

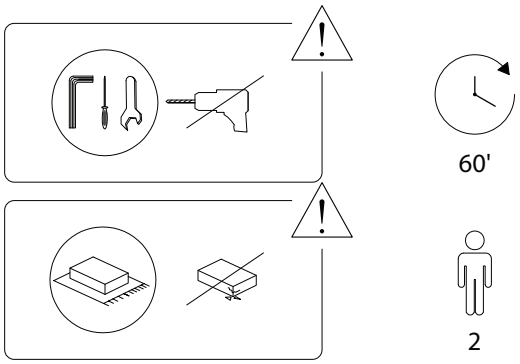
60'
2

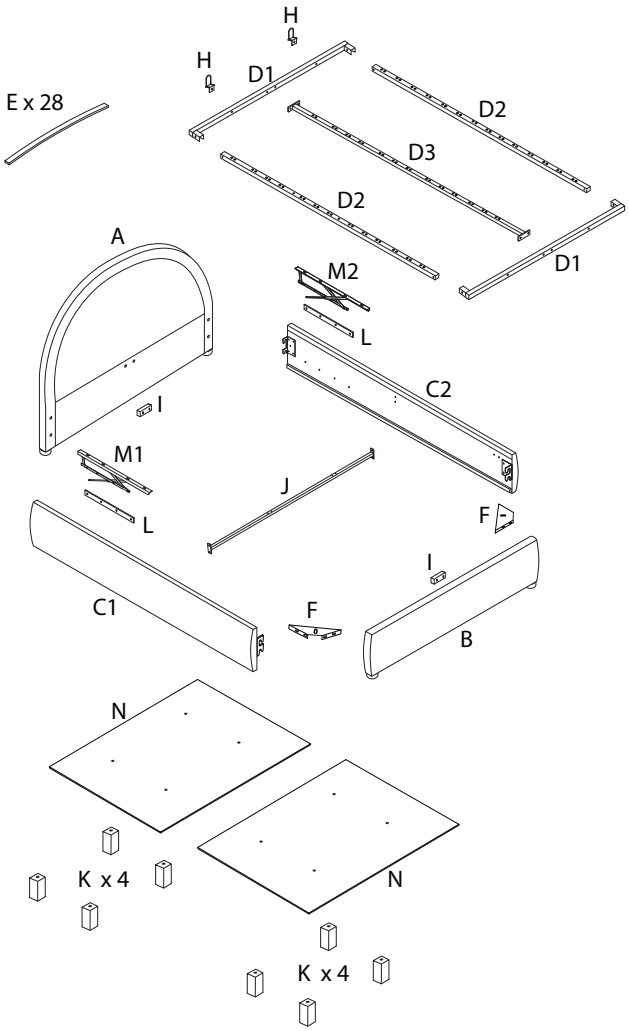
H
H
D1
E x 28
D2
D3
D2
D1
A
M2
L
C2
I
M1
J
L
F
I
C1
F
B
N
K x 4
N
K x 4

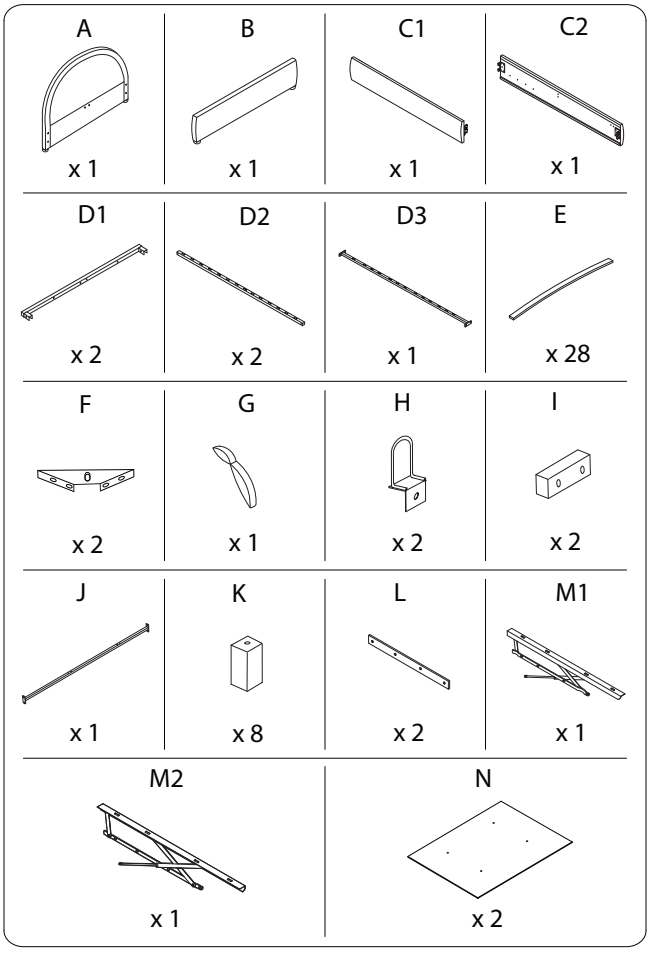
A
x 1
B
x 1
C1
x 1
C2
x 1
D1
x 2
D2
x 2
D3
x 1
E
x 28
F
x 2
G
x 1
H
x 2
I
x 2
J
x 1
K
x 8
L
x 2
M1
x 1
M2
x 1
N
x 2

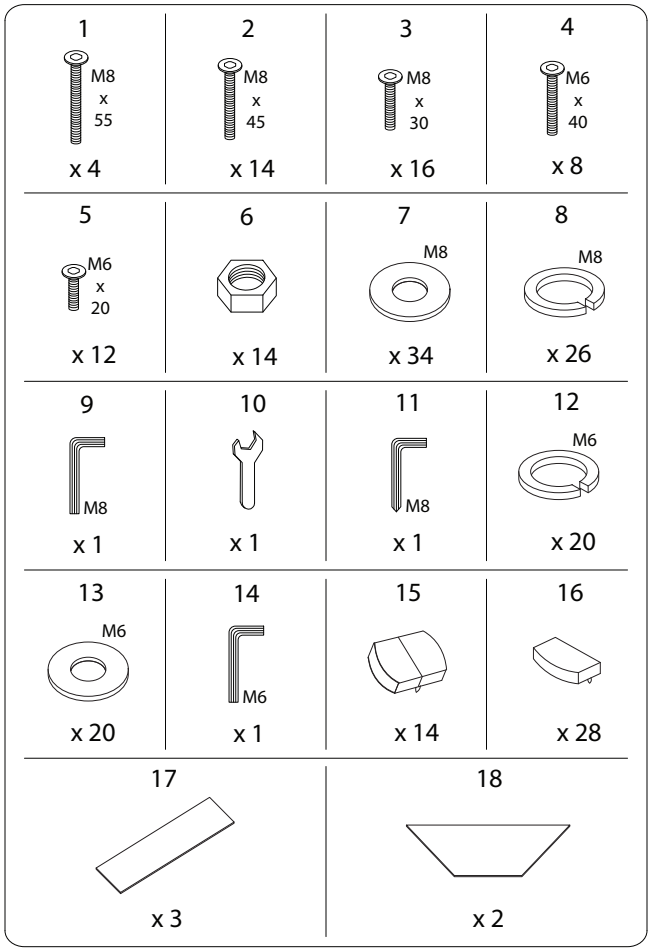
1
M8 x 55
x 4
2
M8 x 45
x 14
3
M8 x 30
x 16
4
M6 x 40
x 8
5
M6 x 20
x 12
6
x 14
7
M8
x 34
8
M8
x 26
9
M8
x 1
10
x 1
11
M8
x 1
12
M6
x 20
13
M6
x 20
14
M6
x 1
15
x 14
16
x 28
17
x 3
18
x 2

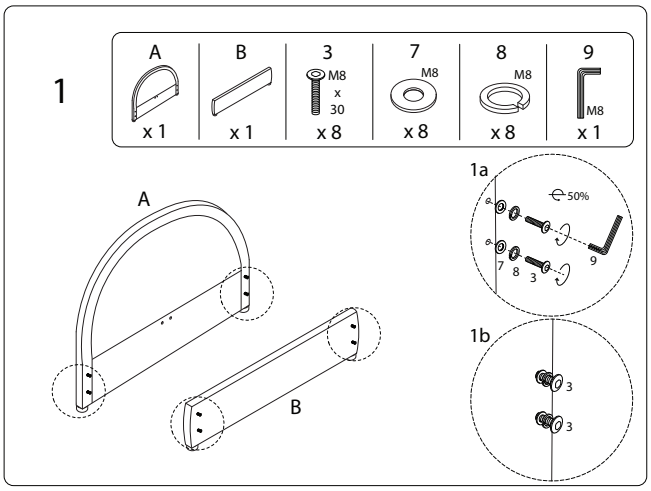
1
A
x 1
B
x 1
3
M8 x 30
x 8
7
M8
x 8
8
M8
x 8
9
M8
x 1
A
B
1a
50%
7
8
3
9
1b
3
3

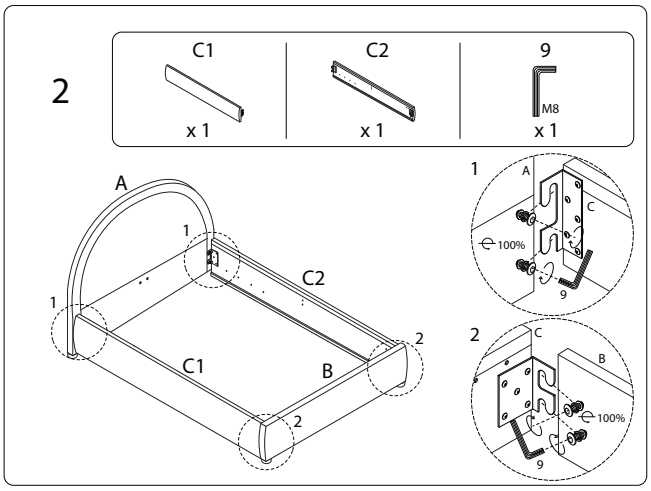
2
C1
x 1
C2
x 1
9
M8
x 1
A
1
1
C2
2
C1
B
2
1
A
C
100%
9
2
C
B
100%
9

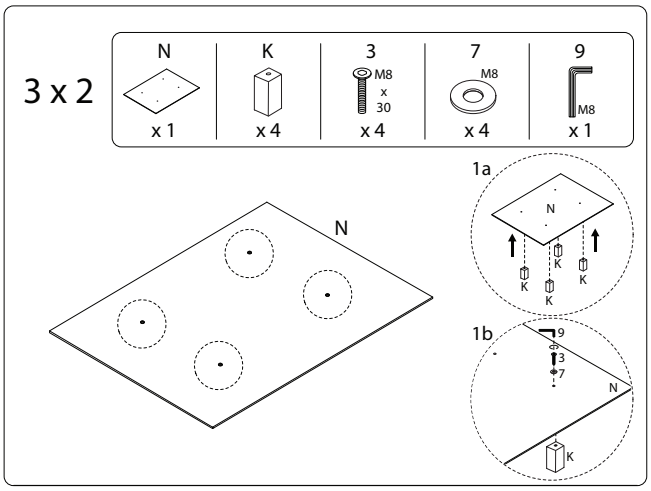
3 x 2
N
x 1
K
x 4
3
M8 x 30
x 4
7
M8
x 4
9
M8
x 1
N
1a
N
K
K
K
K
1b
9
3
7
N
K

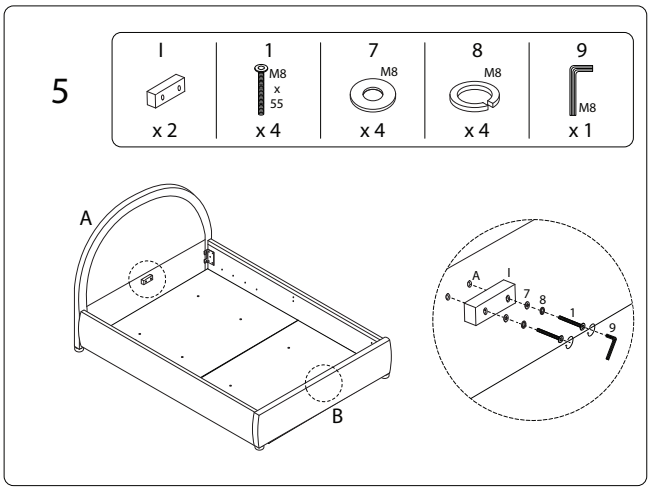
5
I
x 2
1
M8 x 55
x 4
7
M8
x 4
8
M8
x 4
9
M8
x 1
A
B
A
I
7
8
1
9

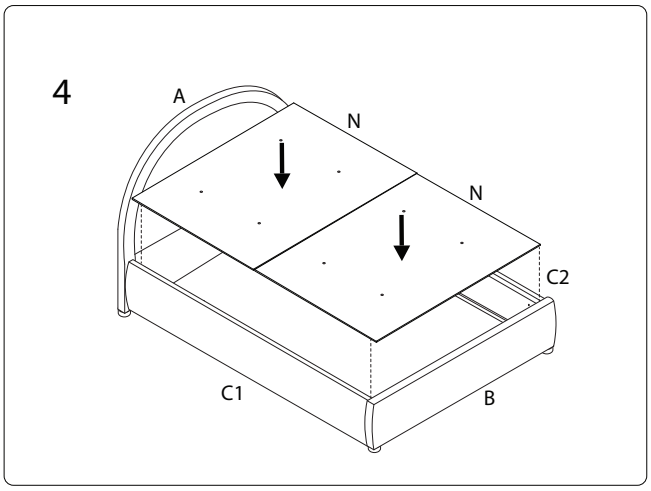
4
A
N
N
C2
C1
B

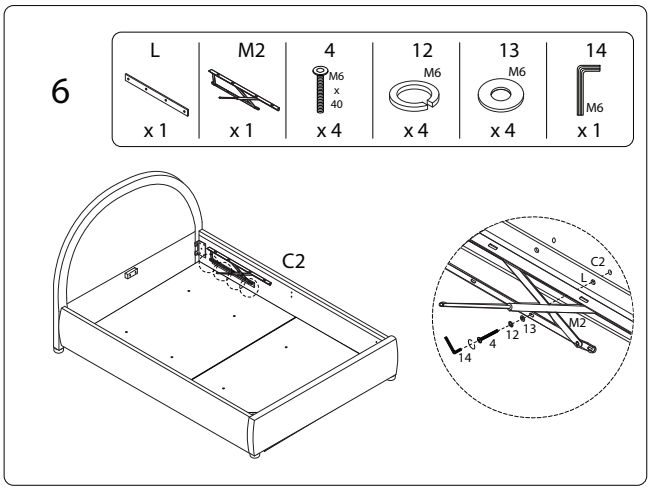
6
L
x 1
M2
x 1
4
M6 x 40
x 4
12
M6
x 4
13
M6
x 4
14
M6
x 1
C2
C2
L
M2
13
12
4
14

7

L	M1	4	12	13	14
x 1	x 1	x 4	x 4	x 4	x 1

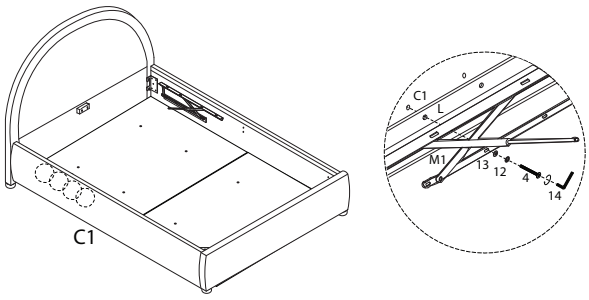

8

F	5	12	13	14
x 2	x 8	x 8	x 8	x 1

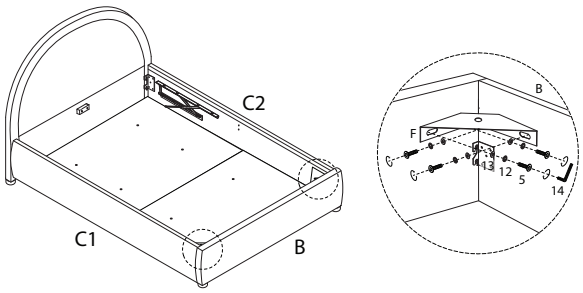

9

18
x 2

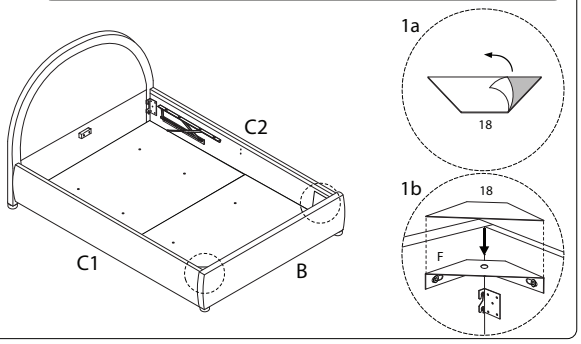

10

J	5	12	13	14
x 1	x 4	x 4	x 4	x 1

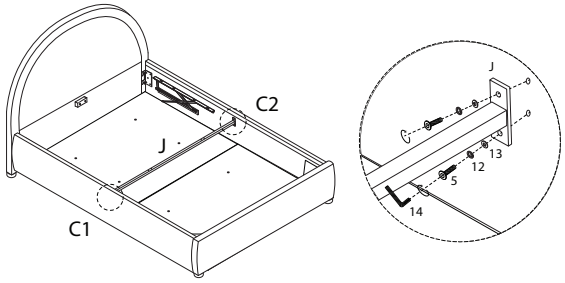

11

17
x 3

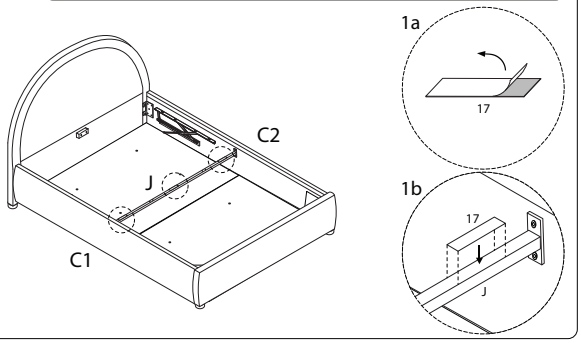

12

D1	H	2	6	7	8	9	10
x 1	x 2	x 2	x 2	x 2	x 2	x 1	x 1

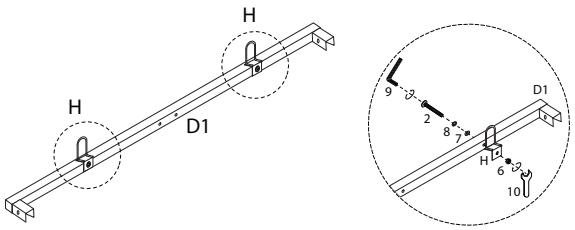

13

D1	G
x 1	x 1

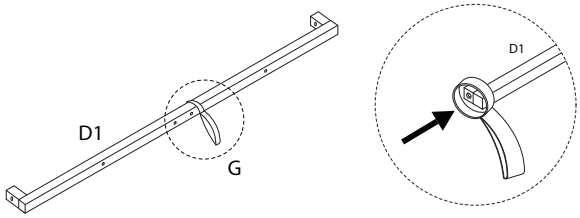

14

D2	2	6	7	8	9	10
x 2	x 4	x 4	x 4	x 4	x 1	x 1

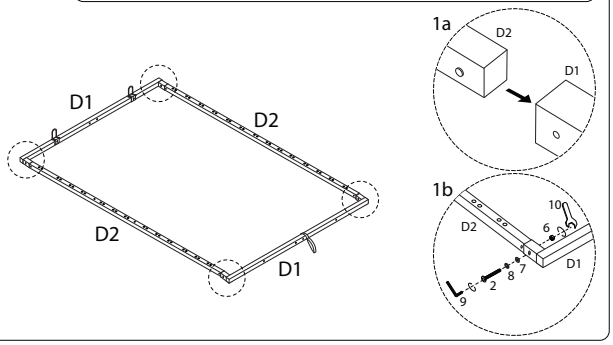

15

D3	2	6	7	8	9	10
x 1	M8 x 45 x 4	x 4	M8 x 4	M8 x 4	M8 x 1	x 1

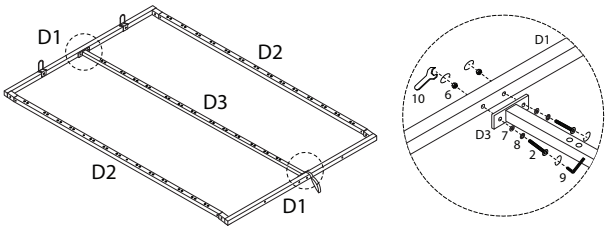

16

2	6	7	8	9	10
M8 x 45 x 4	x 4	M8 x 4	M8 x 4	M8 x 1	x 1

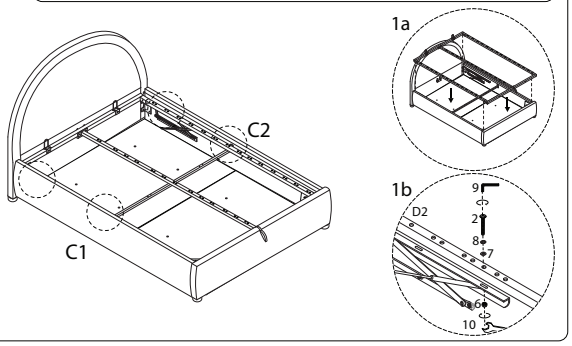

17x14

E	15	16
x 2	x 1	x 2

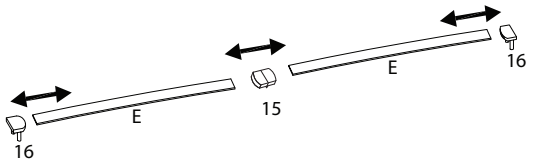

!

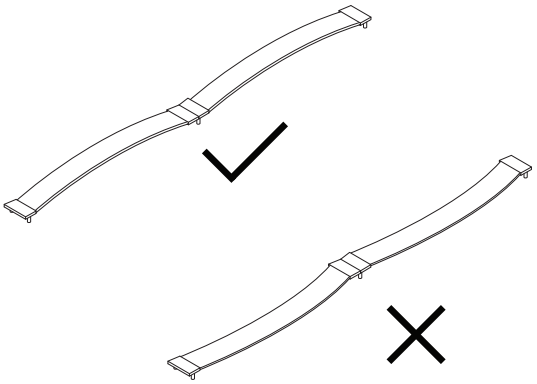

18

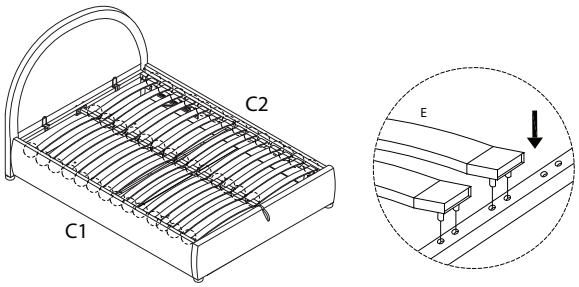

19

11
M8 x 1

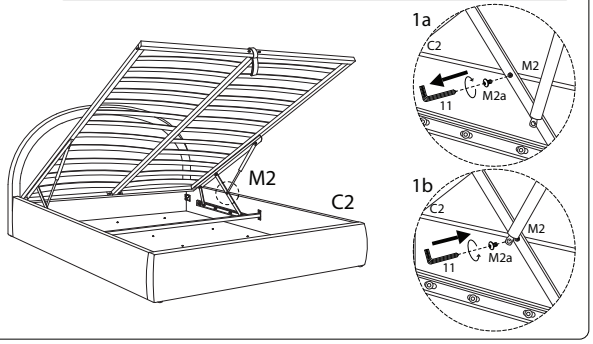

20
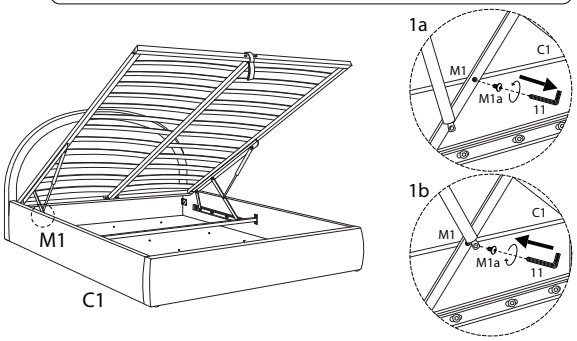
11
M8 x 1