# RONGE

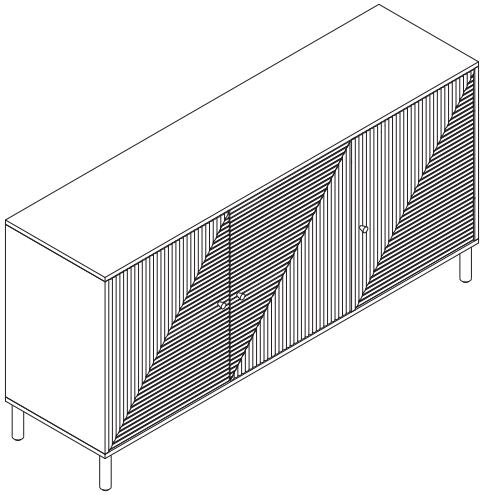

1/17

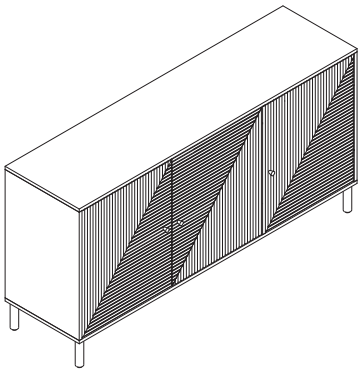

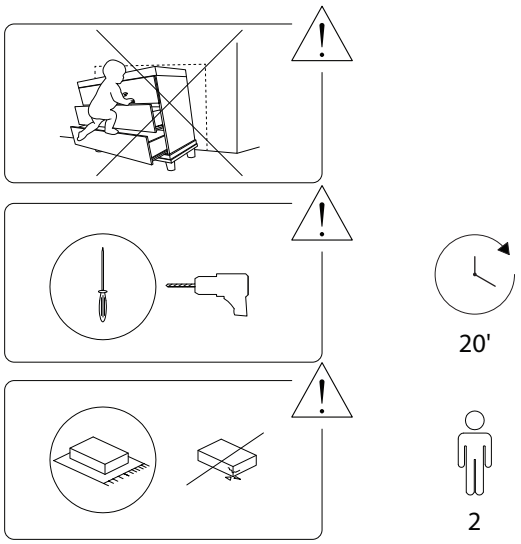


2/17



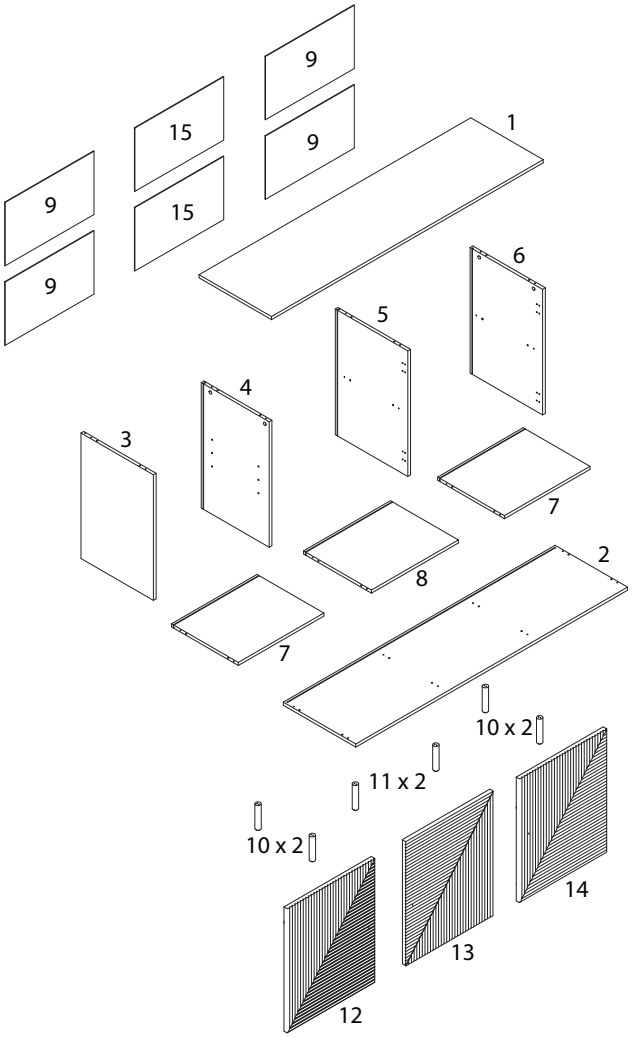


3/17

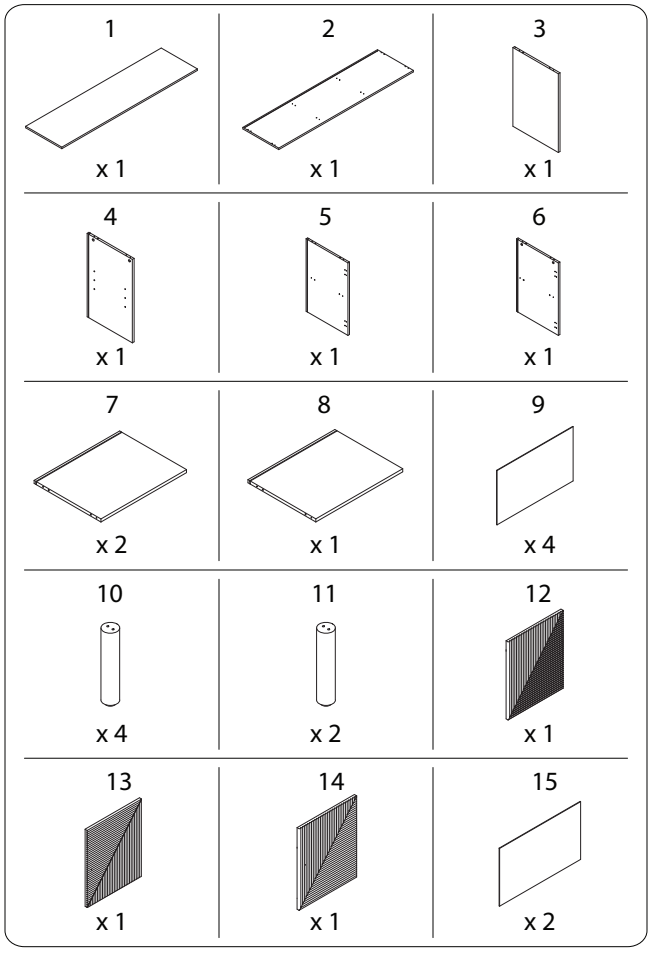


4/17



1363/RONGE/050626/

| A | B | C |
|---|---|---|
|  |  |  |
| x 20 | x 20 | x 28 |

| D | E | F | G |
|---|---|---|---|
|  M4 x 40 |  |  M3 x 16 | 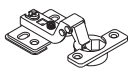 |
| x 8 | x 24 | x 24 | x 6 |

| H | I | J | K |
|---|---|---|---|
|  M3.5 x 14 |  |  M3 x 20 |  |
| x 36 | x 3 | x 3 | x 3 |

| L | M | N | O |
|---|---|---|---|
|  | 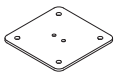 |  M4 x 30 |  M4 x 14 |
| x 2 | x 6 | x 12 | x 26 |

| P | Q | R | S |
|---|---|---|---|
|  |  M4 x 35 |  |  M3 x 14 |
| x 2 | x 2 | x 2 | x 6 |





## 1

| 3 | 4 | 5 | 6 | A |
|---|---|---|---|---|
| x 1 | x 1 | x 1 | x 1 | x 12 |

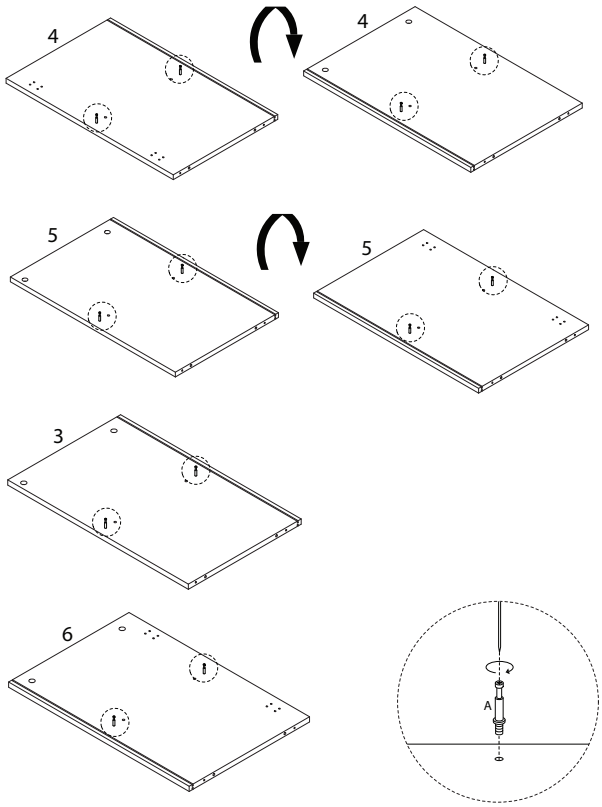






## 2

| 7 | 8 | C |
|---|---|---|
| x 2 | x 1 | x 12 |

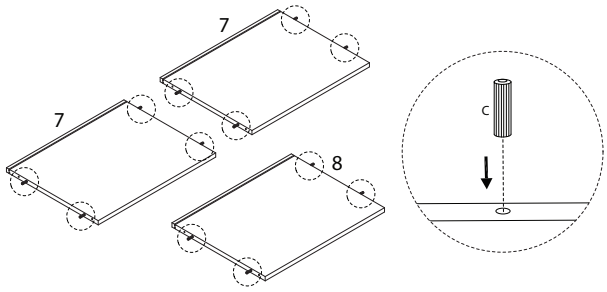


## 4

| B |
|---|
| x 2 |

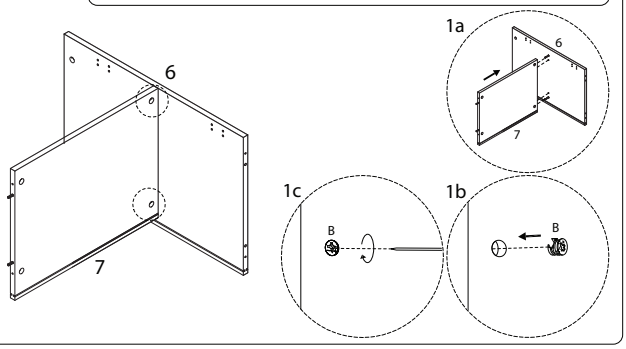


## 3

| B |
|---|
| x 2 |

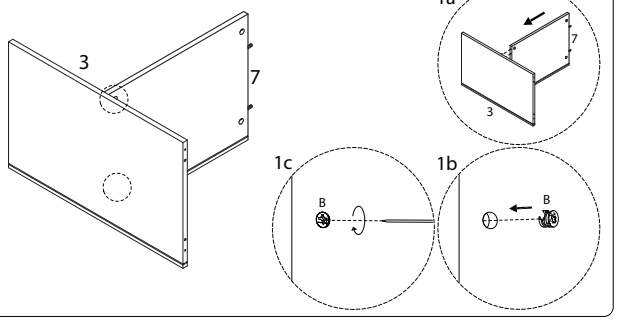






## 5

| B |
|---|
| x 4 |

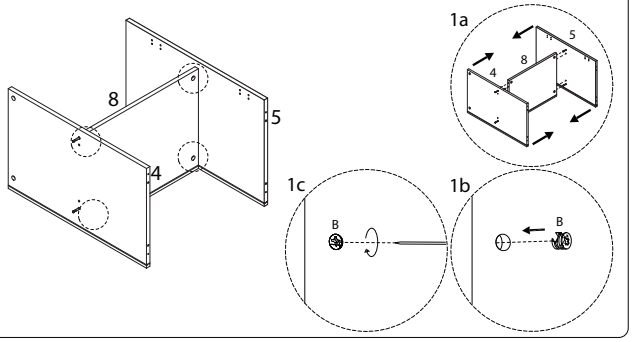

6

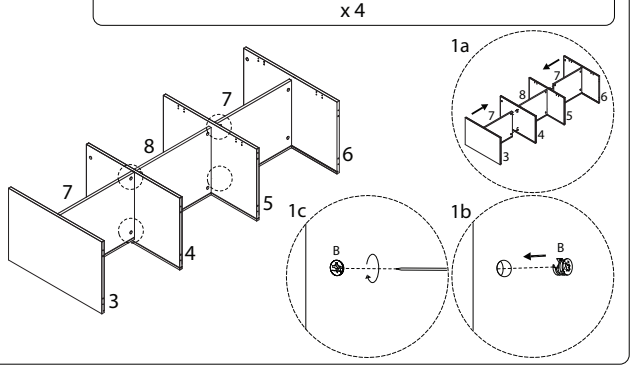


8

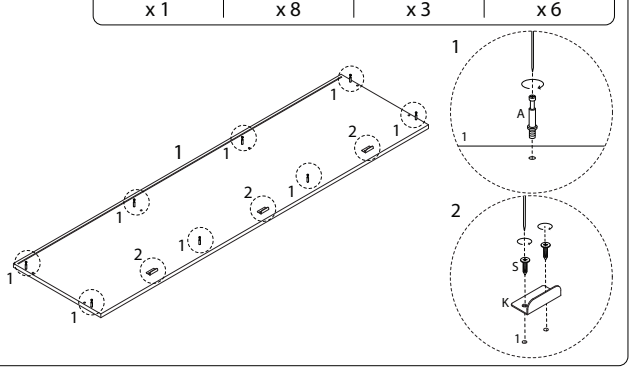


7

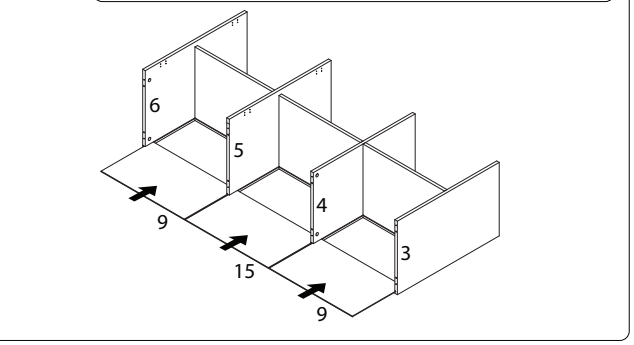


9

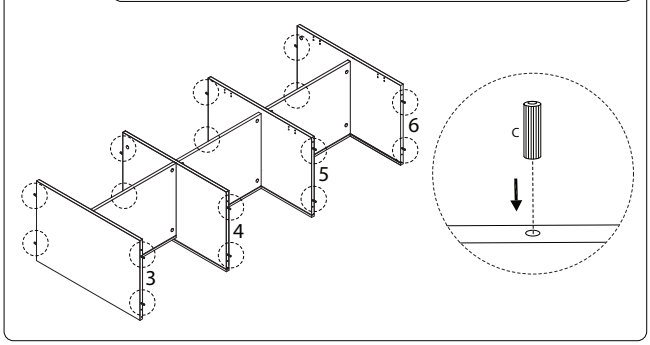










10

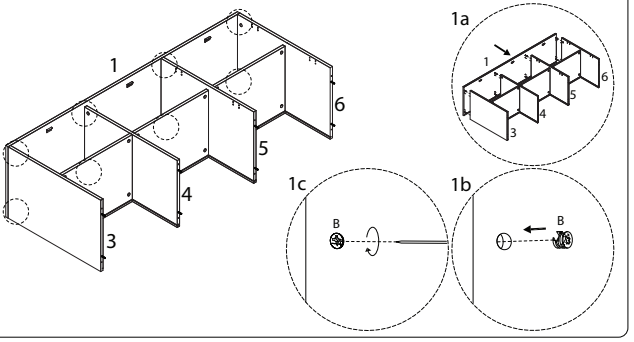


12

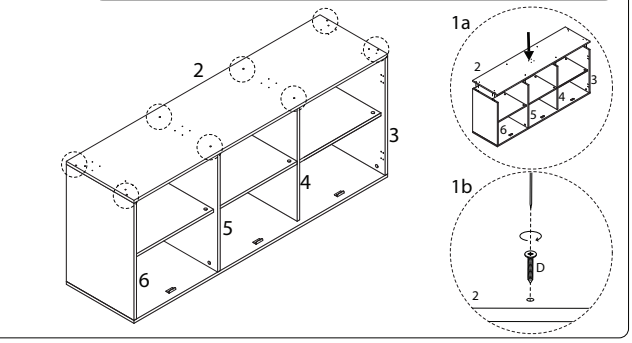


11

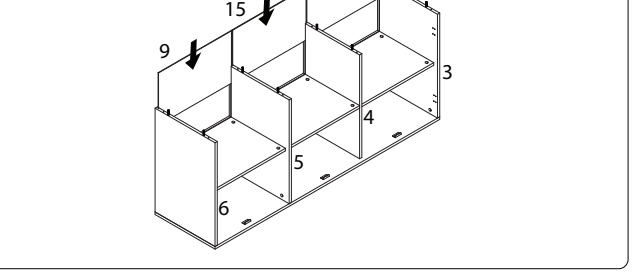


13 x 4

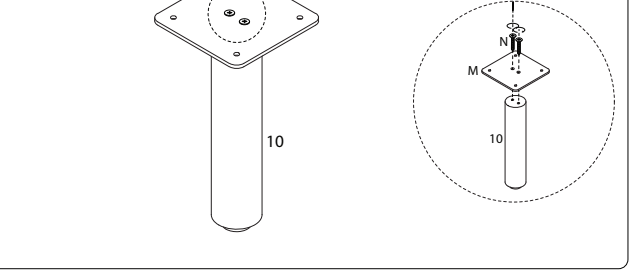

## 14 x 2

| 11 | M | N |
|---|---|---|
| x 1 | x 1 | M4 x 25<br>x 2 |

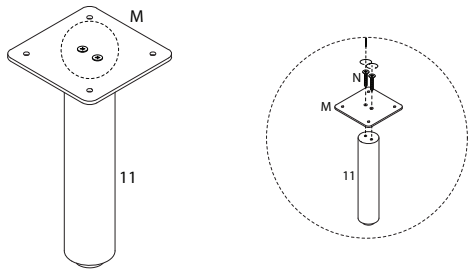


## 15

| L | O |
|---|---|
| x 2 | M4 x 14<br>x 24 |

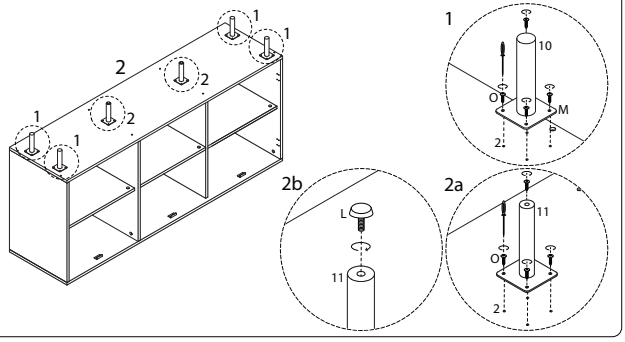




1363/RONGE/050626/

## 16

| 12 | G | H | I | J |
|---|---|---|---|---|
| x 1 | x 2 | M3.5 x 14<br>x 4 | x 1 | M3 x 20<br>x 1 |

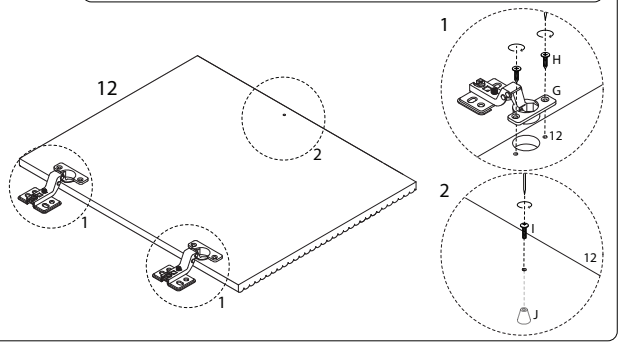


## 17

| 13 | 14 | G | H | I | J |
|---|---|---|---|---|---|
| x 1 | x 1 | x 4 | M3.5 x 14<br>x 8 | x 2 | M3 x 20<br>x 2 |

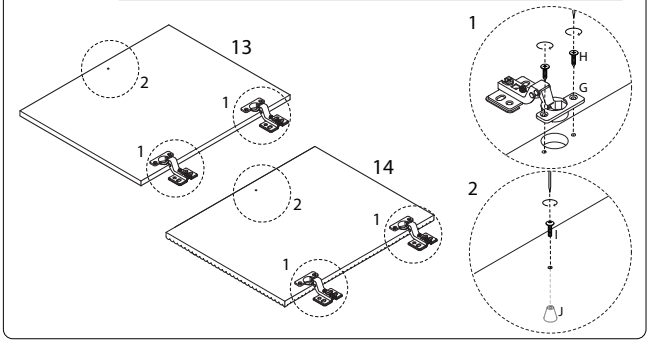




1363/RONGE/050626/

## 18

| H |
|---|
| M3.5 x 14<br>x 24 |

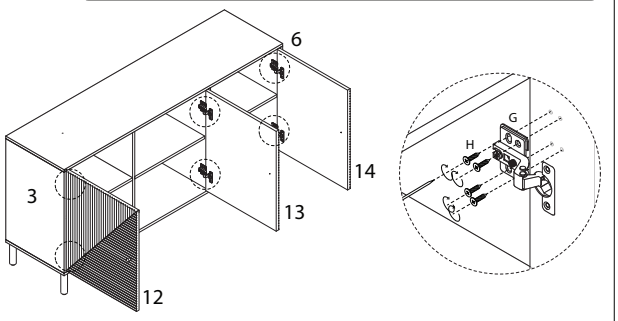


## 19

| E | F |
|---|---|
| x 24 | M3 x 16<br>x 24 |

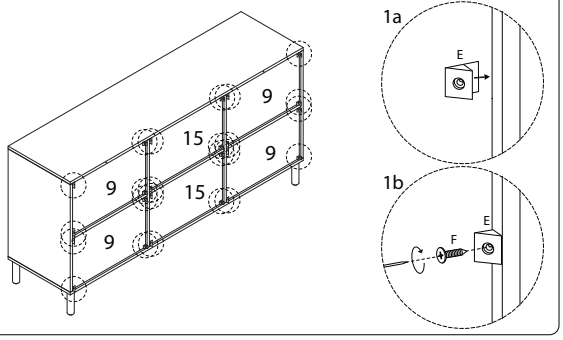




1363/RONGE/050626/

## 20

| O | P | Q | R |
|---|---|---|---|
| M4 x 14<br>x 2 | x 2 | M4 x 35<br>x 2 | x 2 |

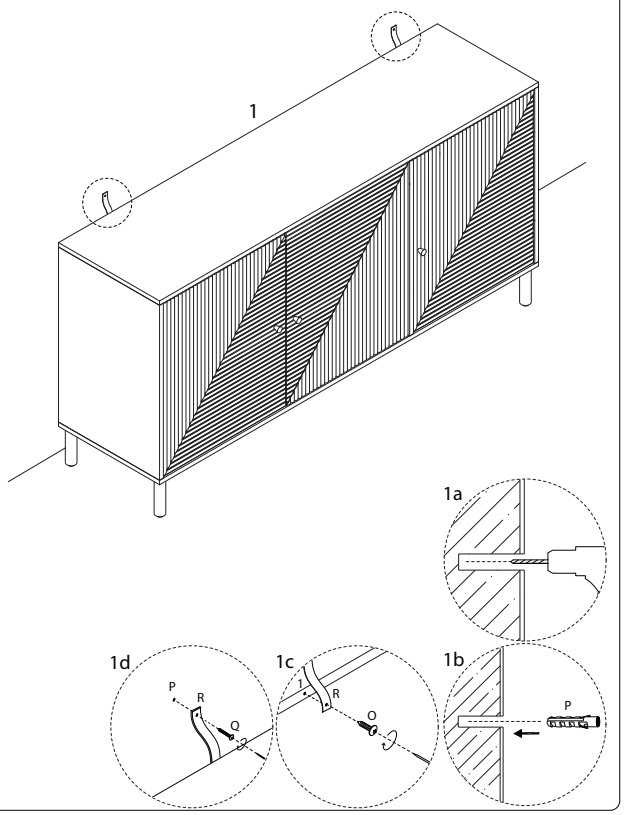




1363/RONGE/050626/

21

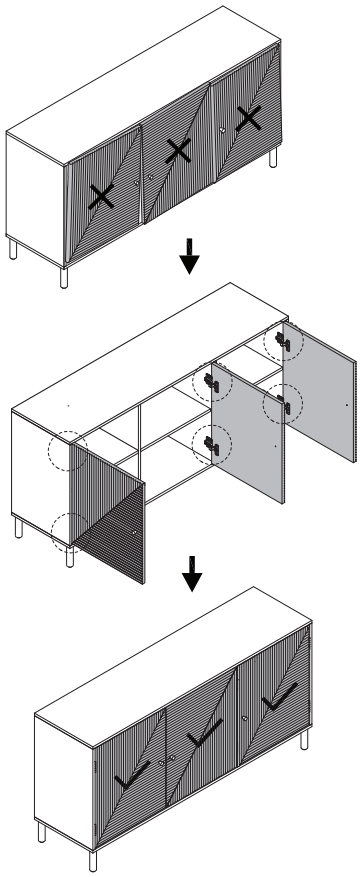

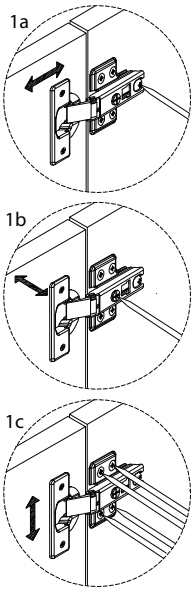




1363/RONGE/050626/