ALSTEN

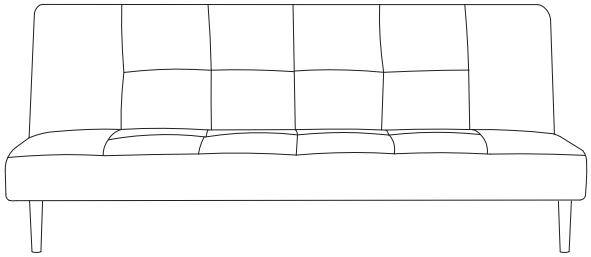

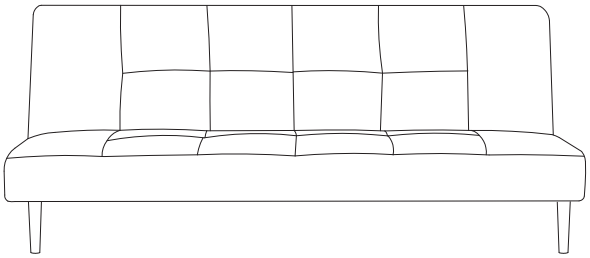

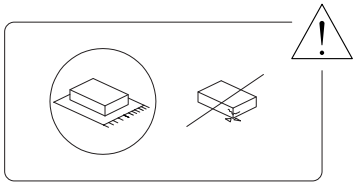





A

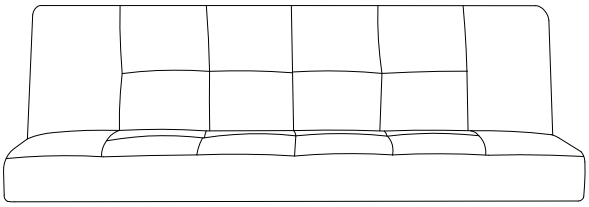

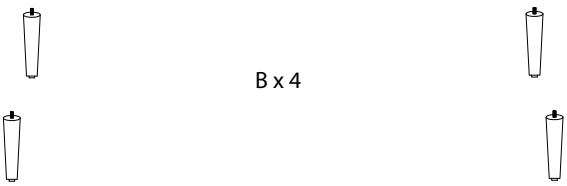

B x 4

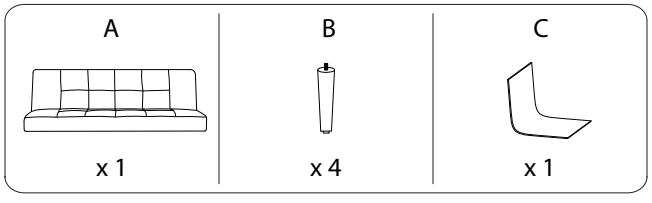

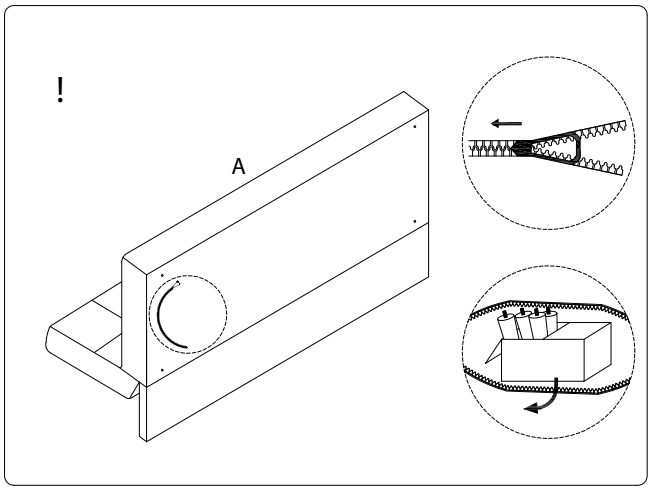

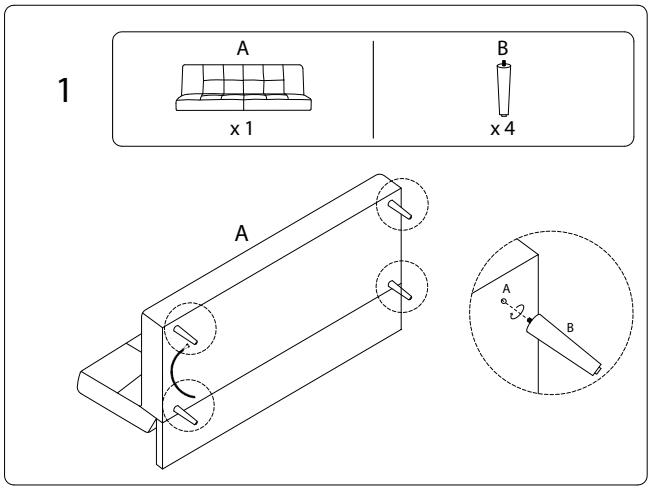

!

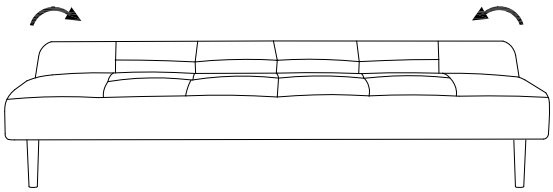

!

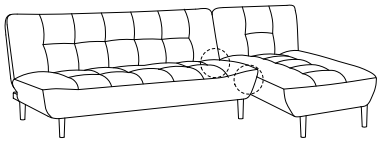

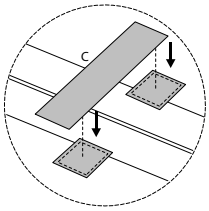

707/ALSTEN/170725/