DAVEN II

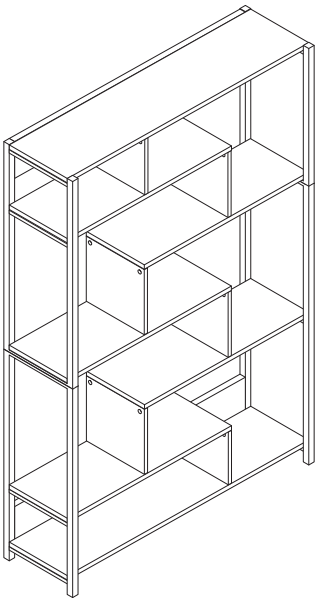

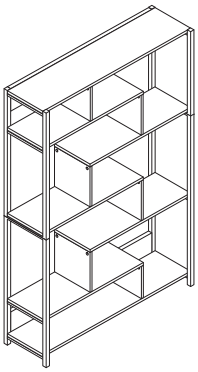

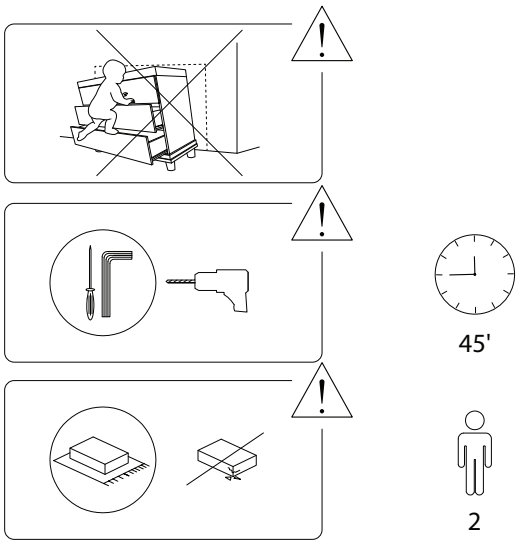
45'
2

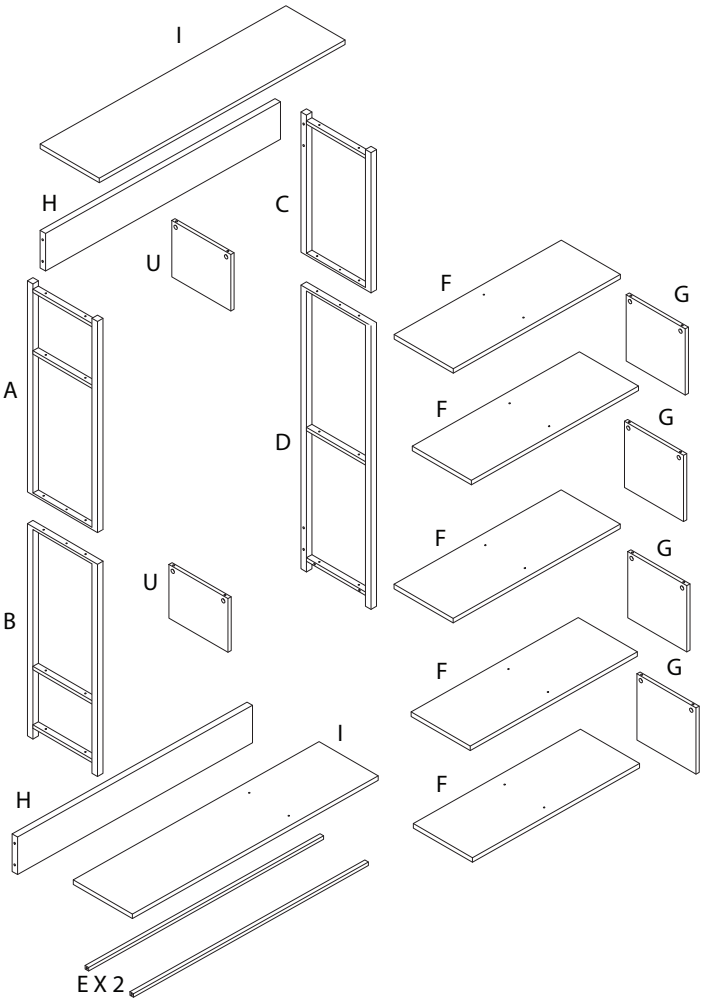
I
H
C
U
F
G
A
F
G
D
F
G
U
B
F
G
I
H
F
E X 2

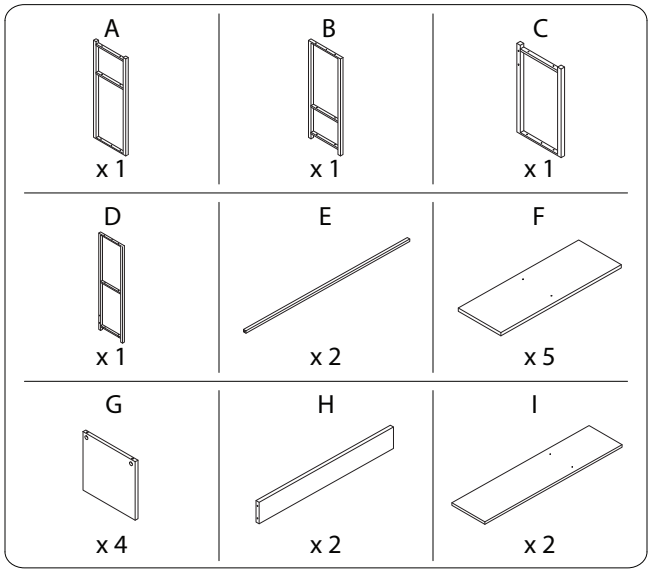
A
x 1
B
x 1
C
x 1
D
x 1
E
x 2
F
x 5
G
x 4
H
x 2
I
x 2

J M6 x 35 x 4	K M6 x 30 x 18	L M6 x 40 x 12
M x 20	N x 12	O x 20
P M3 x 35 x 5	Q x 1	R x 1
S x 7	T x 1	U x 2
V M6 x 12 x 1	W M6 x 20 x 2	

1

A	B	S	T	W
x 1	x 1	x 1	x 1	M6 x 20 x 1

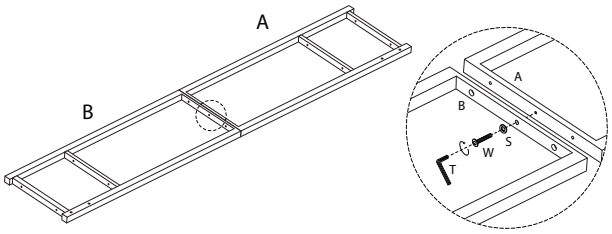

2

C	D	S	T	W
x 1	x 1	x 1	x 1	M6 x 20 x 1

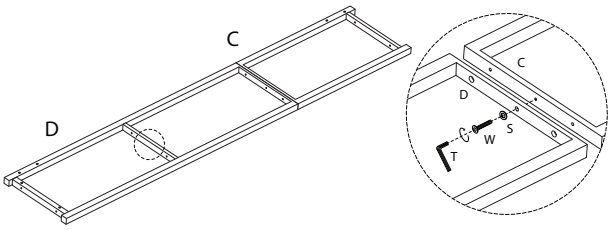

3

M
x 8

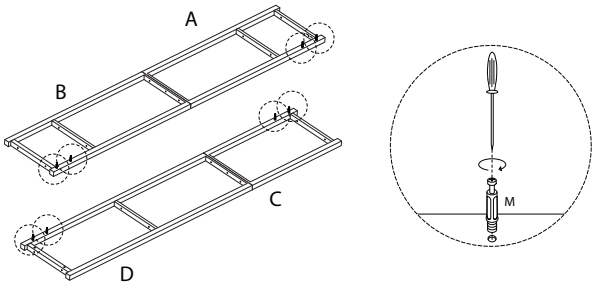

4

E	J	S	T
x 2	M6 x 35 x 2	x 2	x 1

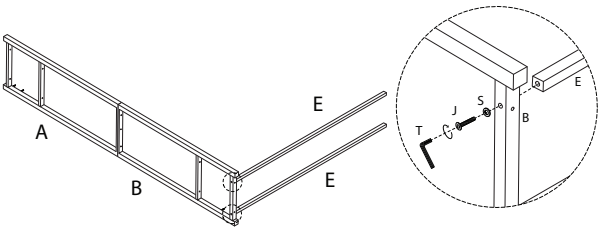

5

H
x 2

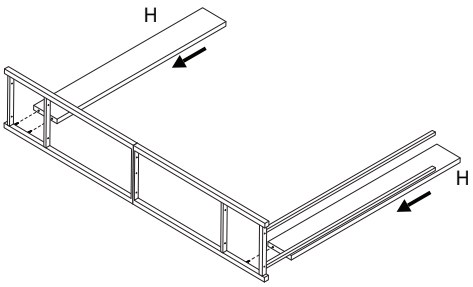

6

O
x 4

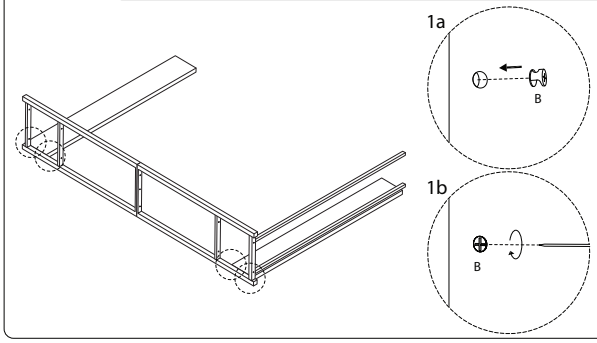

7

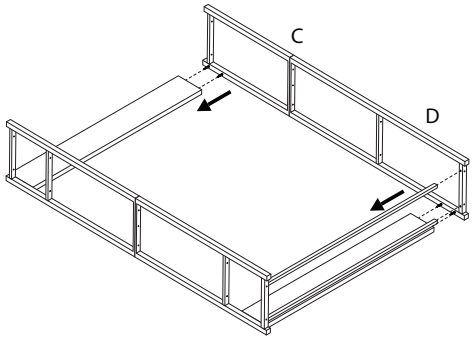

8

J	S	T
M6 x 35		
x 2	x 2	x 1

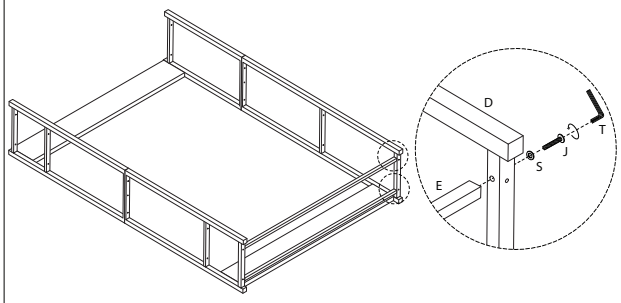

9

O
x 4

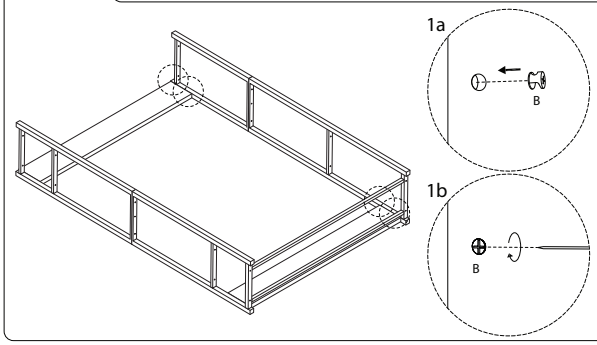

10

I	K	P	T
	M6 x 30	M3 x 35	
x 1	x 4	x 2	x 1

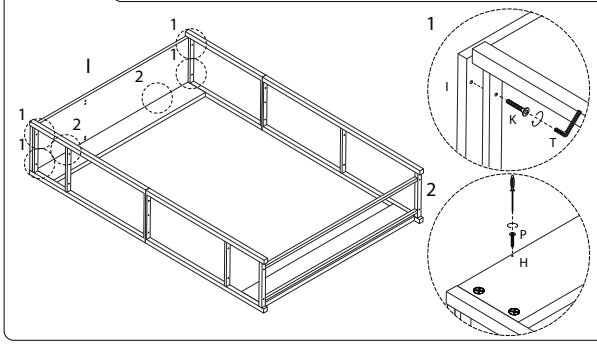

11

M	N
x 2	x 2

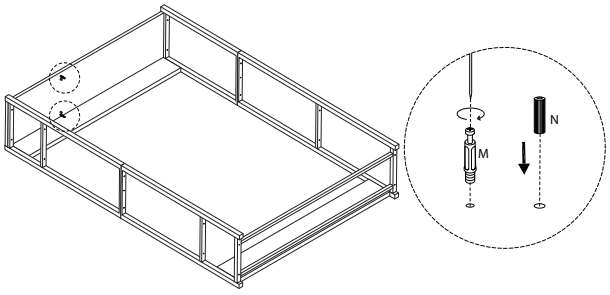

12

U
x 1

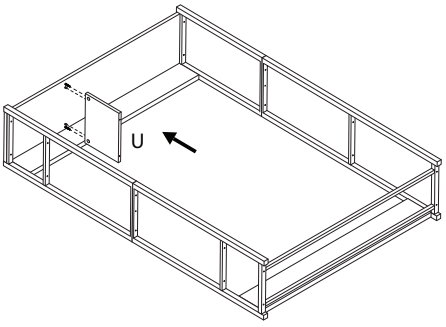

13

O
x 2

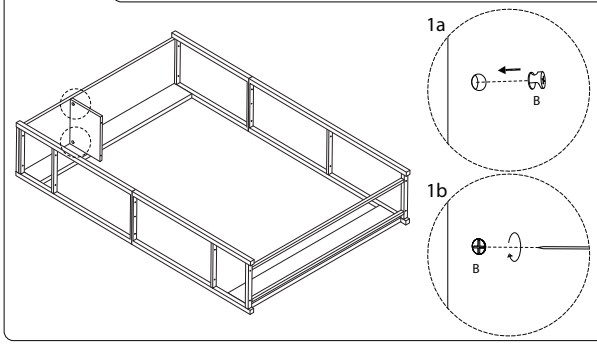

14

F	K	L	T
	M6 x 30	M6 x 40	
x 1	x 2	x 2	x 1

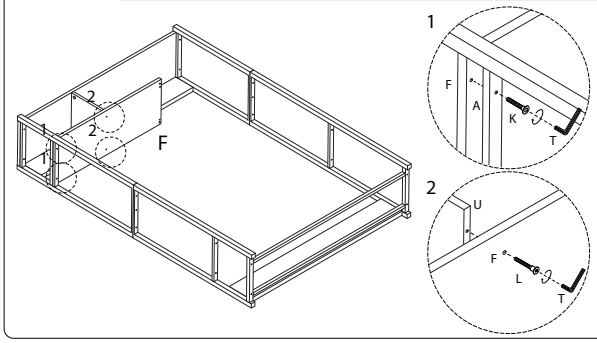

15

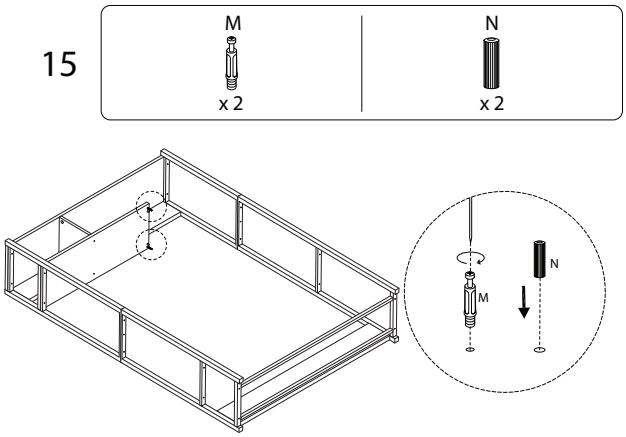

16

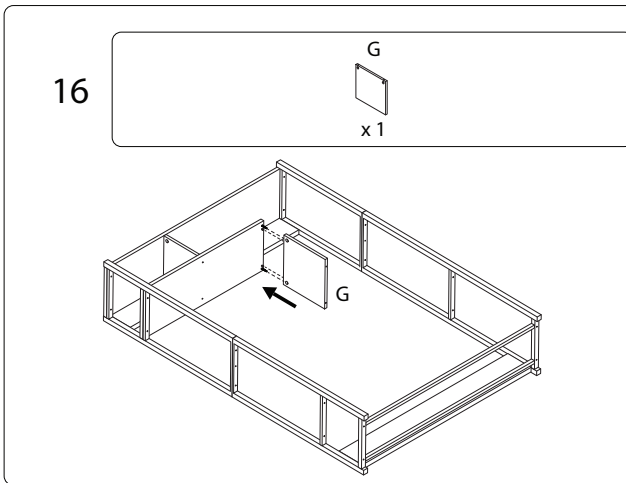

17

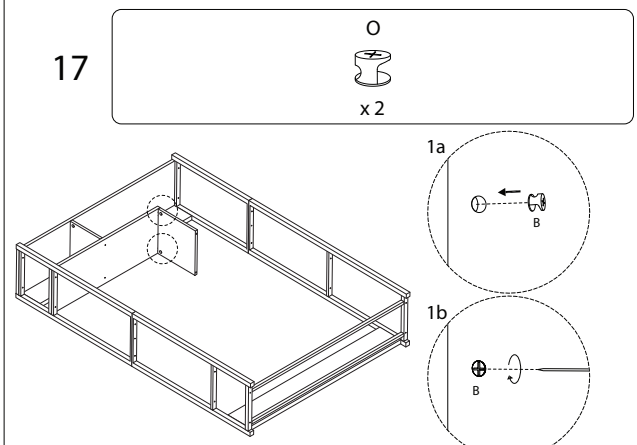

18

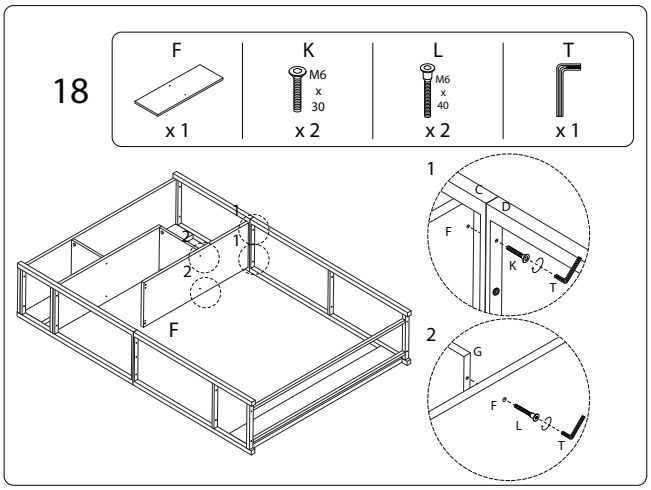

19

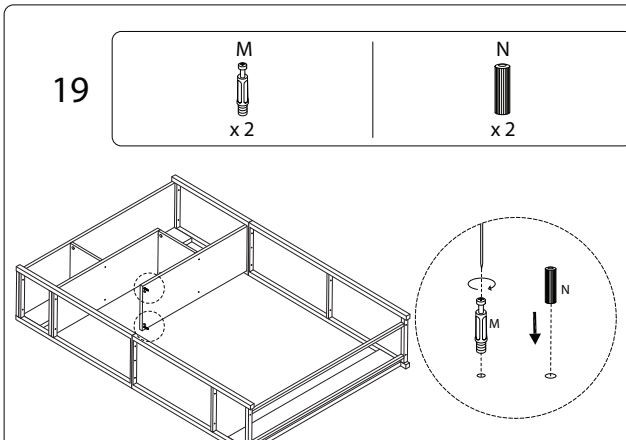

20

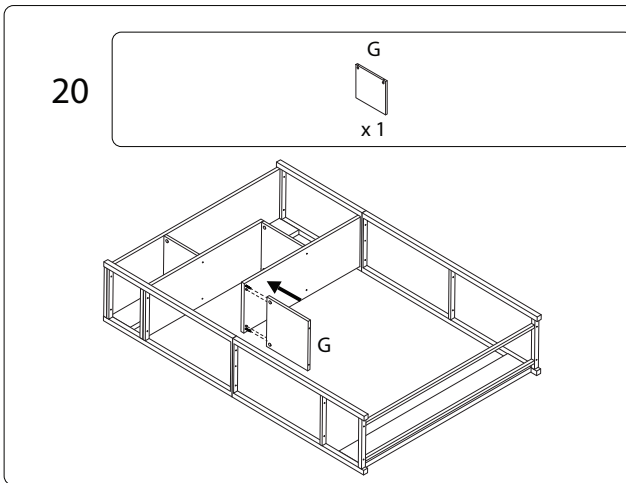

21

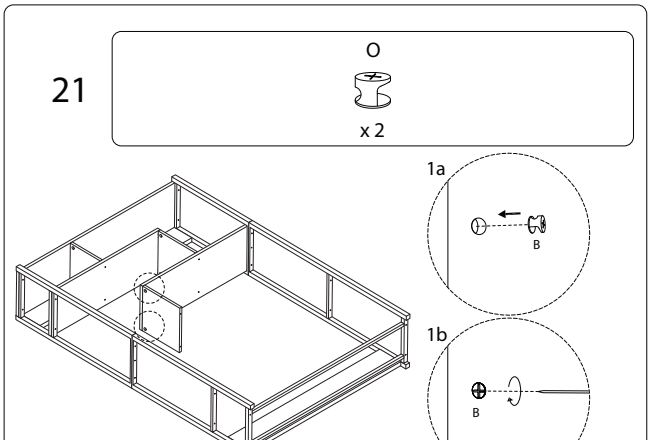

22

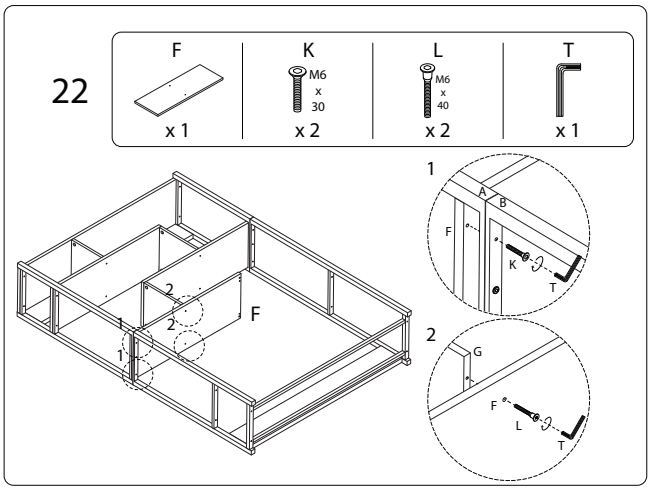

23

M	N
x 2	x 2

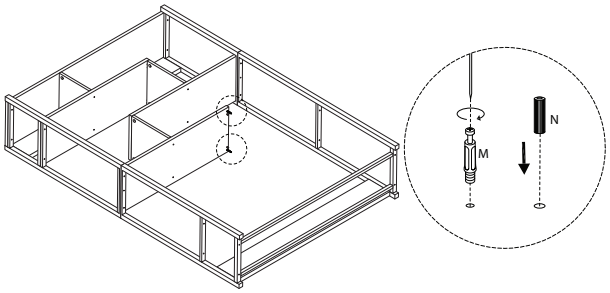

24

G
x 1

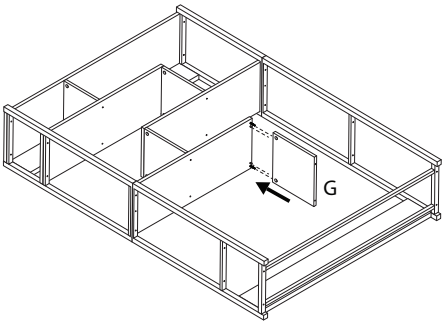

25

O
x 2

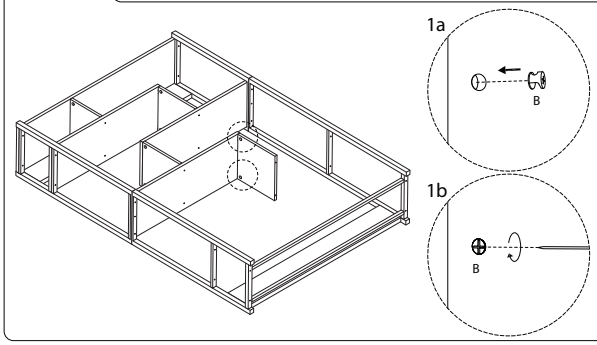

26

F	K	L	T
x 1	M6 x 30 x 2	M6 x 40 x 2	x 1

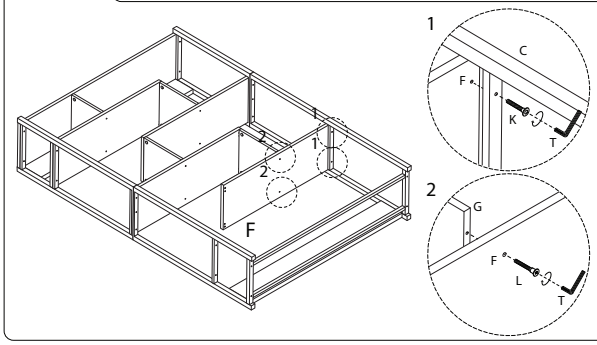

27

M	N
x 2	x 2

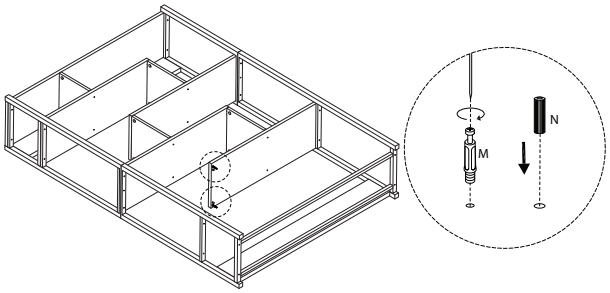

28

G
x 1

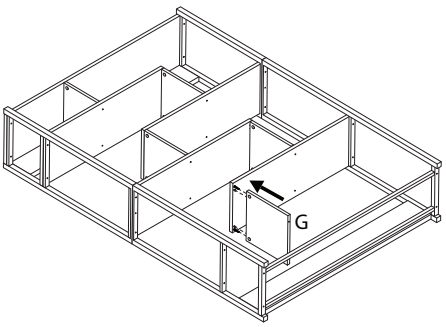

29

O
x 2

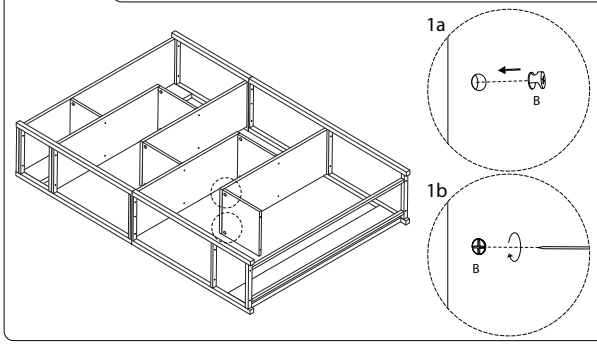

30

F	K	L	T
x 1	M6 x 30 x 2	M6 x 40 x 2	x 1

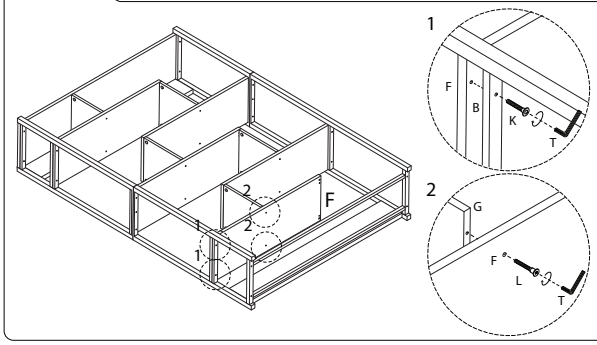

31

M	N
x 2	x 2

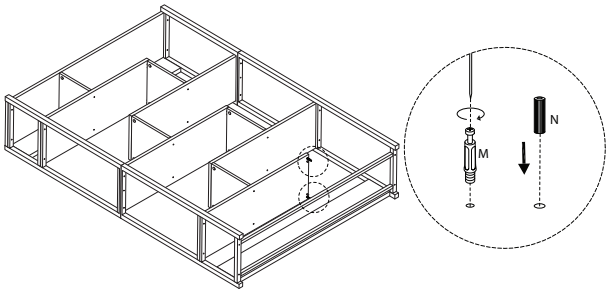

32

U
x 1

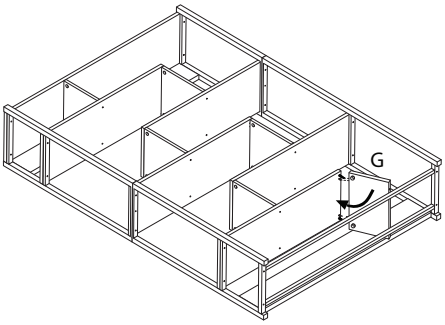

33

O
x 2

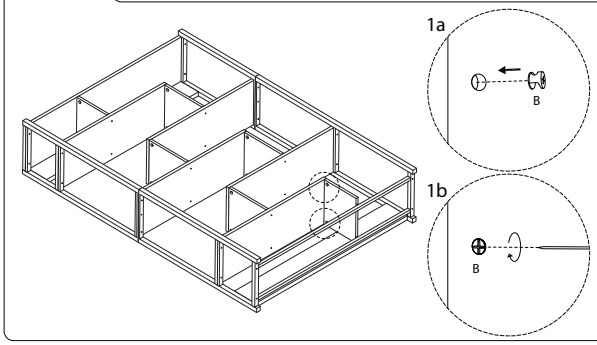

34

I
x 1

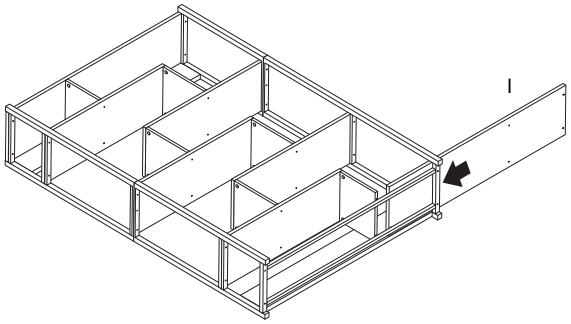

35

K	L	P	T
M6 x 30	M6 x 40	M3 x 35	
x 4	x 2	x 2	x 1

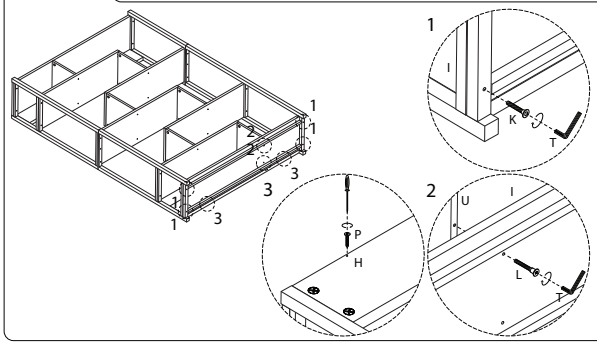

36

R	S	T	V
			M6 x 12
x 1	x 1	x 1	x 1

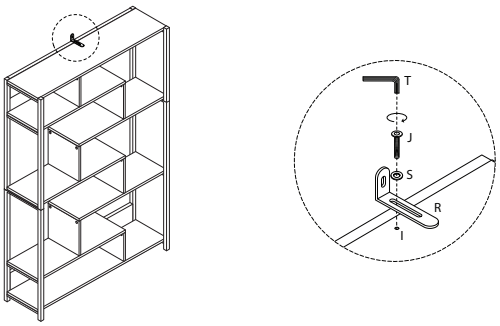

37
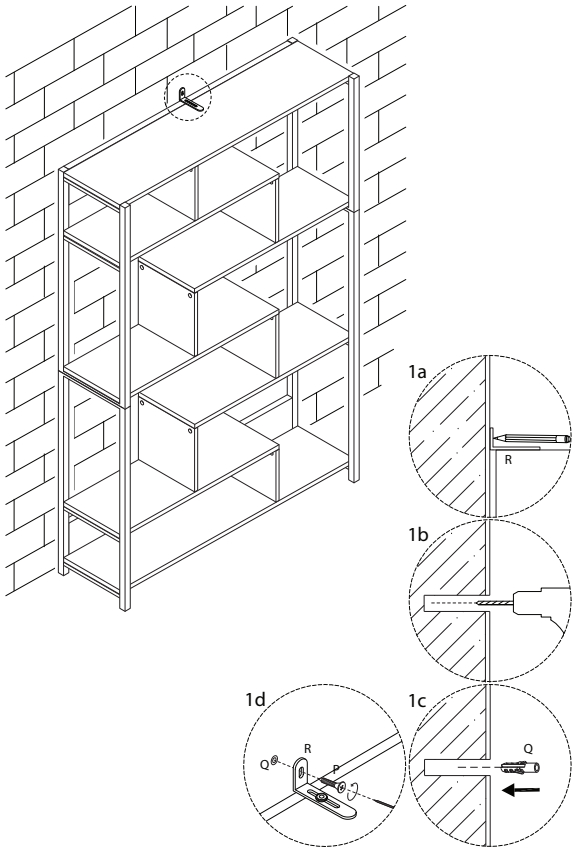
P	Q
M3 x 35	
x 1	x 1