MERI II

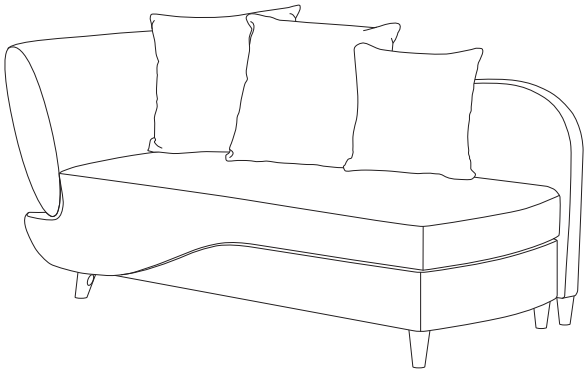

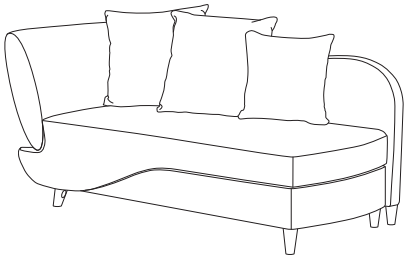

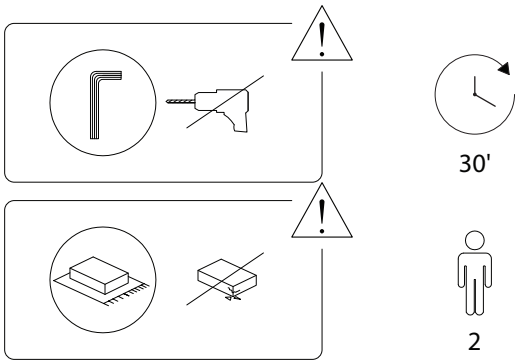

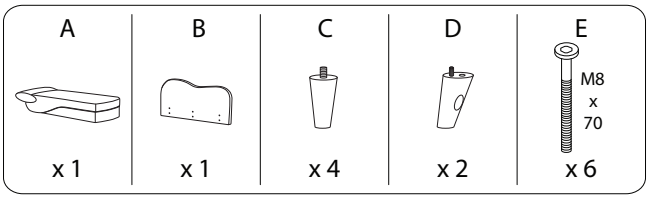

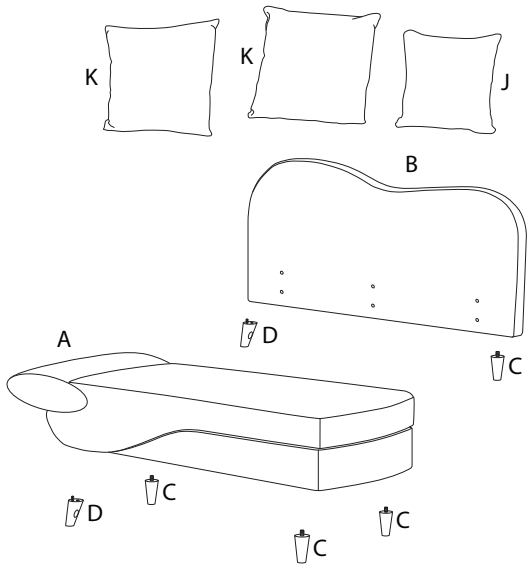

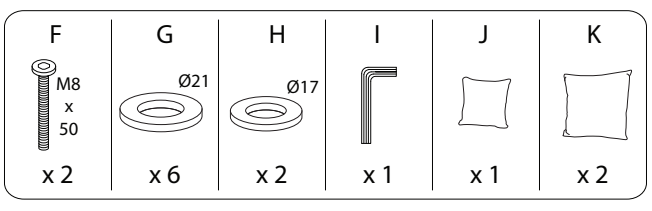

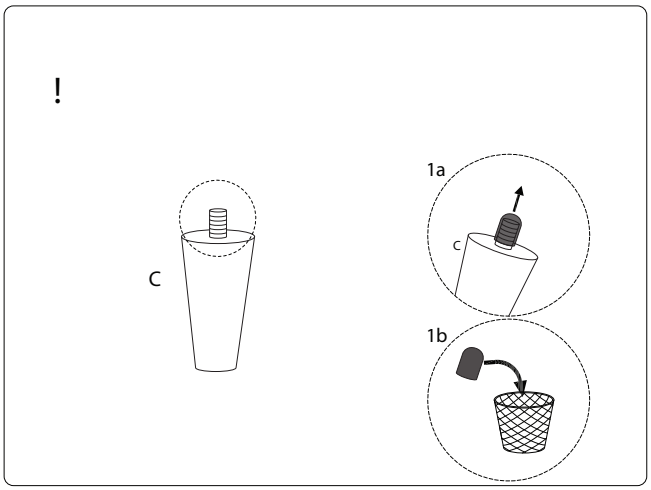

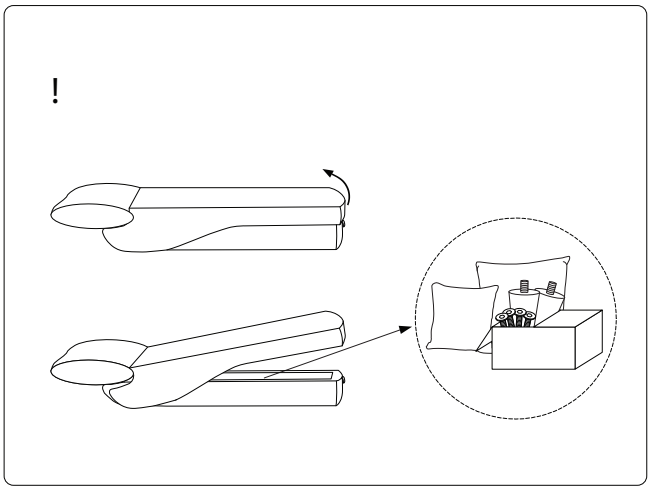

1564/MERI II/290126/

1

A	B	E	G	I
x 1	x 1	M8 x 70 x 6	Ø21 x 6	x 1

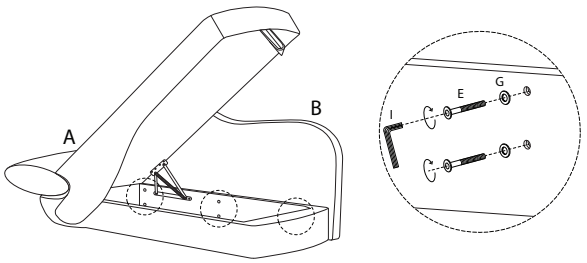

2

C	D	F	H	I
x 4	x 2	M8 x 50 x 2	Ø17 x 2	x 1

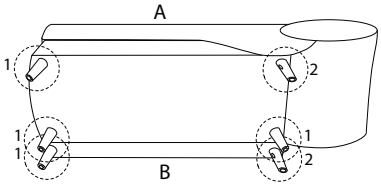

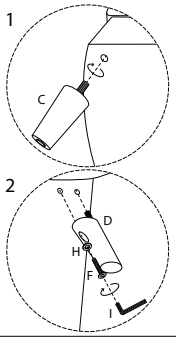

1564/MERI II/290126/

3

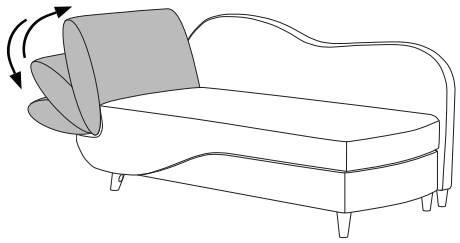

4

J	K
x 1	x 2

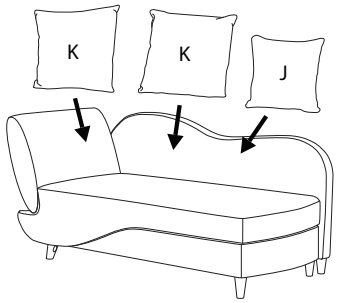

1564/MERI II/290126/