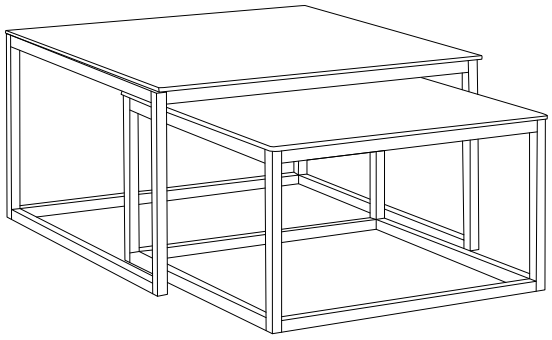

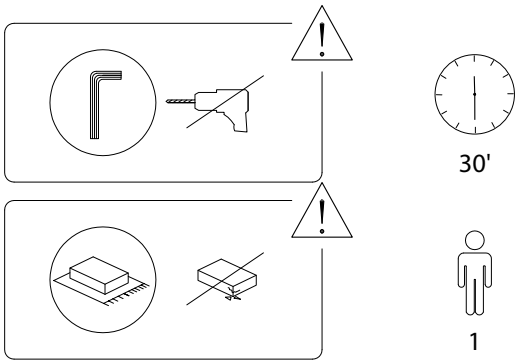

1087/BREA/070222/

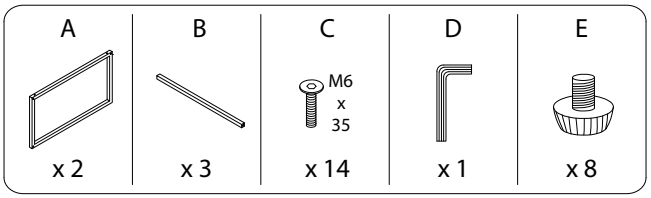

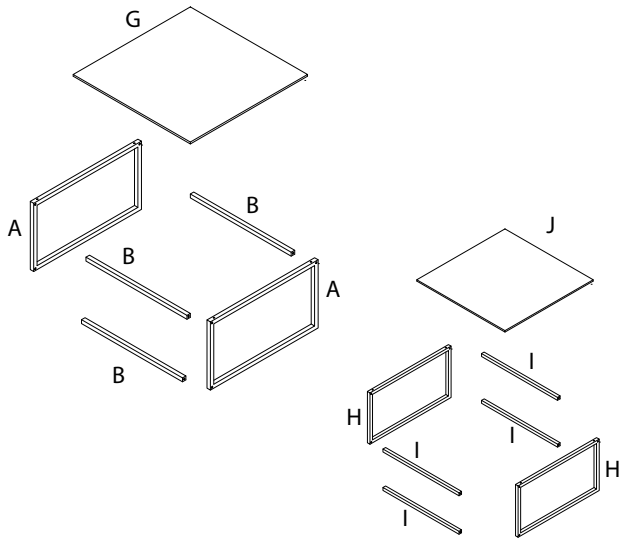

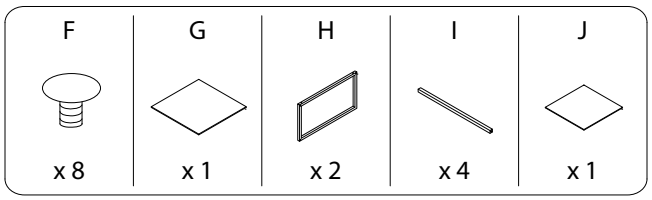

1087/BREA/070222/

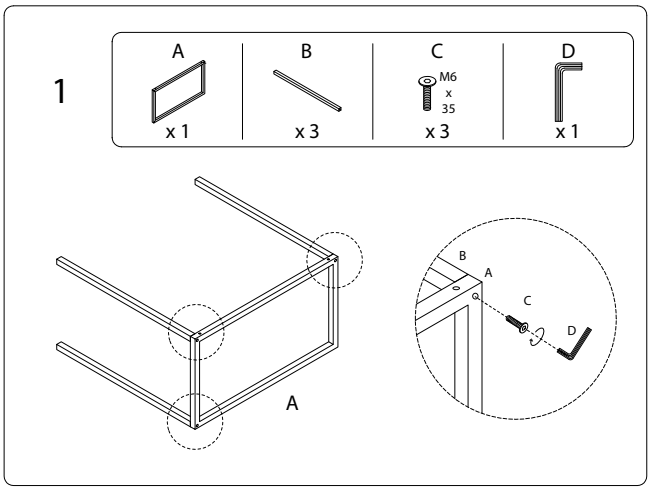

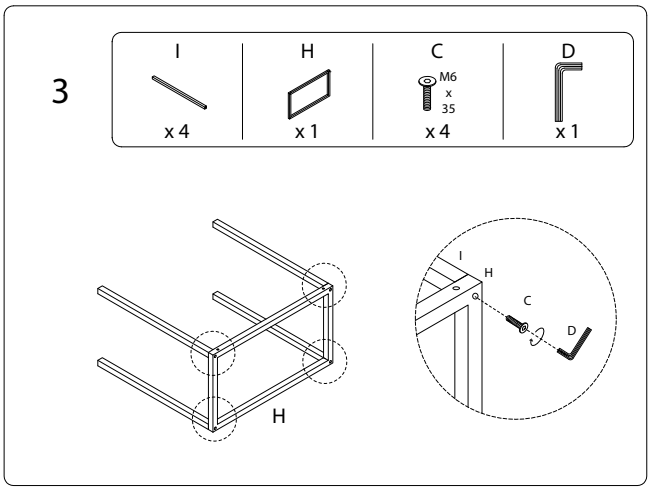

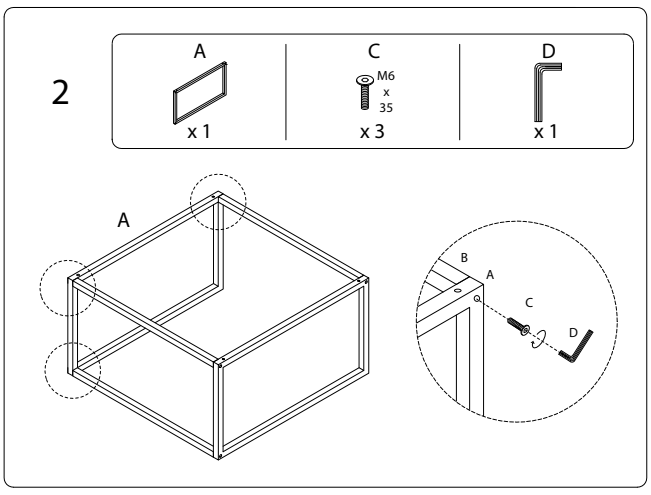

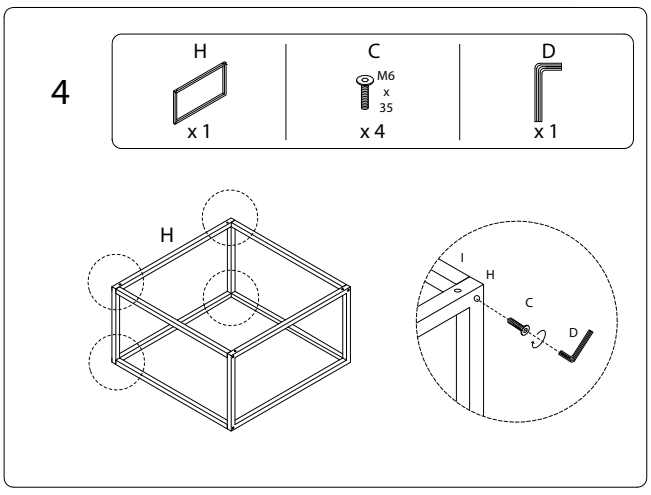

1087/BREA/070222/

1087/BREA/070222/

5

E

x 8

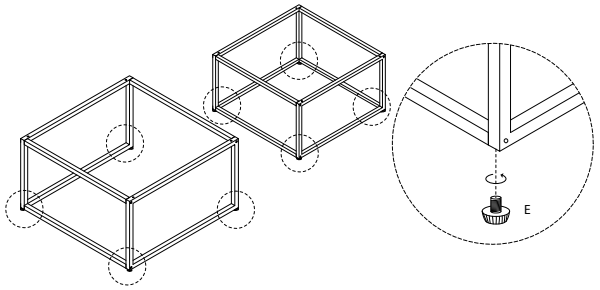

6

F

x 8

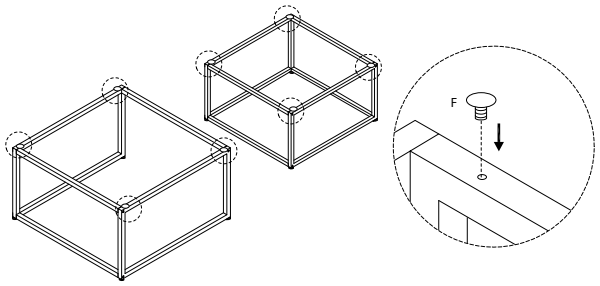

7

G

x 1

J

x 1

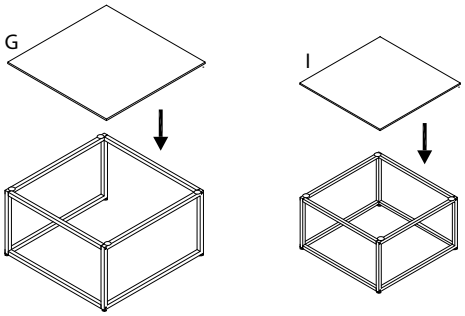

1087/BREA/070222/