ABISKO

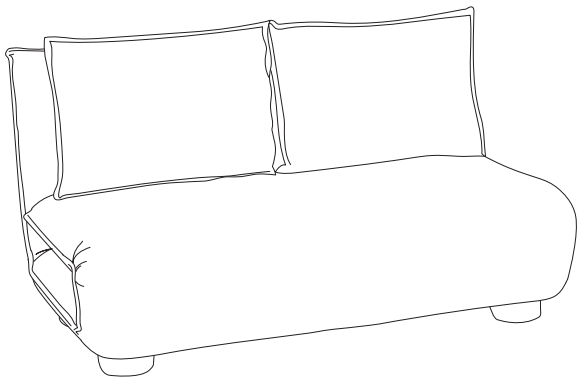

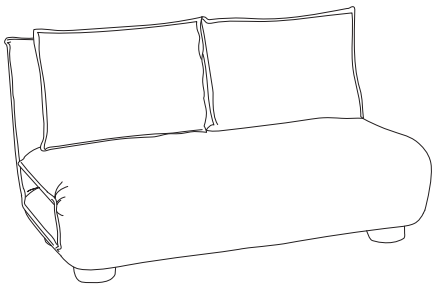

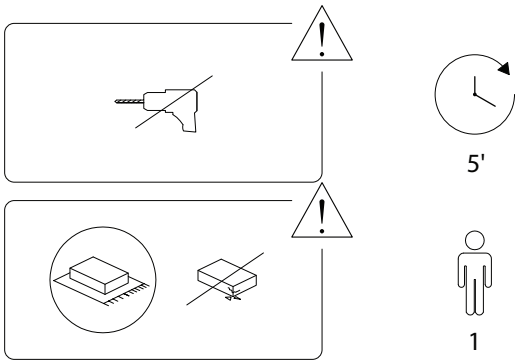

1/4

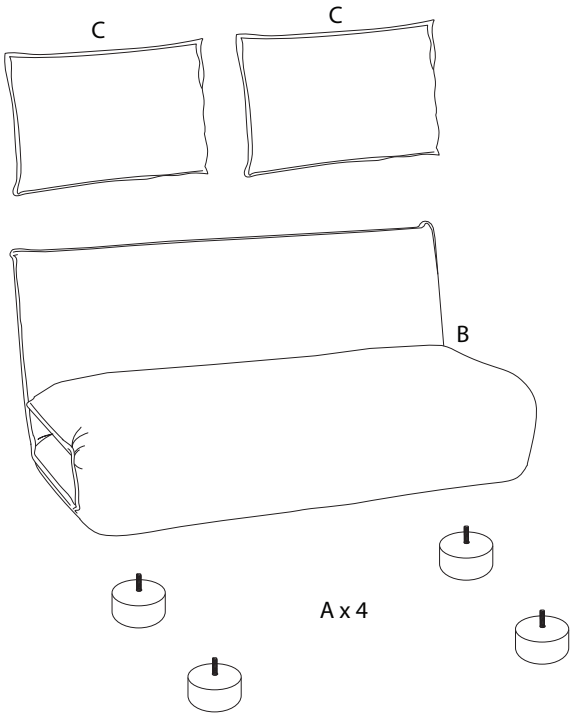

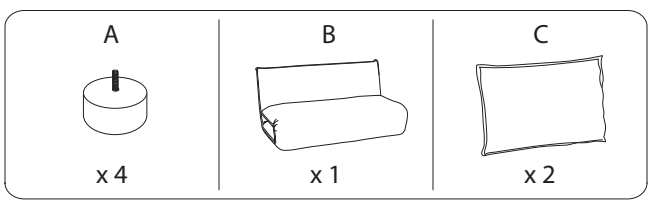

2/4

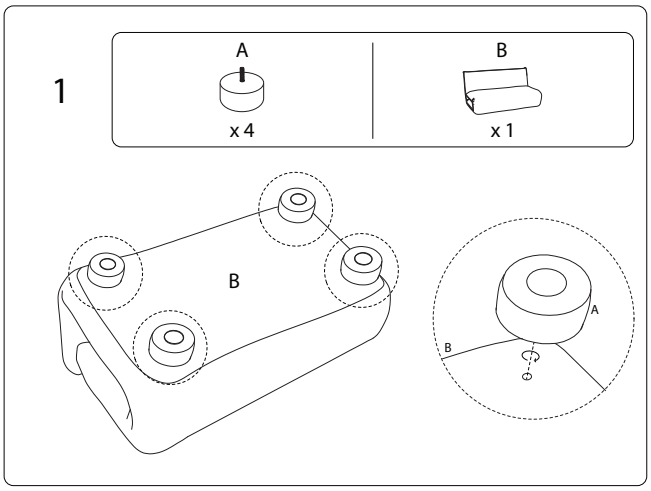

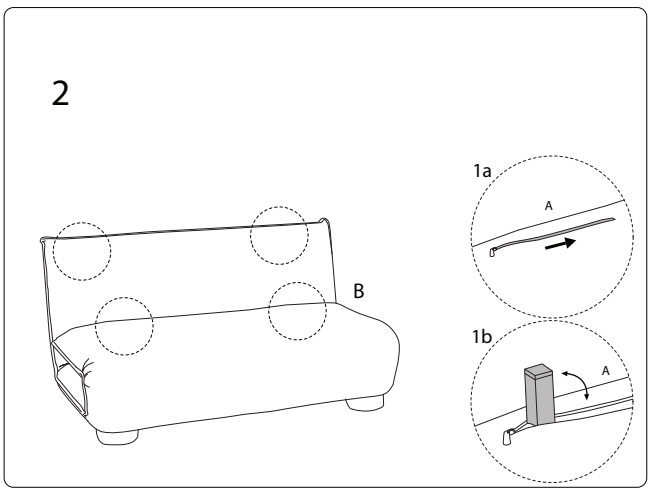

3/4

!

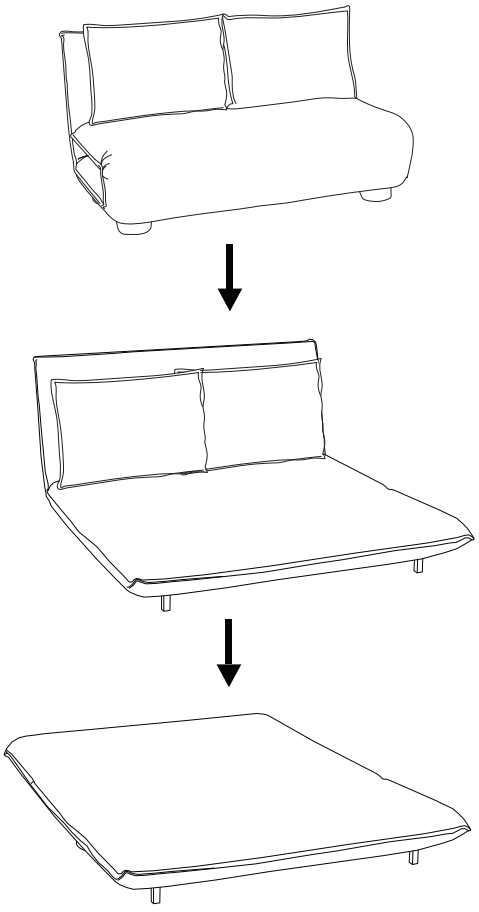

1252/ABISKO/181225/