MONESTIER

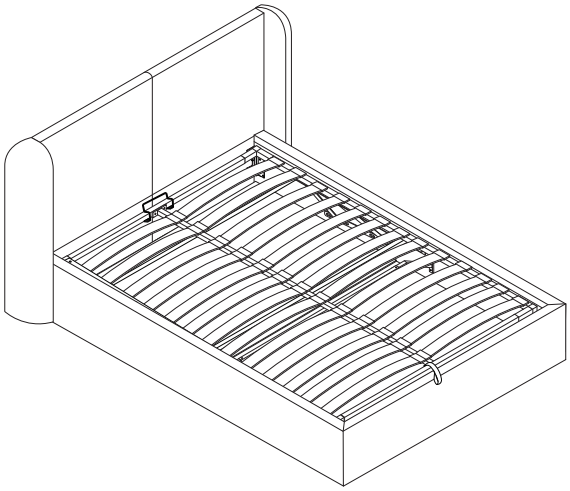

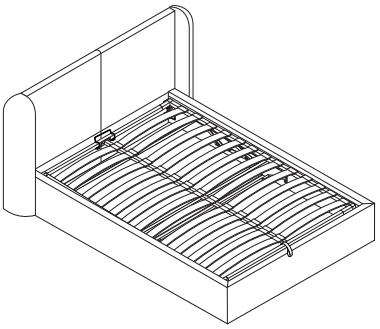

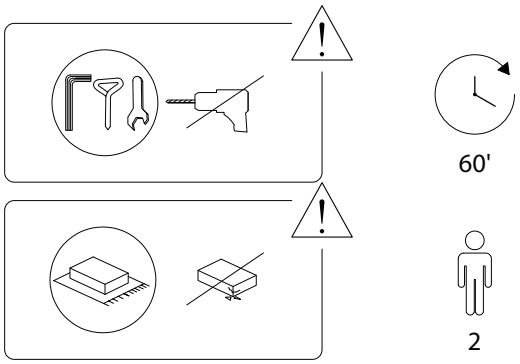
60'
2

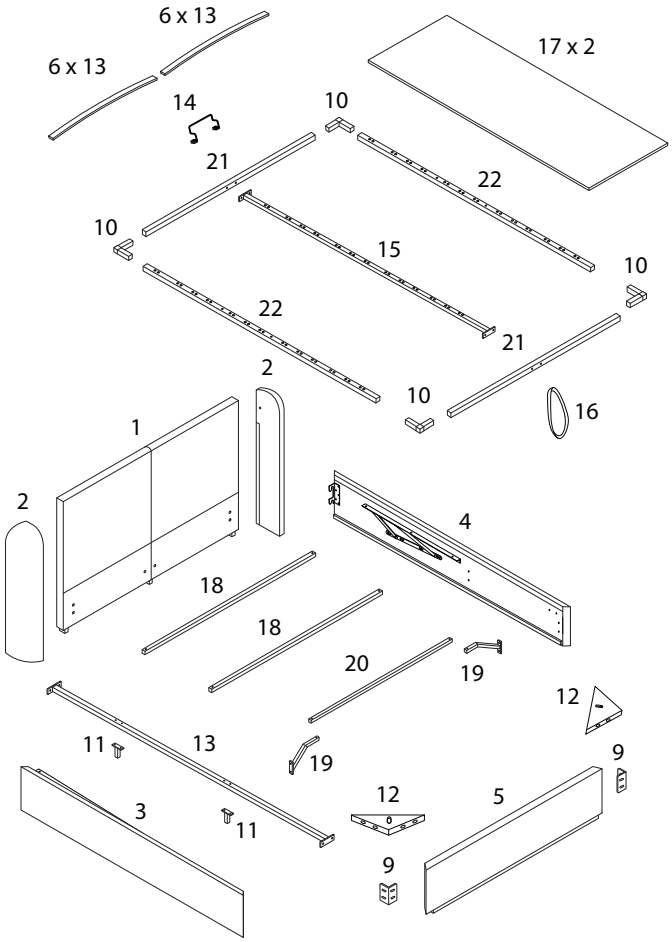
6 x 13
6 x 13
17 x 2
14
10
21
22
10
15
10
22
21
2
10
16
1
2
4
18
18
20
19
12
11
13
19
9
12
5
3
11
9

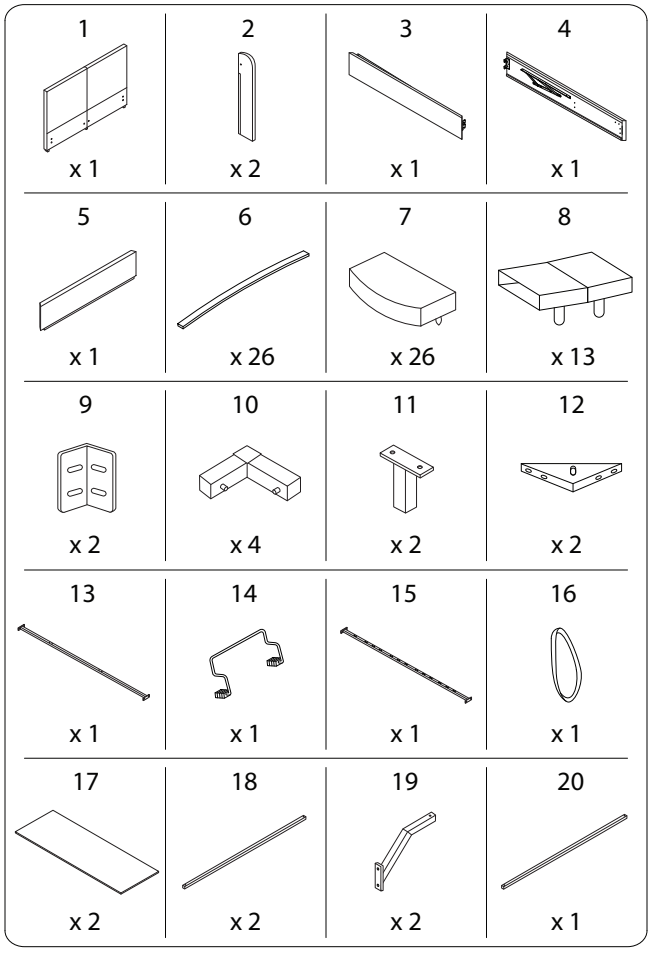
1 x 1
2 x 2
3 x 1
4 x 1
5 x 1
6 x 26
7 x 26
8 x 13
9 x 2
10 x 4
11 x 2
12 x 2
13 x 1
14 x 1
15 x 1
16 x 1
17 x 2
18 x 2
19 x 2
20 x 1

21 x 2	22 x 2	A M8 x 30 x 28
B M8 x 40 x 10	C x 14	D x 4
E x 10	F M5 x 1	G x 1
H M4 x 2	I_1 M6 x 20 x 2	I_2 M6 x 20 x 2
J M8 x 70 x 4	K M4 x 45 x 6	L x 1

1

1	2	E	F	K
x 1	x 2	x 6	M5 x 1	M4 x 45 x 6

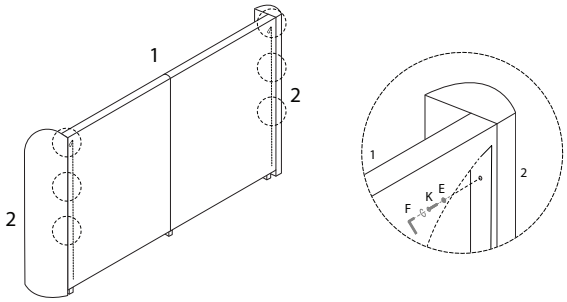

2

A	D	E	F
M8 x 30 x 4	x 4	x 4	M5 x 1

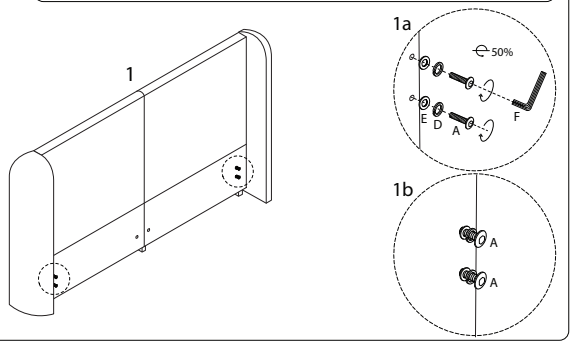

3

3	4	F
x 1	x 1	M5 x 1

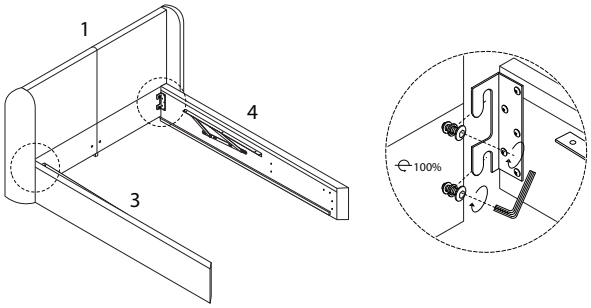

5

12	A	F
x 2	M8 x 30 x 8	x 1

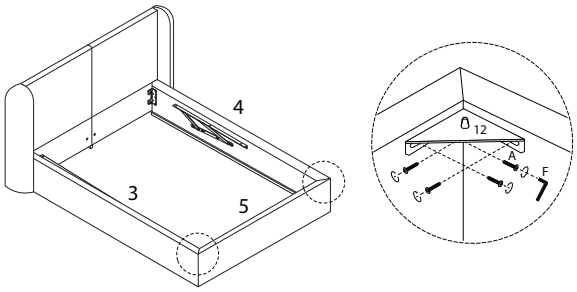

4

5	9	A	F
x 1	x 2	M8 x 30 x 8	M5 x 1

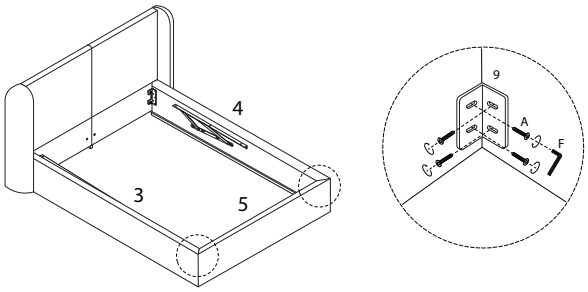

6

11	13	B	C	F	G
x 2	x 1	M8 x 40 x 4	x 4	M5 x 1	x 1

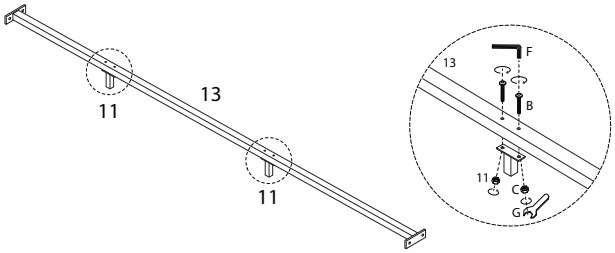

7

A	F
M8 x 30	M5
x 4	x 1

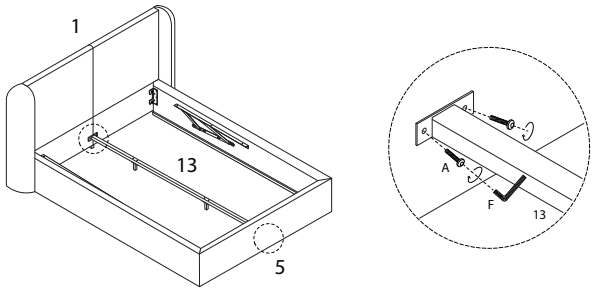

8

19	20	H	I1	I2
		M4	M6 x 20	M6 x 20
x 2	x 1	x 2	x 2	x 2

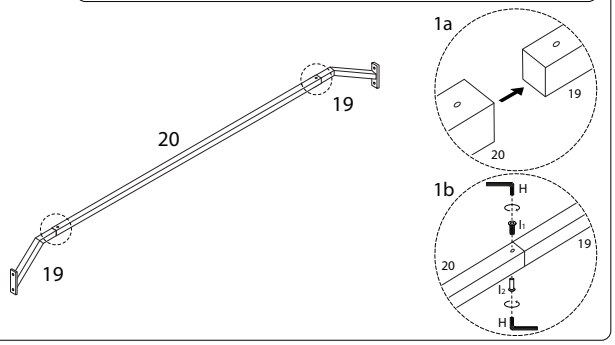

9

A	F
M8 x 30	M5
x 4	x 1

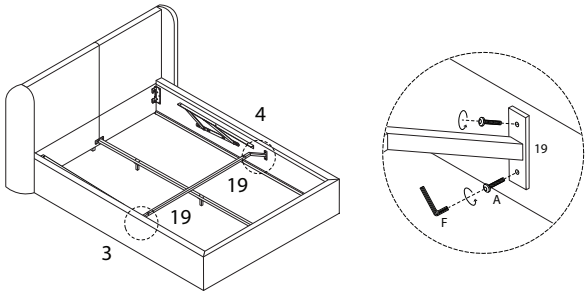

10

17
x 2

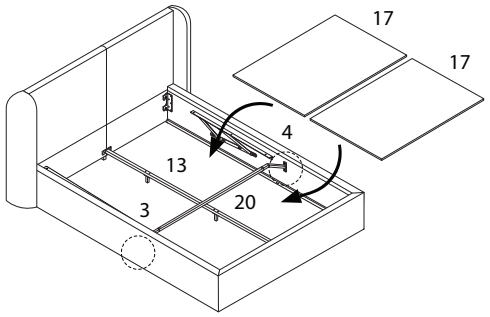

11

10	21	22
x 4	x 2	x 2

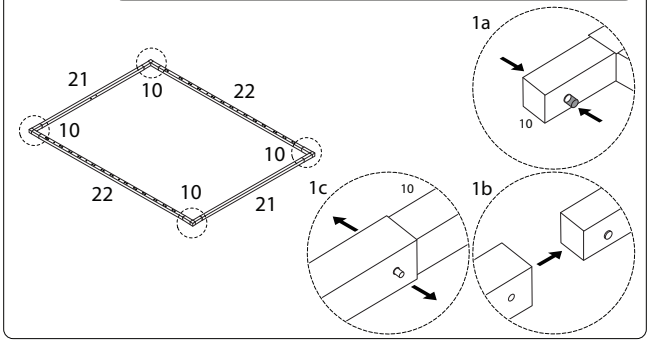

12

15	B	C	F	G
	M8 x 40		M5	
x 1	x 4	x 4	x 1	x 1

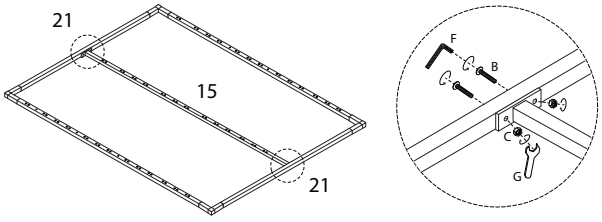

13

14
x 1

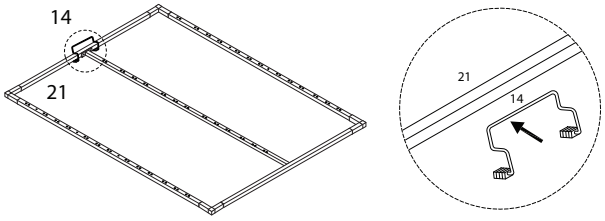

14

16
x 1

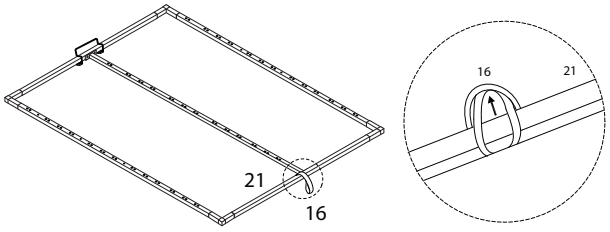

15

J	F
M8 x 70	M5
x 4	x 1

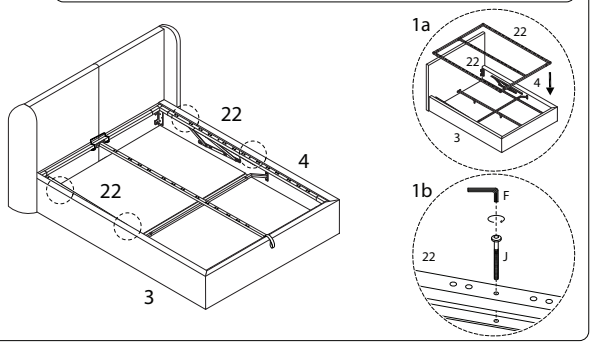

16

18	C	F	G
		M5	
x 2	x 4	x 1	x 1

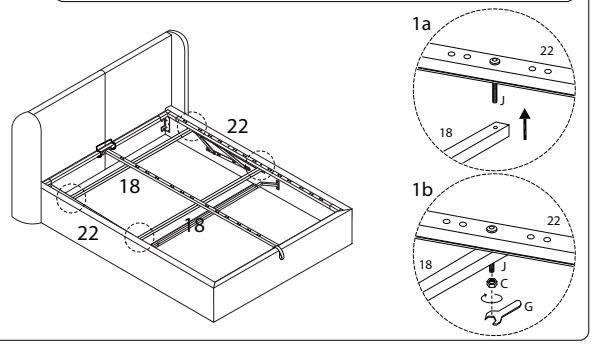

17

B	C	F	G
M8 x 40		M5	
x 2	x 2	x 1	x 1

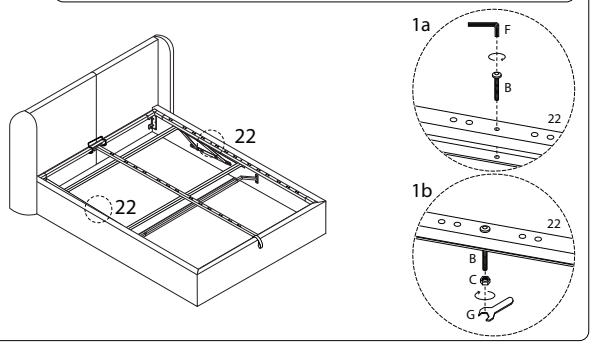

18

L
x 1

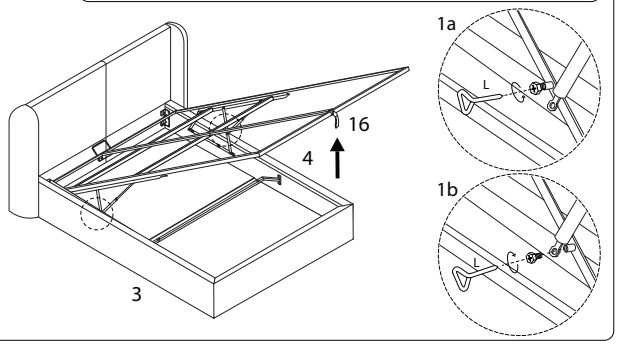

19 x 13

6	7	8
x 2	x 2	x 1

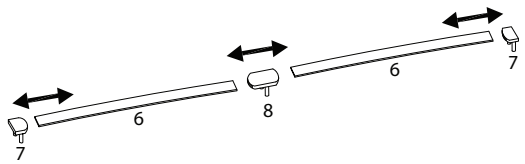

!

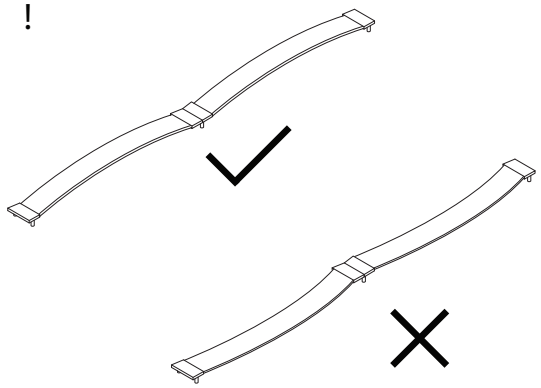
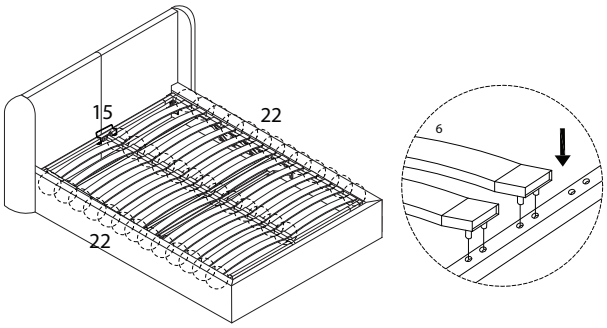
20