LEIREN

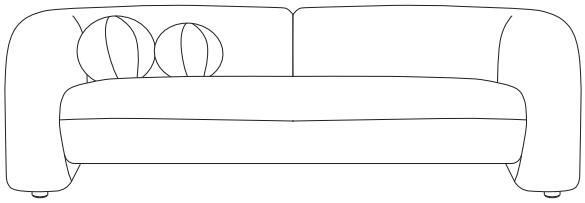

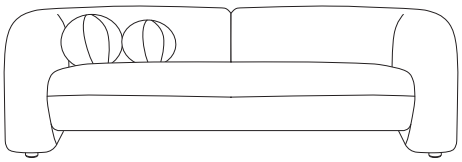

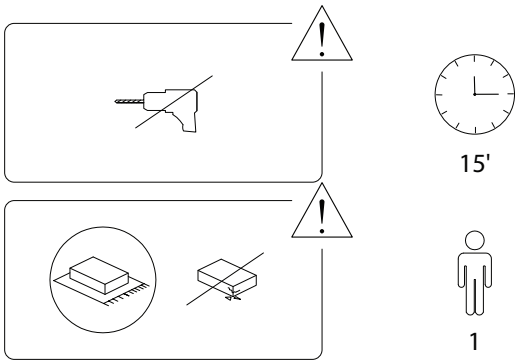

1/4

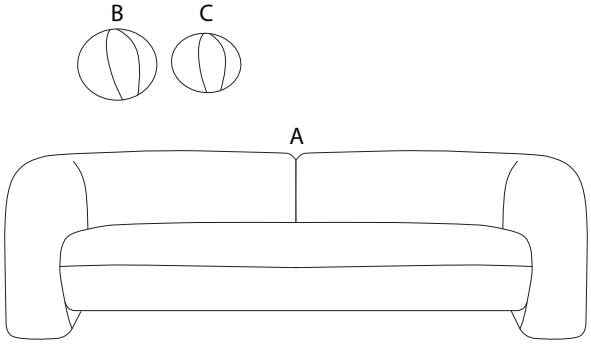

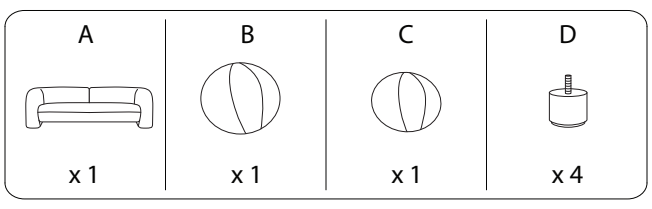

2/4

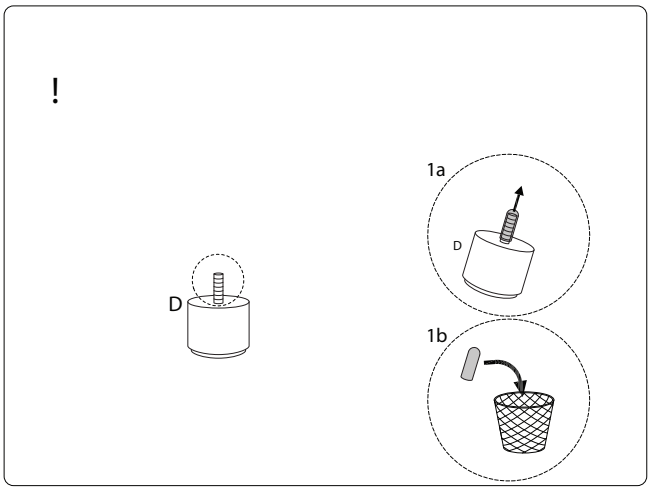

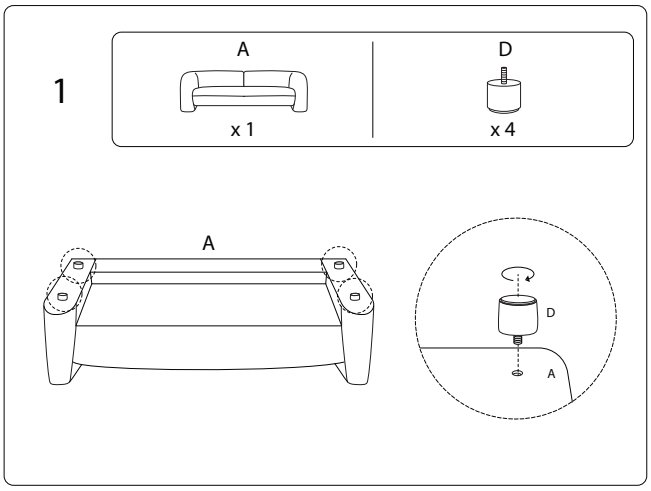

3/4

2

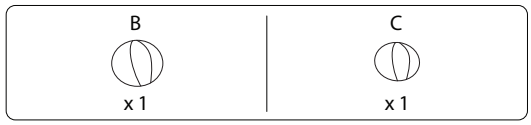

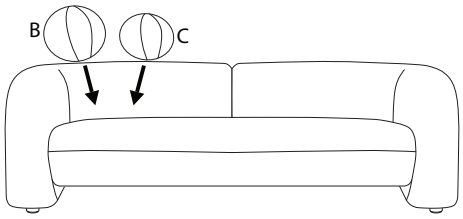

1919/LEIREN/010224/