GENAS

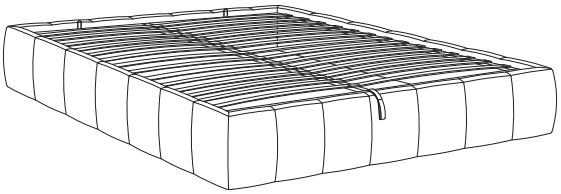

1/14

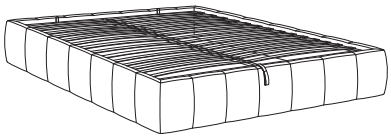

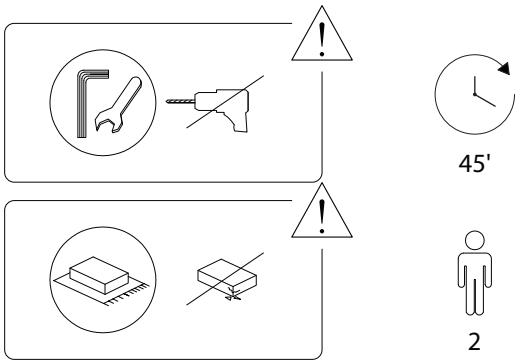

2/14

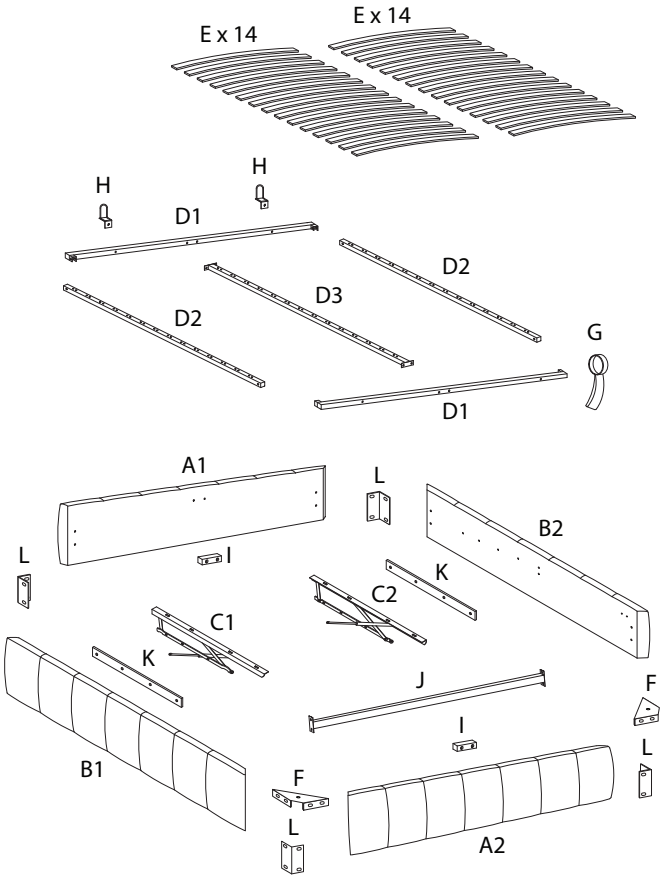

3/14

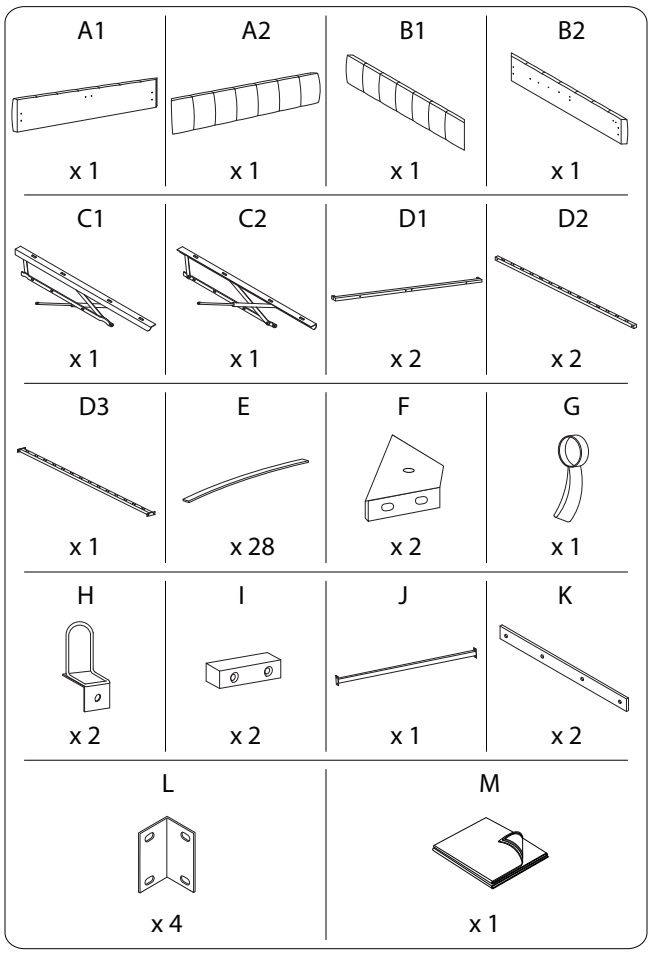

4/14

1	2	3	4
M8 x 55	M8 x 45	M8 x 30	M6 x 40
x 4	x 14	x 16	x 8
5	**6**	**7**	**8**
M6 x 20		M8	M8
x 12	x 14	x 34	x 34
9	**10**	**11**	**12**
M8		M8	M6
x 1	x 1	x 1	x 20
13	**14**	**15**	**16**
M6	M6		
x 20	x 1	x 14	x 28
17		**18**	
x 3		x 2	

1

A1	A2	I	1	7	8	9
			M8 x 55	M8	M8	M8
x 1	x 1	x 2	x 4	x 4	x 4	x 1

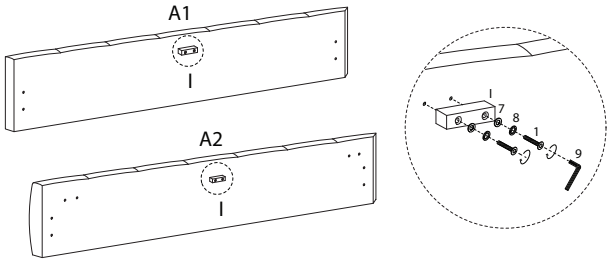

2

B1	B2	L	3	7	8	9
			M8 x 30	M8	M8	M8
x 1	x 1	x 4	x 16	x 16	x 16	x 1

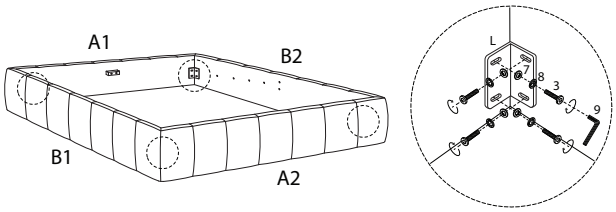

3

K	C2	4	12	13	14
		M6 x 40	M6	M6	M6
x 1	x 1	x 4	x 4	x 4	x 1

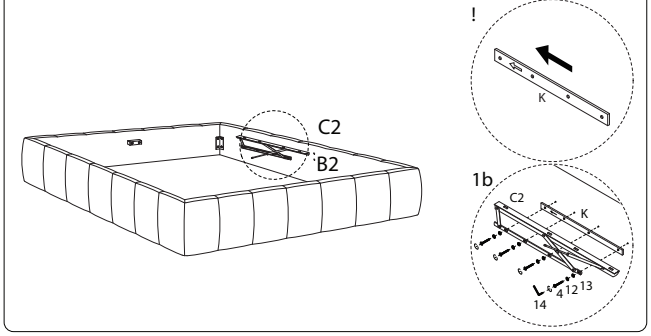

4

K	C1	4	12	13	14
		M6 x 40	M6	M6	M6
x 1	x 1	x 4	x 4	x 4	x 1

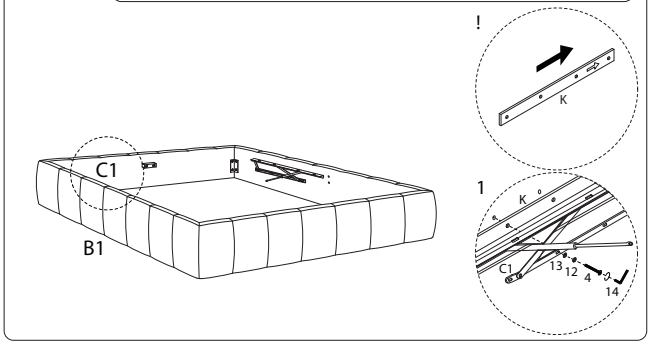

5

F	5	12	13	14
	M6 x 20	M6	M6	M6
x 2	x 8	x 8	x 8	x 1

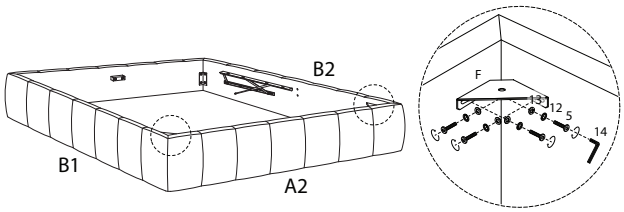

6

18
x 2

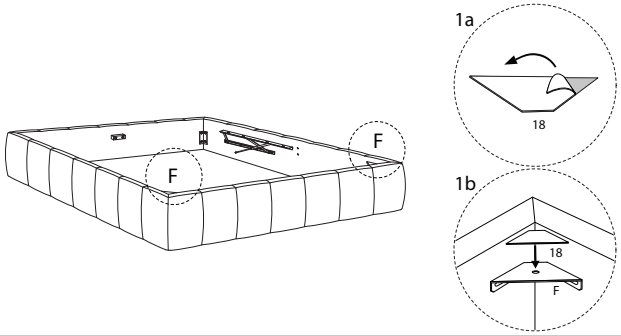

7

J	5	12	13	14
x 1	M6 x 20 x 4	M6 x 4	M6 x 4	M6 x 1

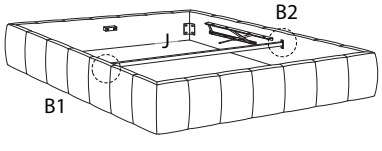

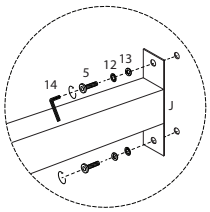

8

17
x 3

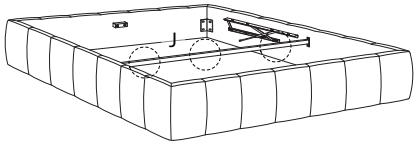

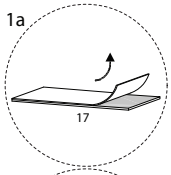

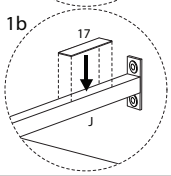

9

D1	H	2	6	7	8	9	10
x 1	x 2	M8 x 45 x 2	x 2	M8 x 2	M8 x 2	M8 x 1	x 1

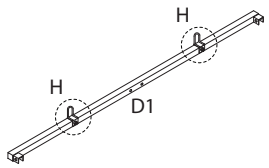

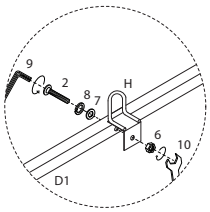

10

D1	G
x 1	x 1

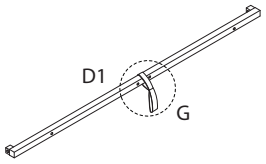

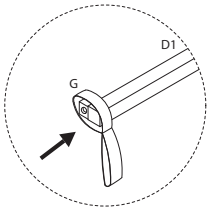

11

D2	2	6	7	8	9	10
x 2	M8 x 45 x 4	x 4	M8 x 4	M8 x 4	M8 x 1	x 1

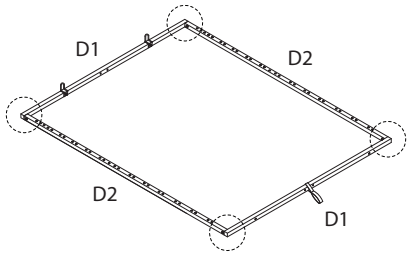

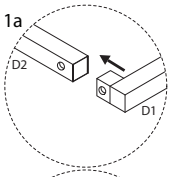

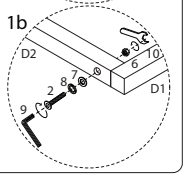

12

D3	2	6	7	8	9	10
x 1	M8 x 45 x 4	x 4	M8 x 4	M8 x 4	M8 x 1	x 1

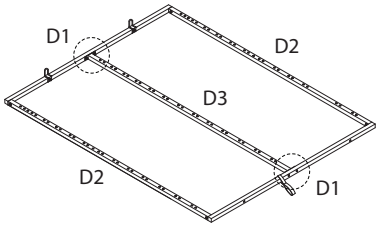

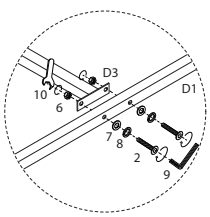

13

2	6	7	8	9	10
M8 x 45 x 4	x 4	M8 x 4	M8 x 4	M8 x 1	x 1

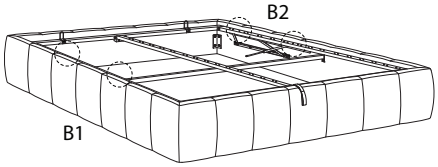

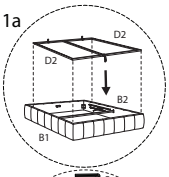

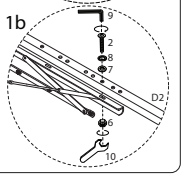

14 x14

E	15	16
x 2	x 1	x 2

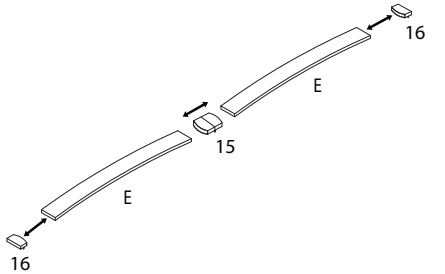

!

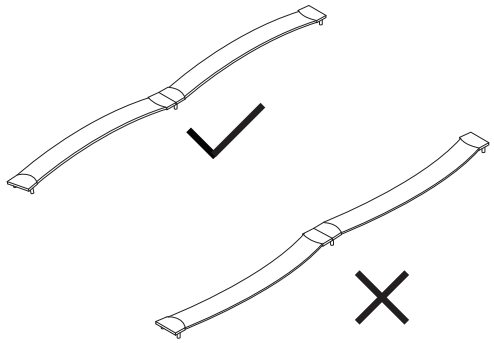

16

11

M8

x 1

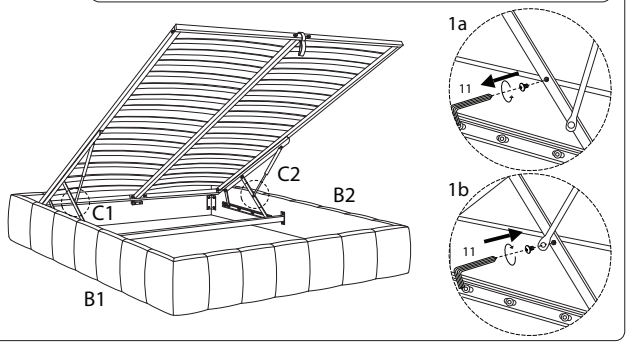

15

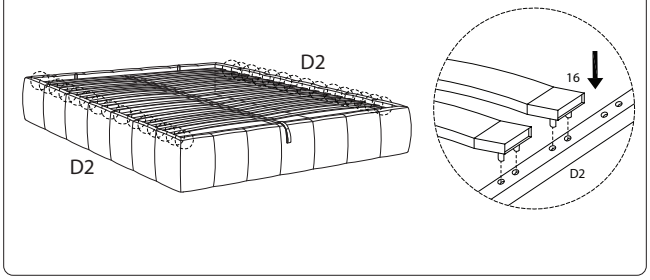

17

M

x 1

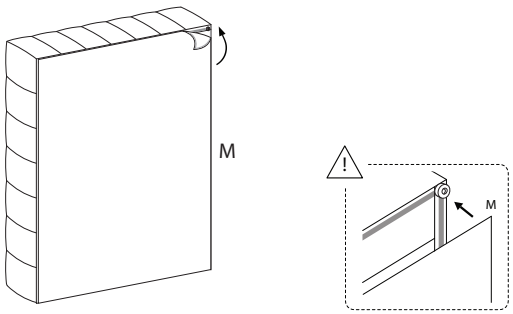

751/GENAS/130526/

751/GENAS/130526/