VARNA

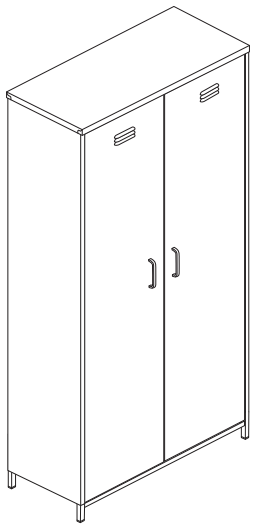

1/13

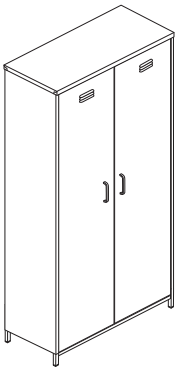

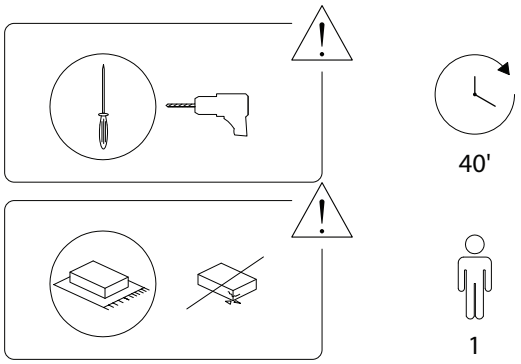

2/13

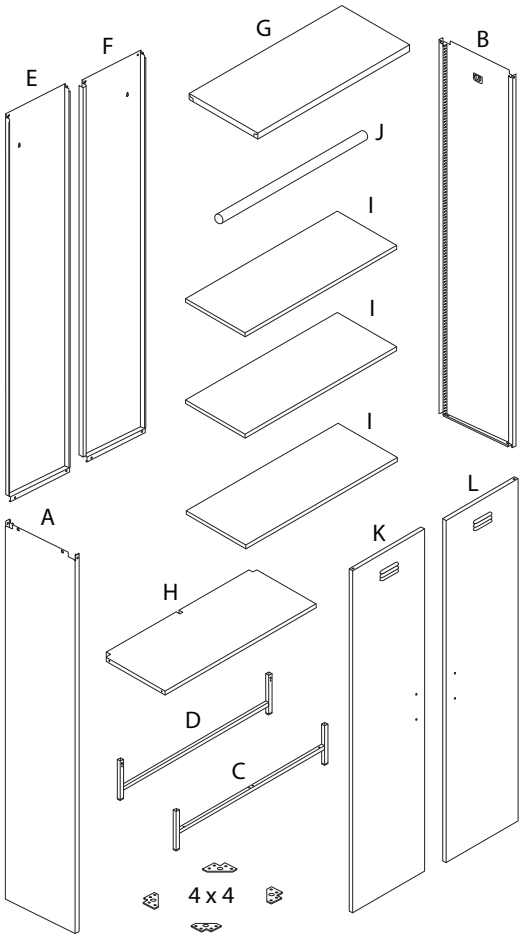

3/13

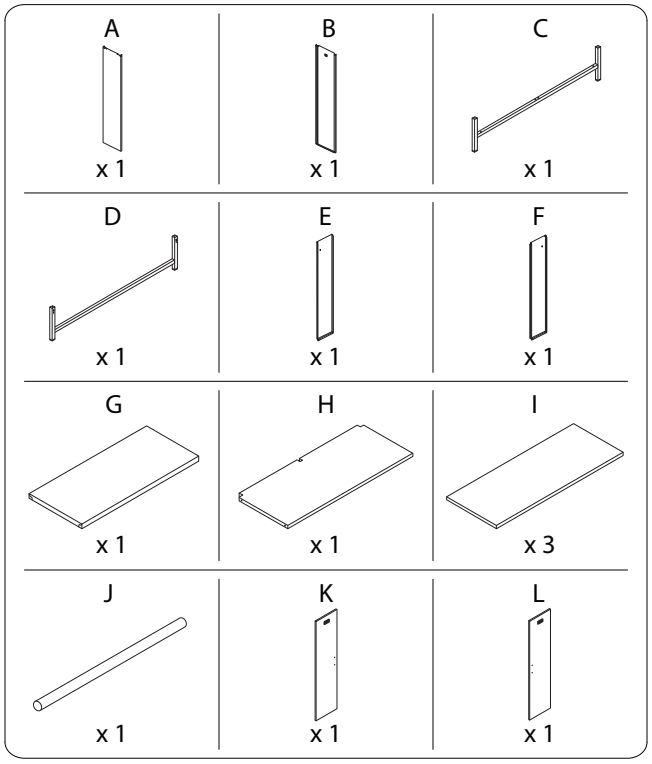

4/13

1	2A	2B
		
x 20	x 2	x 2
3A	**3B**	**3C**
		
x 2	x 4	x 4
4	**5A**	**5B**
		
x 4	x 2	x 2
5C	**6**	**7A**
		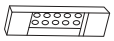
x 2	x 12	x 4
7B		
		
x 4		

1

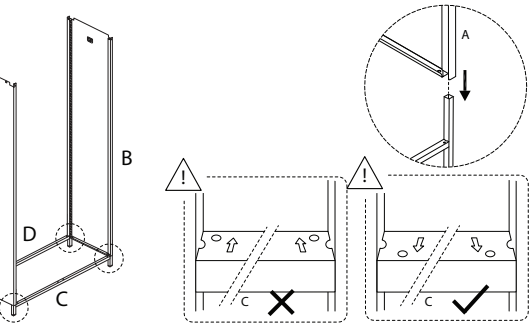

2

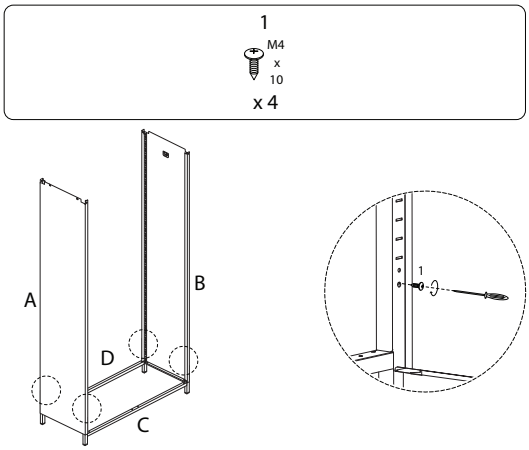

3

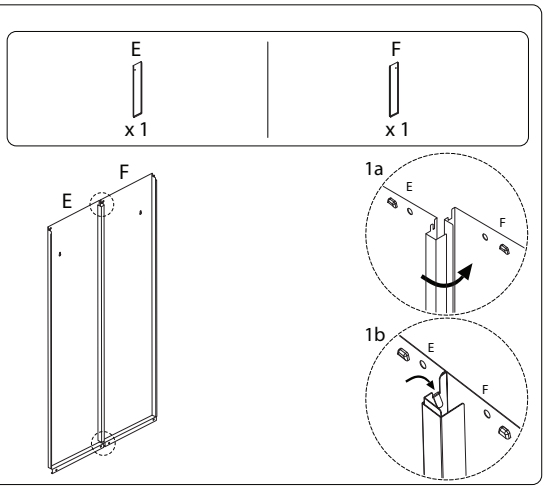

5

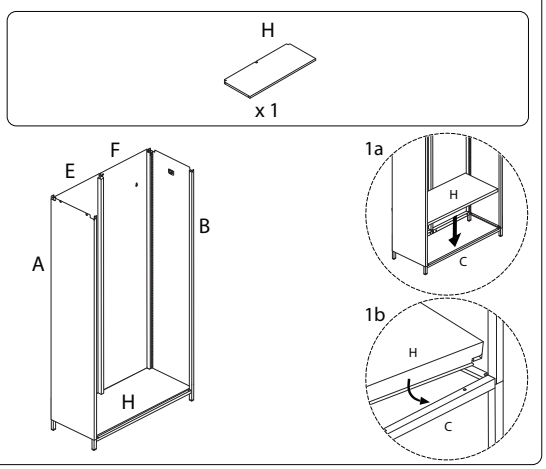

4

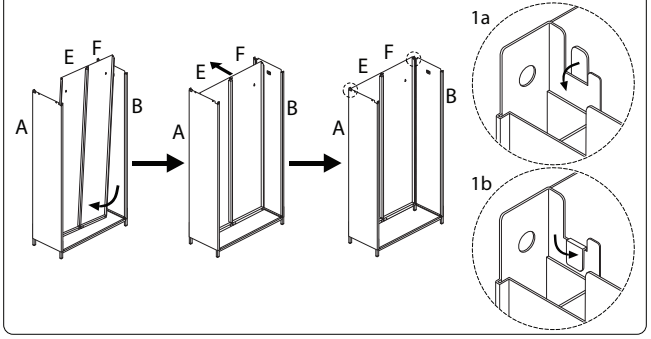

6

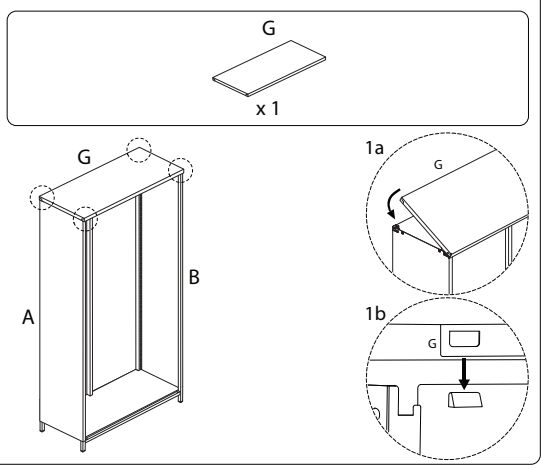

7

1 — M4 x 10 — x 16

4 — x 4

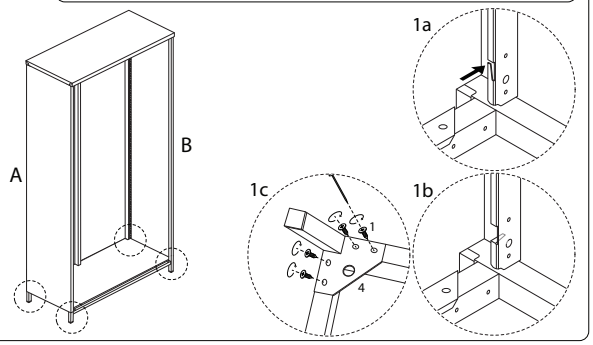

8

5C — x 2

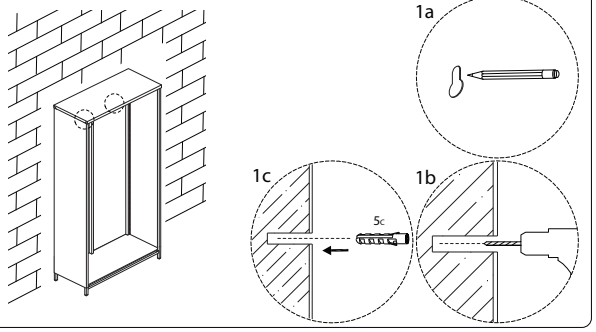

9

5A — M4 x 35 — x 2

5B — x 2

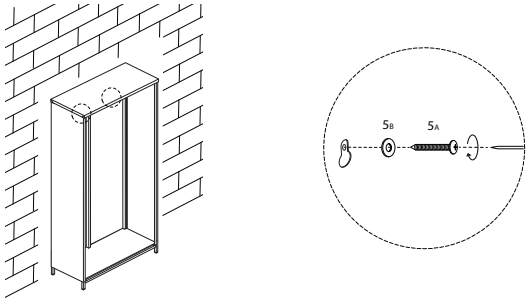

10

J — x 1

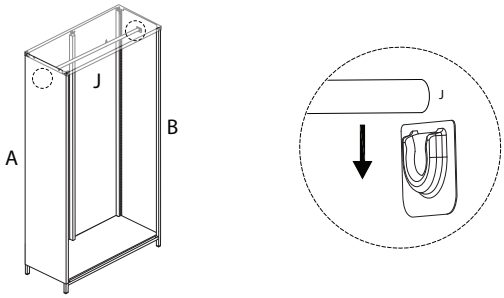

11

6 — x 12

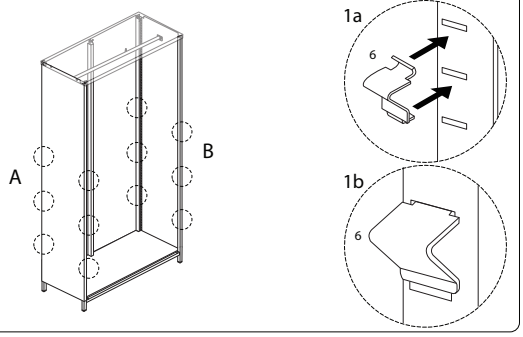

12

I — x 3

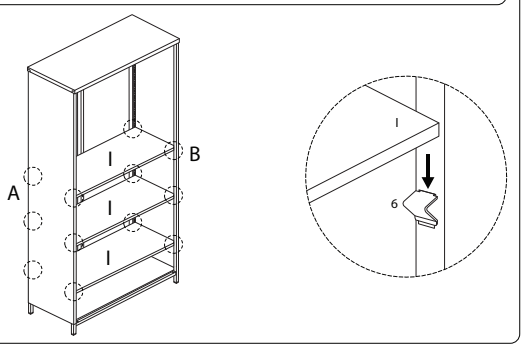

13

K — x 1

3A — x 1

3B — M4 — x 2

3C — M4 x 6 — x 2

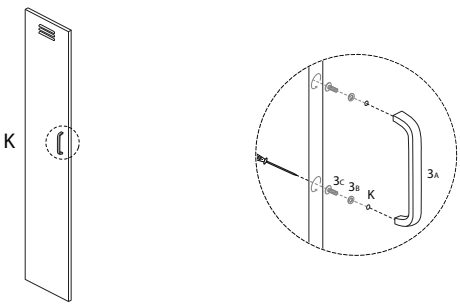

14

L — x 1

3A — x 1

3B — M4 — x 2

3C — M4 x 6 — x 2

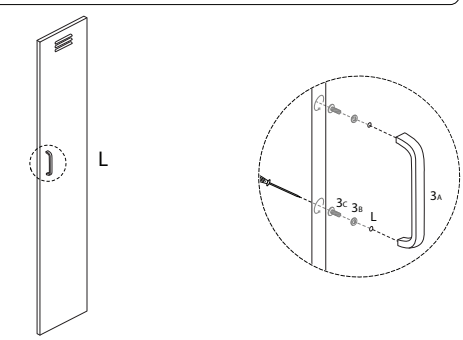

15

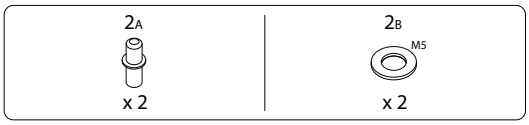

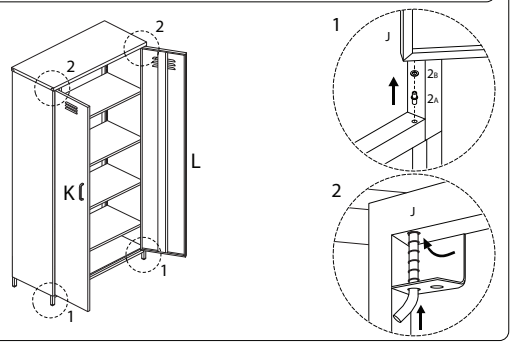

16

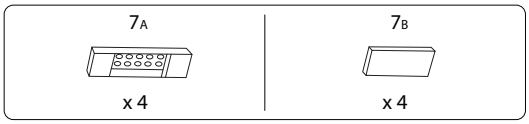

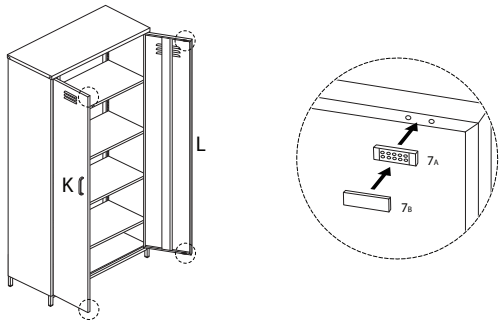

2121/VARNA/070426/