LEMVIG

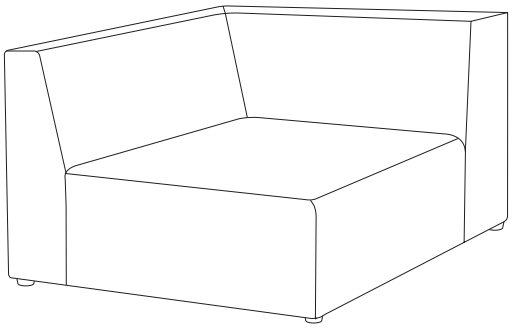

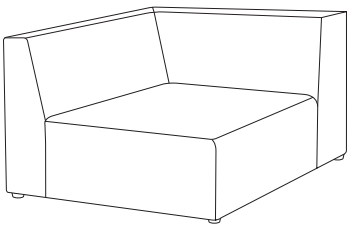

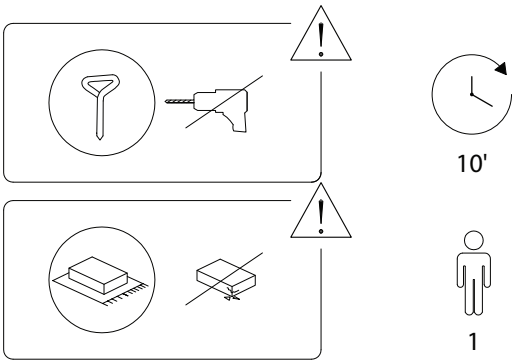

1/3

600/CORNER.LEMVIG/280225/

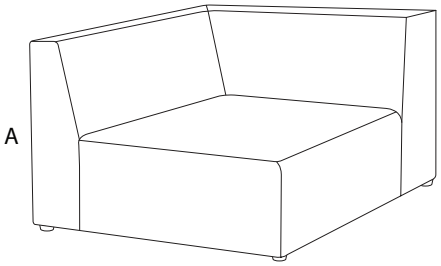

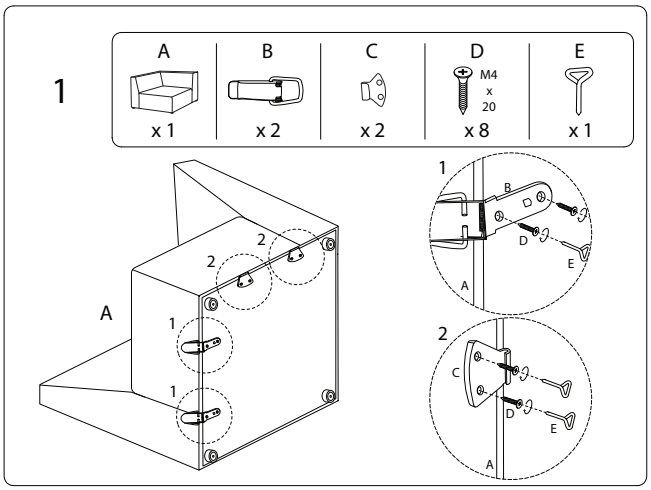

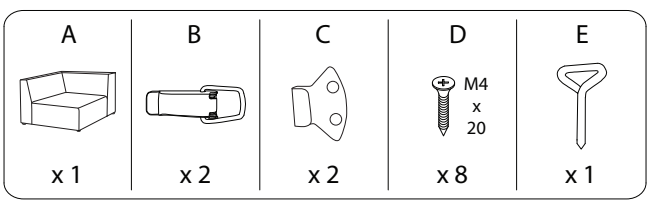

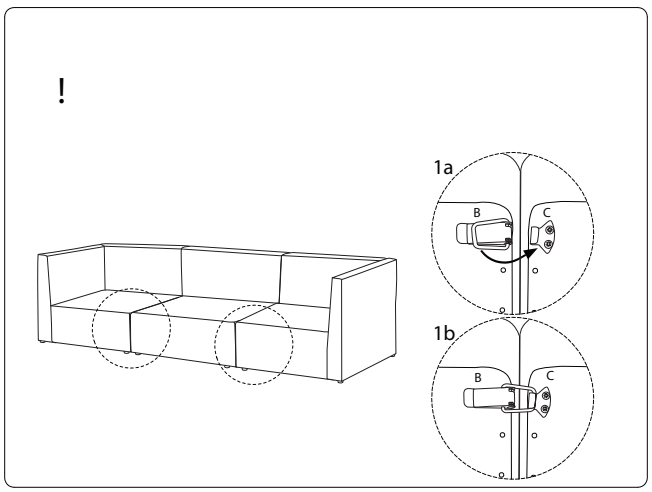

2/3

3/3

600/CORNER.LEMVIG/280225/

600/CORNER.LEMVIG/280225/