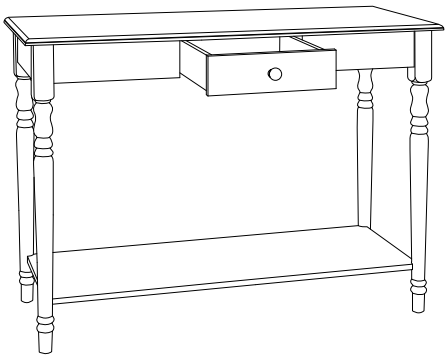

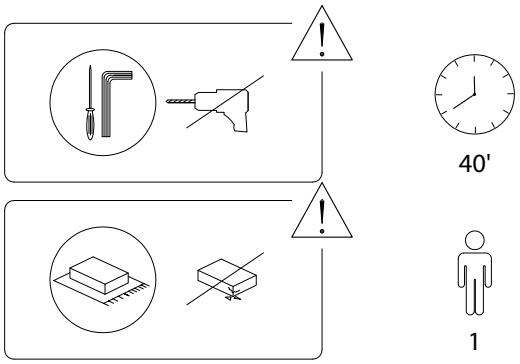
40'
1





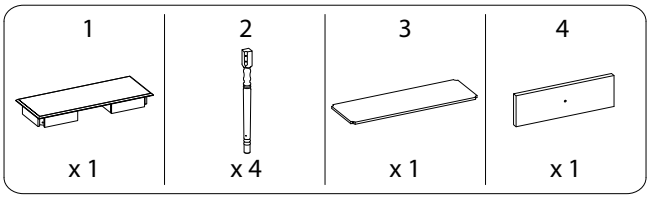
1
x 1
2
x 4
3
x 1
4
x 1

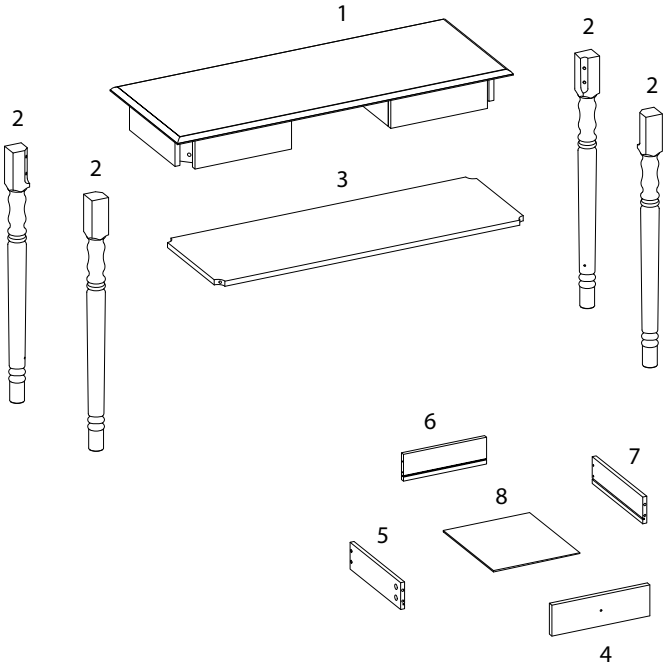
1
2
2
2
2
3
6
7
8
5
4





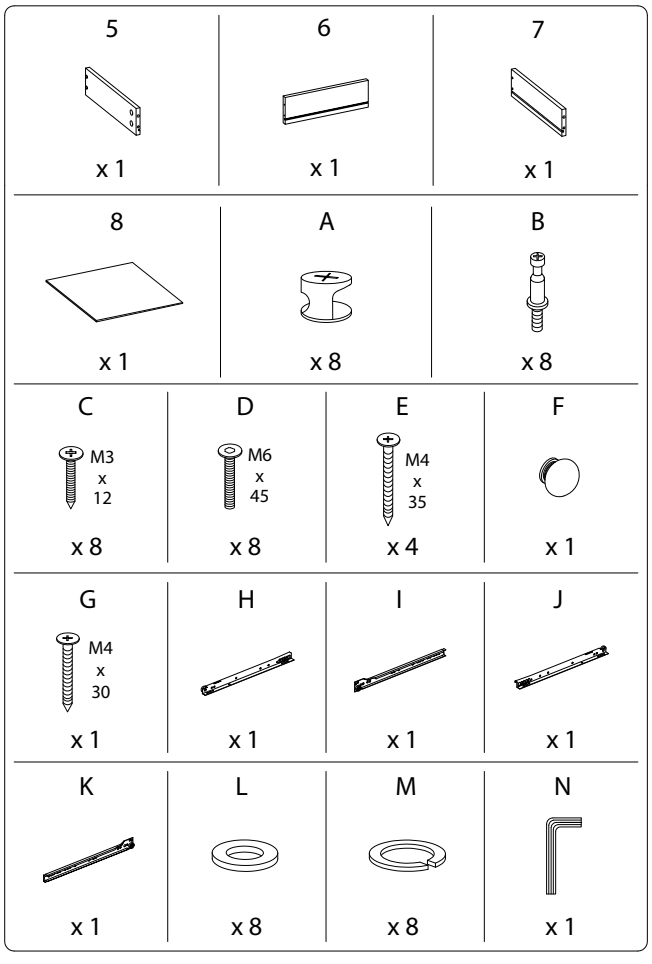
5
x 1
6
x 1
7
x 1
8
x 1
A
x 8
B
x 8
C
M3 x 12
x 8
D
M6 x 45
x 8
E
M4 x 35
x 4
F
x 1
G
M4 x 30
x 1
H
x 1
I
x 1
J
x 1
K
x 1
L
x 8
M
x 8
N
x 1





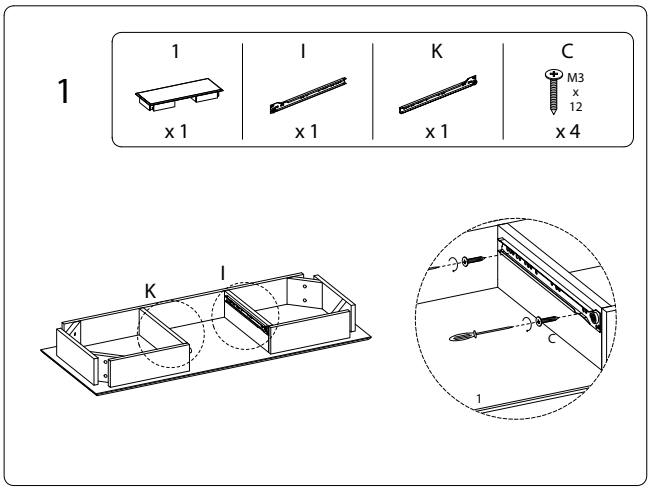
1
1
x 1
I
x 1
K
x 1
C
M3 x 12
x 4
K
I
C
1

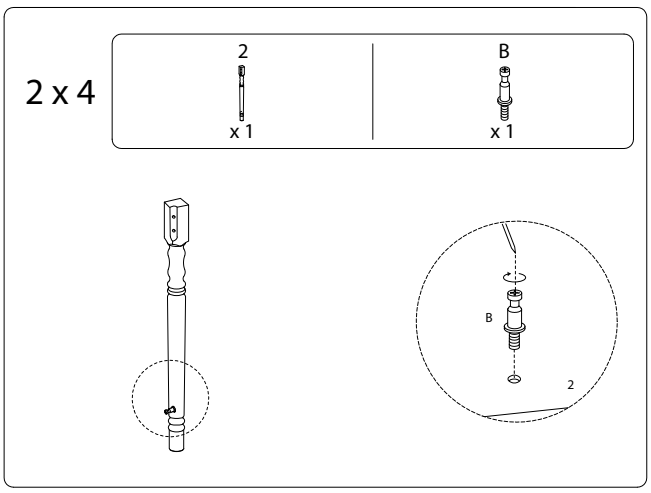
2 x 4
2
x 1
B
x 1
B
2

## 3

| 3 | A |
|---|---|
| x 1 | x 4 |

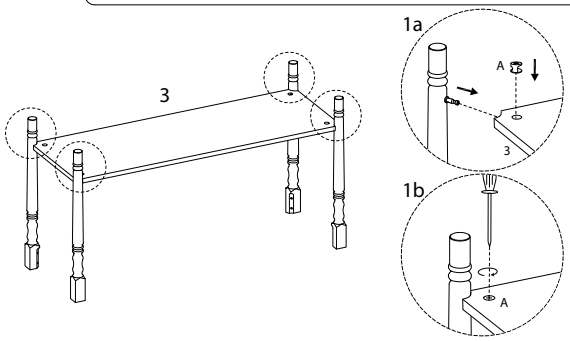


## 4

| L | M | D | N |
|---|---|---|---|
| x 8 | x 8 | M6 x 45 x 8 | x 1 |

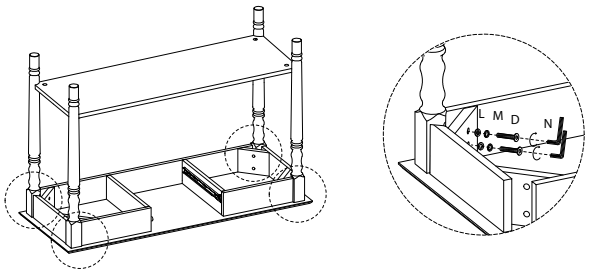






## 5

| 4 | B |
|---|---|
| x 1 | x 4 |

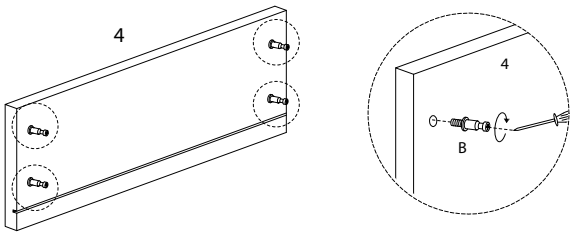


## 6

| 5 | 7 | A |
|---|---|---|
| x 1 | x 1 | x 4 |

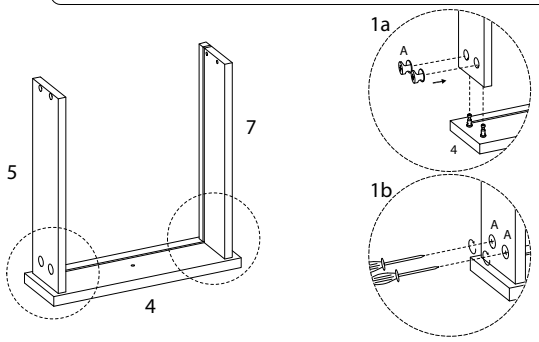






## 7

| 8 |
|---|
| x 1 |

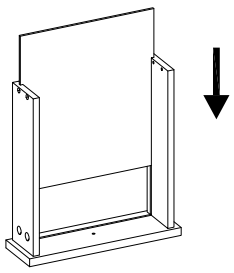

## 8

| 6 | E |
|---|---|
| x 1 | M4 x 35 x 4 |

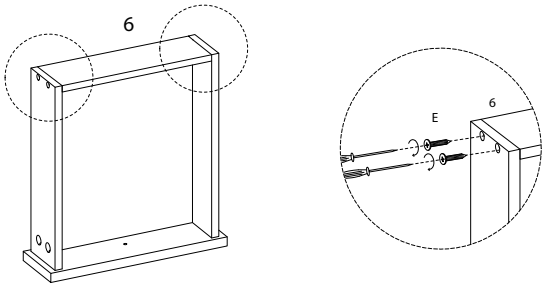






## 9

| H | I | C |
|---|---|---|
| x 1 | x 1 | M3 x 12 x 4 |

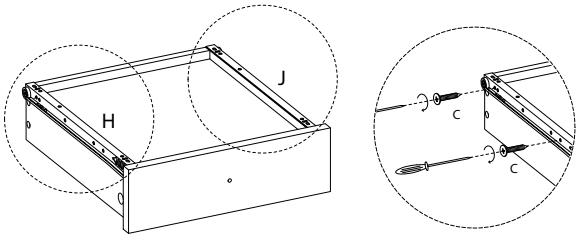


## 10

| G | F |
|---|---|
| M4 x 30 x 1 | x 1 |

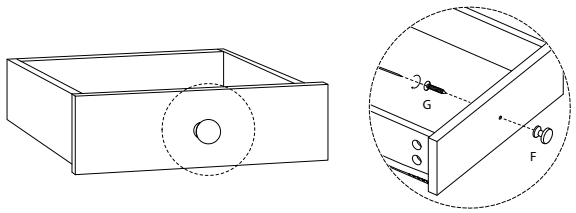

11

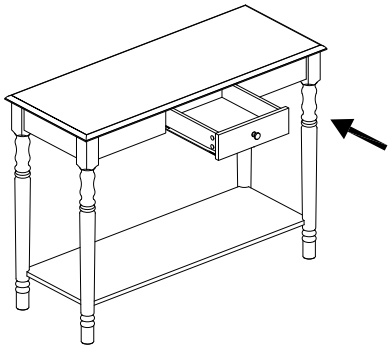



1025/TOBAGO/200919/