ZEHNA

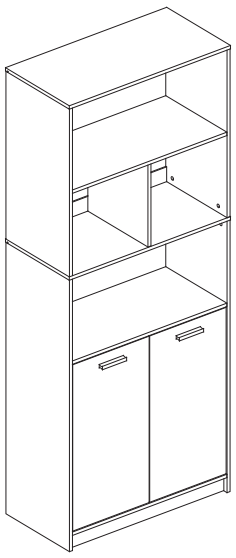

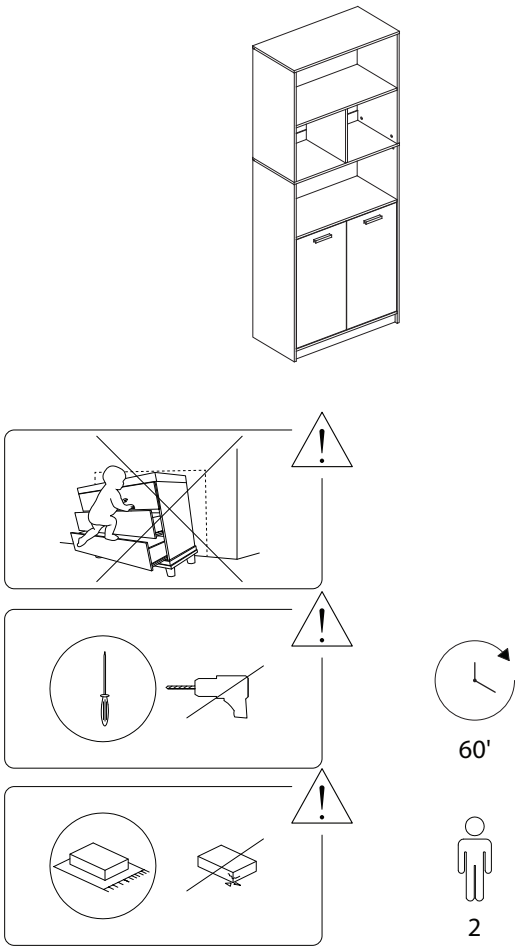

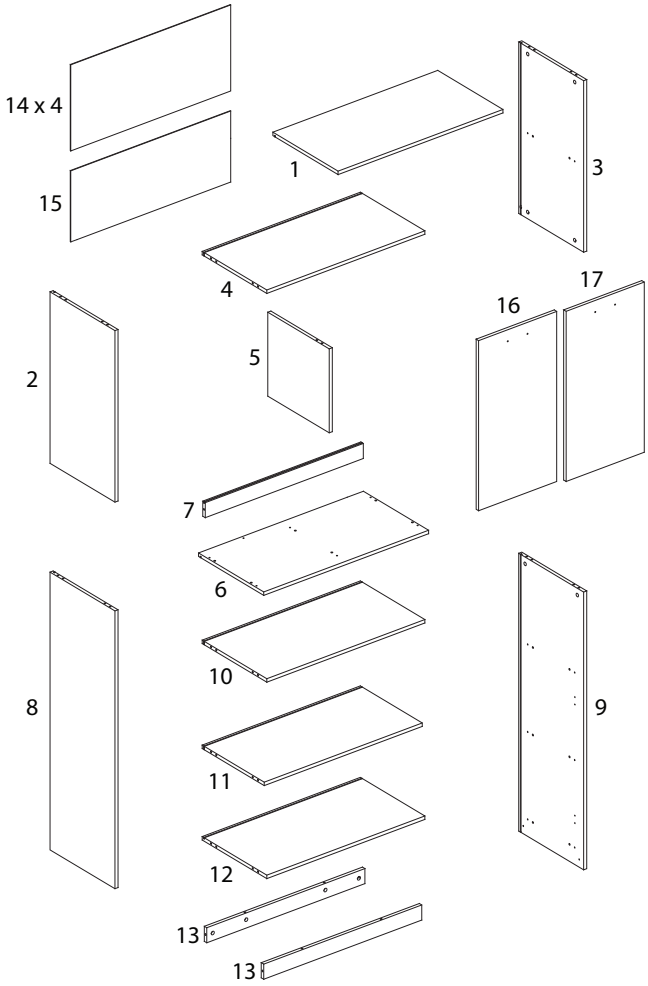

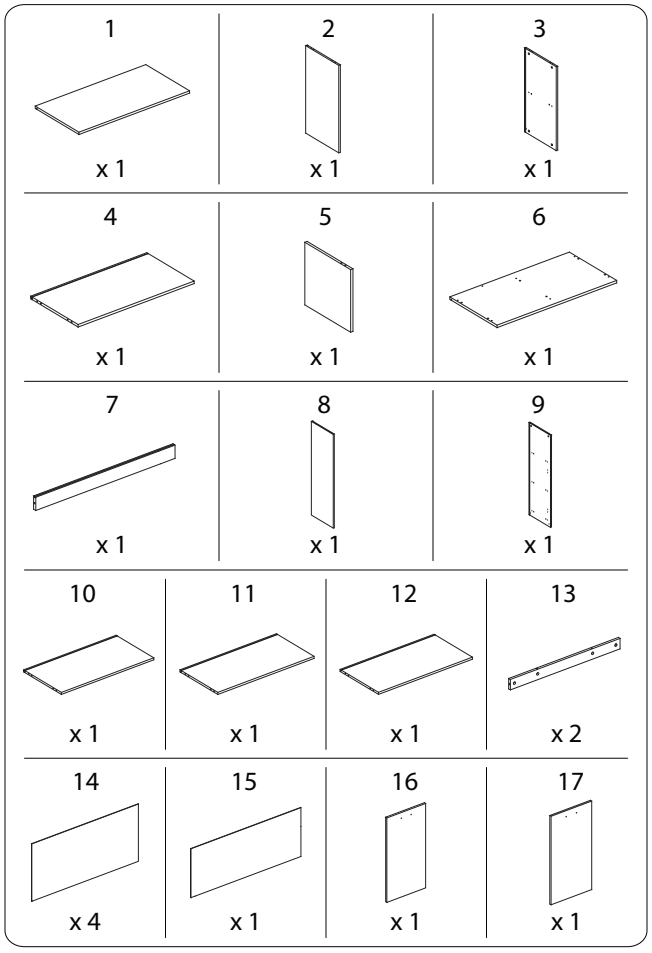

1246/ZEHNA/090226/

A	B	C
x 44	x 44	x 32
D	**E**	**F1**
M4 x 22		
x 4	x 2	x 4
F2	**G1**	**G2**
M3.5 x 14		M3 x 16
x 16	x 8	x 8

1

1	2	3	4	A	C
x 1	x 1	x 1	x 1	x 12	x 10

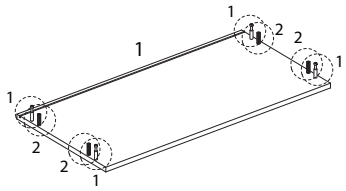

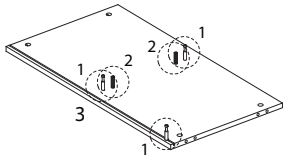

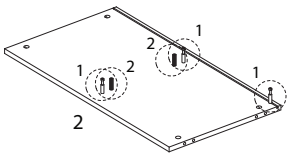

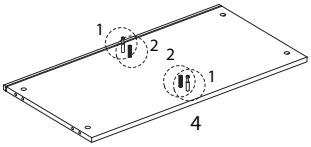

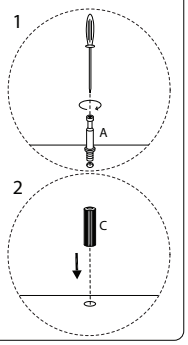

2

7	B
x 1	x 3

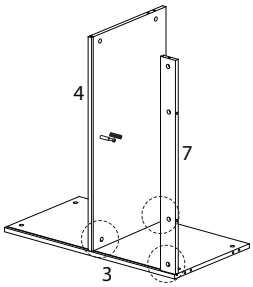

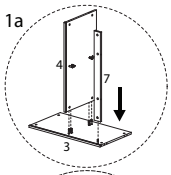

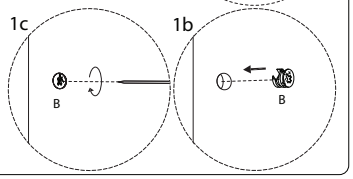

4

B
x 3

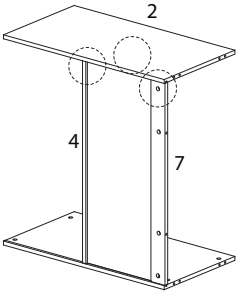

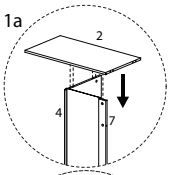

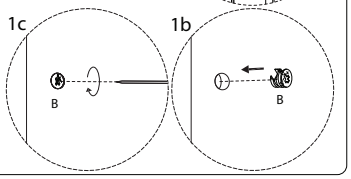

3

15
x 1

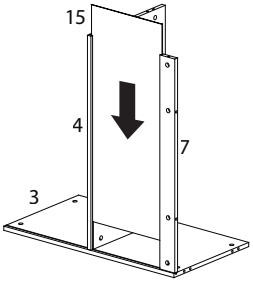

5

14
x 1

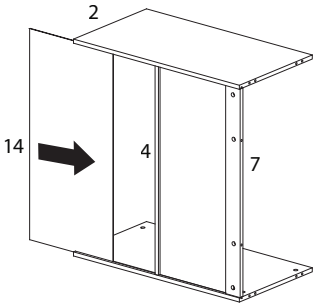

6

5	B
x 1	x 6

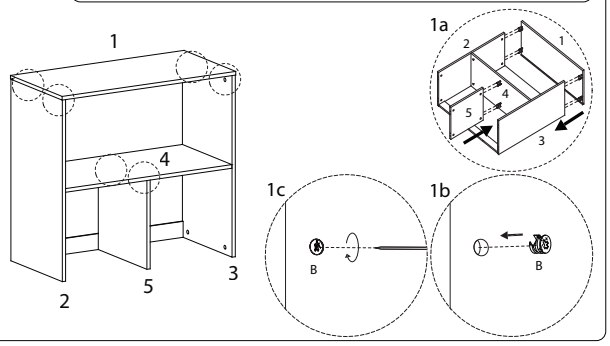

7

8	9	12	A	C
x 1	x 1	x 1	x 20	x 12

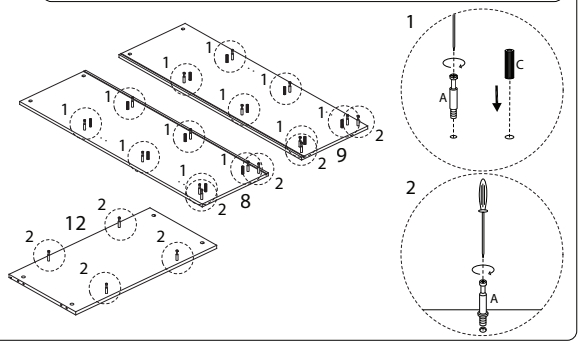

8

13	B
x 2	x 4

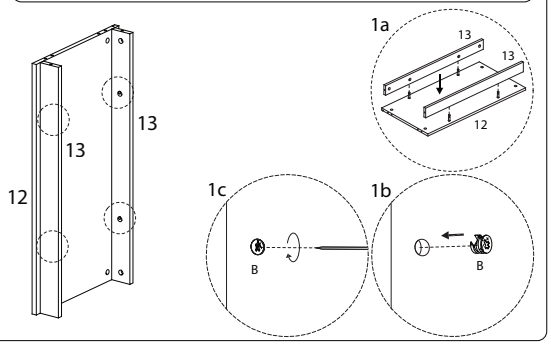

9

10	11	B
x 1	x 1	x 8

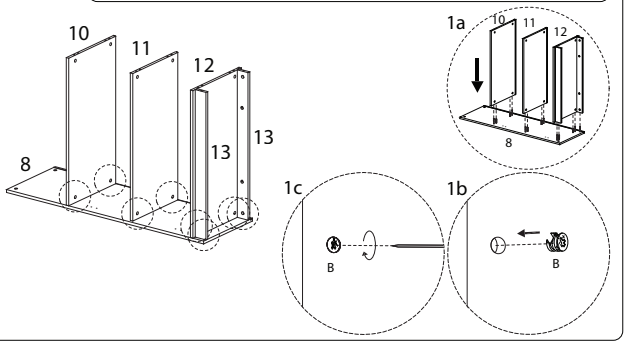

10

14
x 2

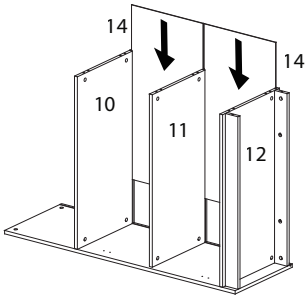

12

14
x 1

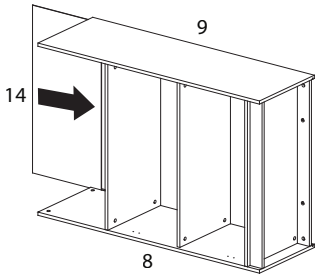

11

B
x 8

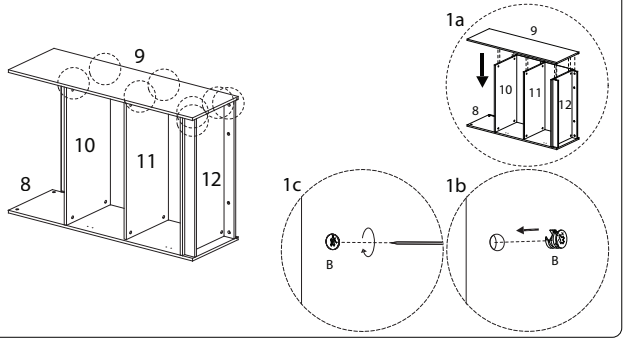

13

6	A	C
x 1	x 12	x 10

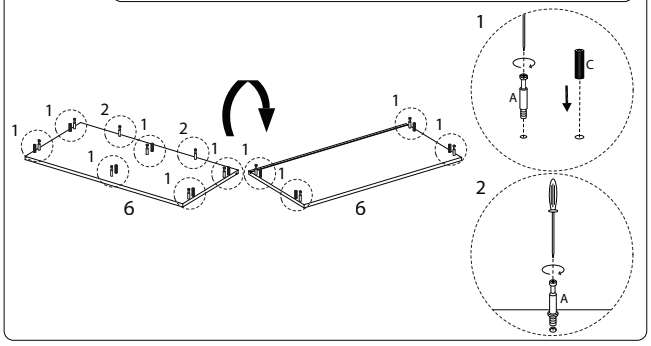

14

B

x 4

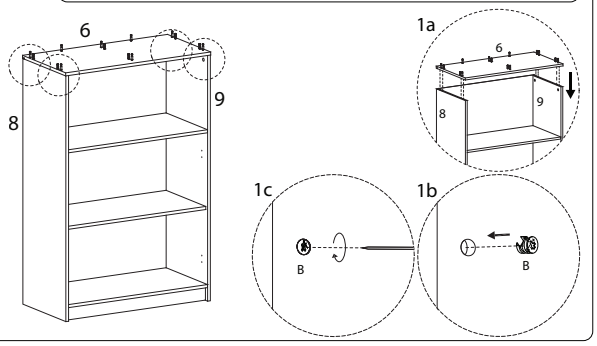

15

B

x 6

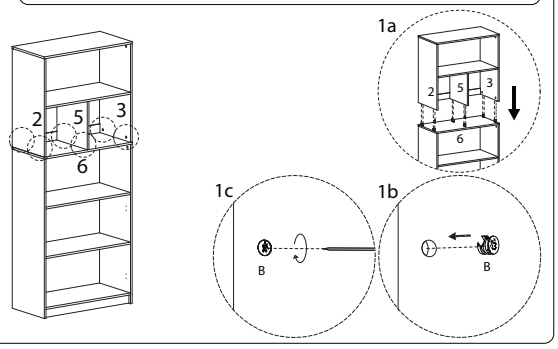

16

B

x 2

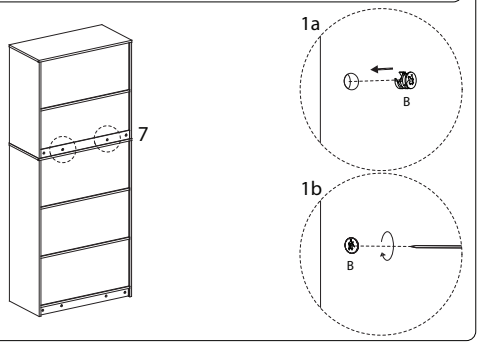

17

G1

x 8

G2

M3 x 16

x 8

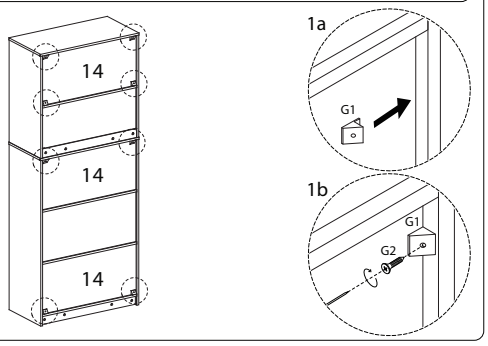

18

16	17	D	E	F1	F2
x 1	x 1	M4 x 22			M3.5 x 14
		x 4	x 2	x 4	x 8

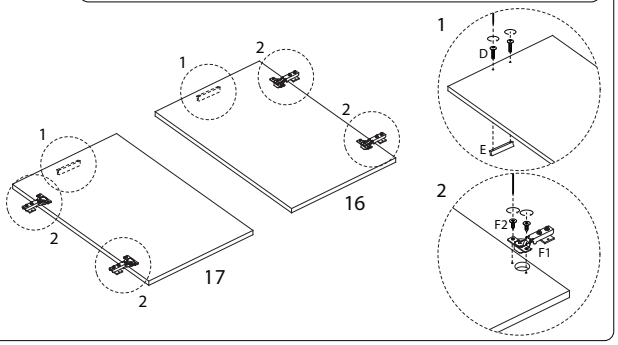

19

F2

M3.5 x 14

x 8

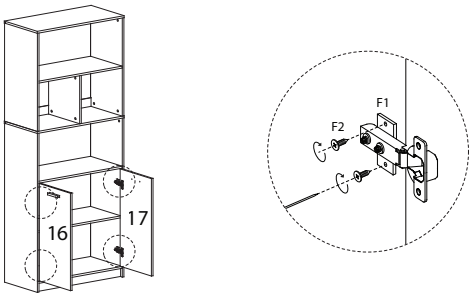
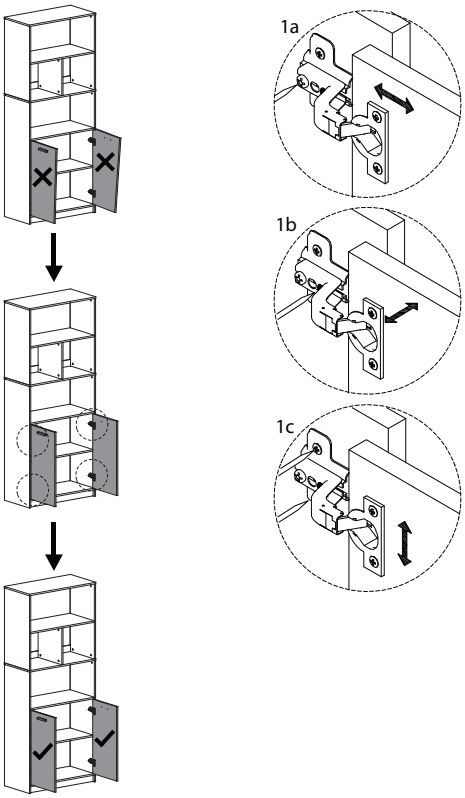
20