TARARE

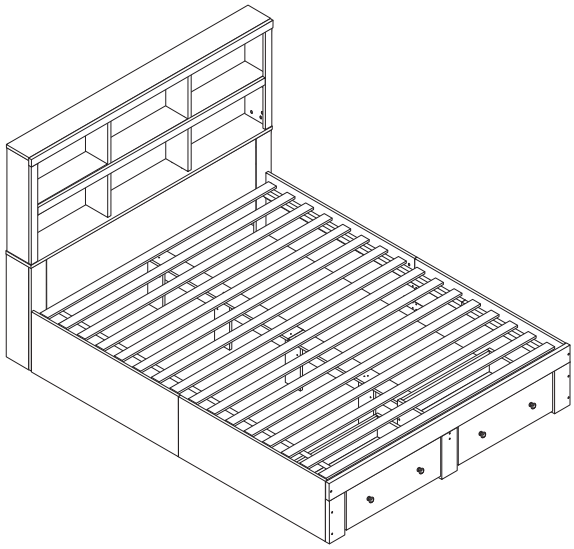

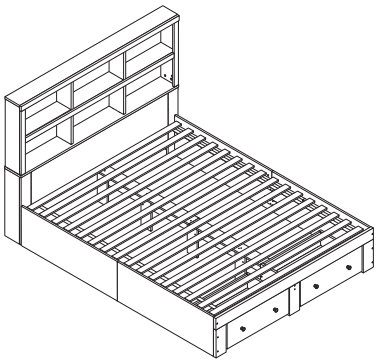

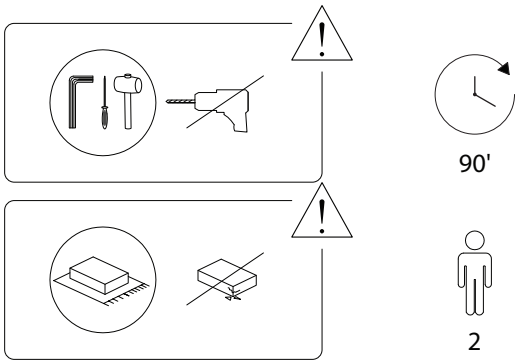
90'
2

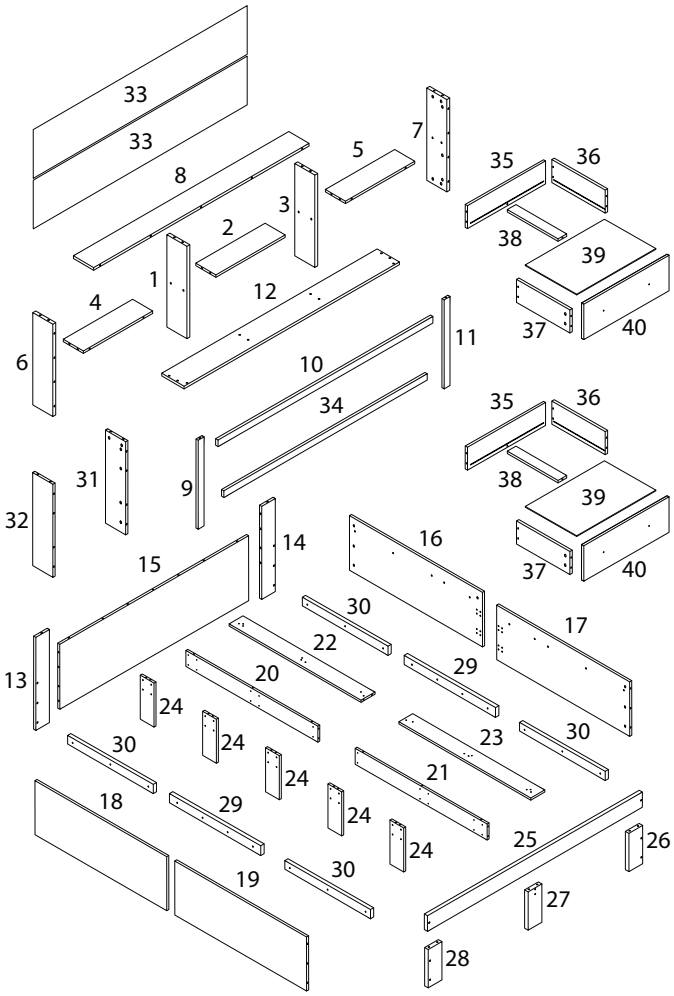
33
33
8
5
7
35
36
3
2
38
39
1
12
4
37
40
6
10
11
34
35
36
31
9
38
39
32
14
16
15
37
40
30
17
22
29
13
20
24
24
23
30
30
24
21
18
29
24
24
25
26
19
30
27
28

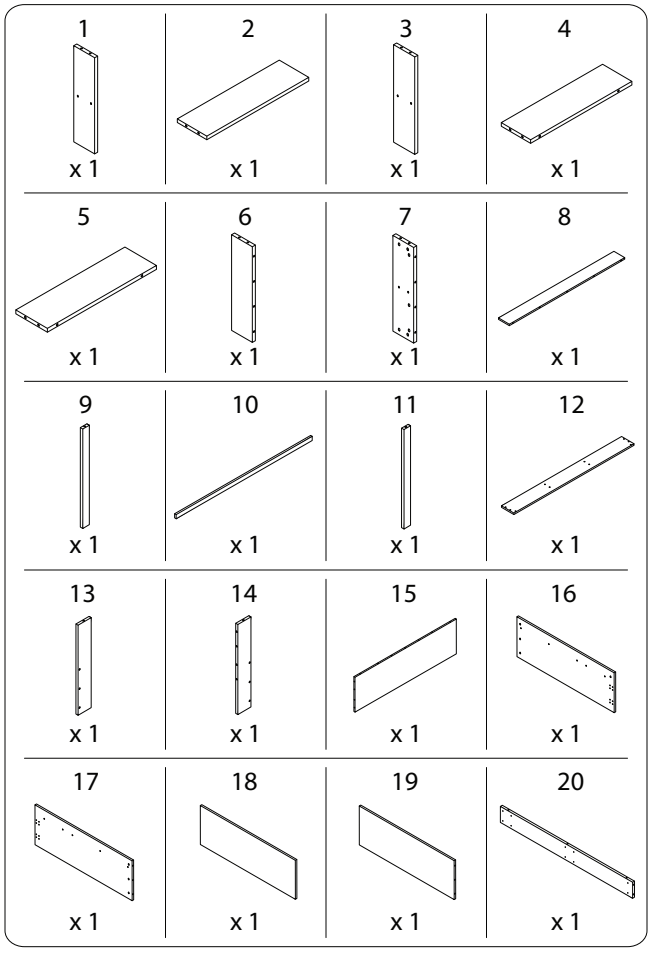
1
x 1
2
x 1
3
x 1
4
x 1
5
x 1
6
x 1
7
x 1
8
x 1
9
x 1
10
x 1
11
x 1
12
x 1
13
x 1
14
x 1
15
x 1
16
x 1
17
x 1
18
x 1
19
x 1
20
x 1

21	22	23	24
x 1	x 1	x 1	x 5
25	26	27	28
x 1	x 1	x 1	x 1
29	30	31	32
x 2	x 4	x 1	x 1
33	34	35	36
x 2	x 1	x 2	x 2
37	38	39	40
x 2	x 2	x 2	x 2

41

x 1

A1	A2	B	C	D
x 82	x 82	x 22	x 8	M3.5 x 14 x 84
E	F	G1	G2	H1
M3.5 x 25 x 52	M3.5 x 35 x 20	x 4	x 4	x 4
H2	I	J1	J2	J3
M4 x 20 x 4	x 2	M6 x 60 x 12	x 12	M6 x 1
K	L	M1	M2	O
x 40	x 8	M5 x 40 x 30	M5 x 1	x 148

1

1	3	6	7	8	12	A1
x 1	x 1	x 1	x 1	x 1	x 1	x 41

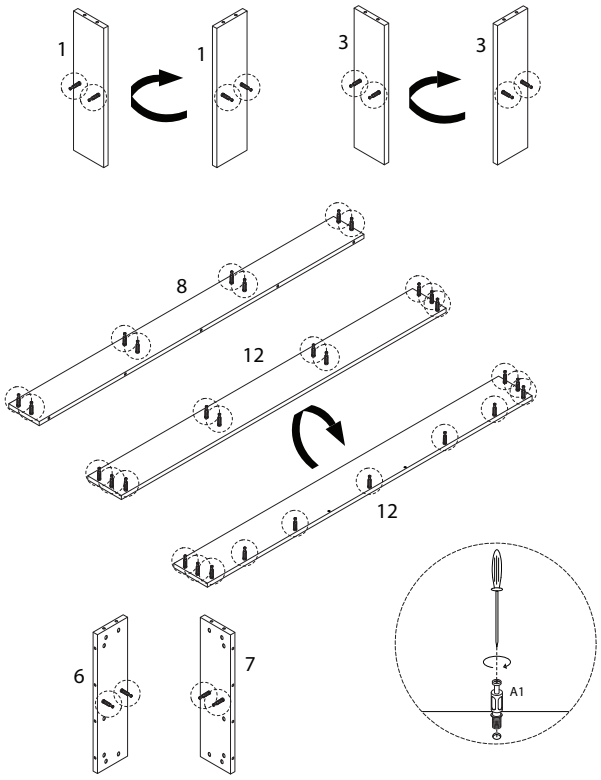

2

2	A2
x 1	x 4

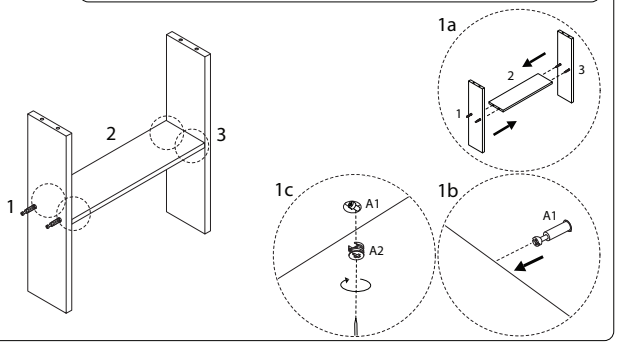

3

4	5	A2
x 1	x 1	x 4

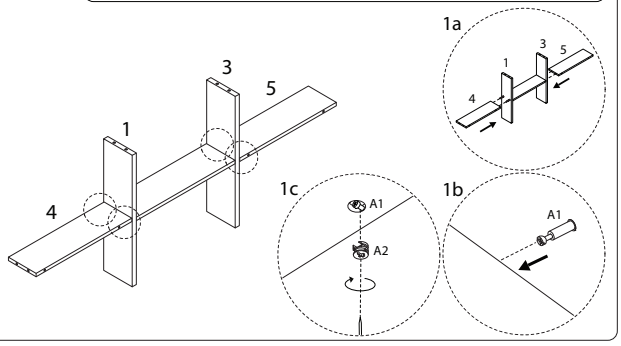

4

A2

x 4

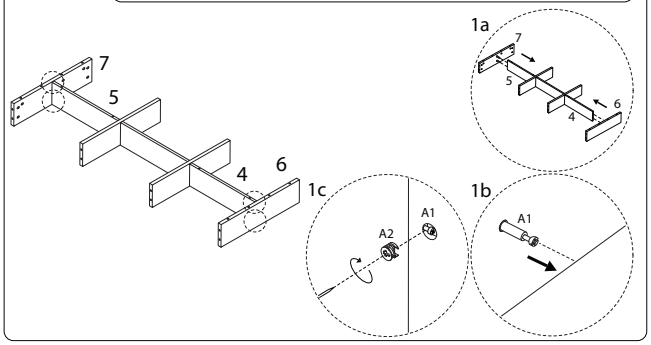

5

A2

x 8

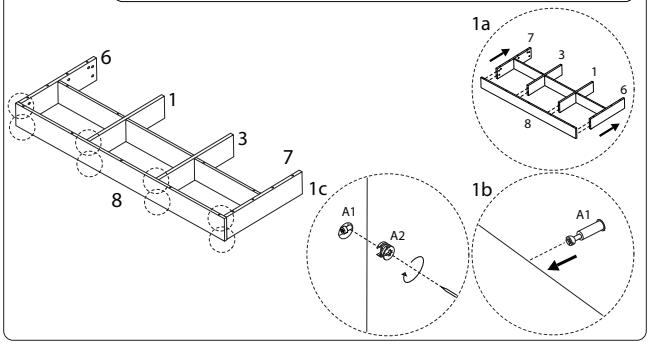

6

9	11	B
x 1	x 1	x 2

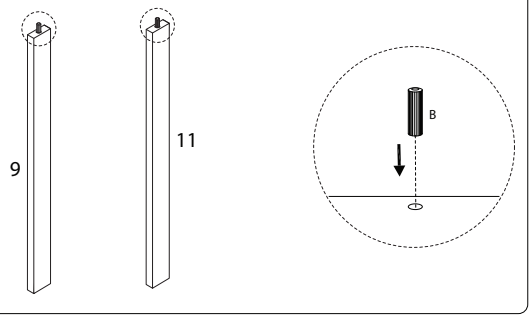

7

10	34	A1
x 1	x 1	x 17

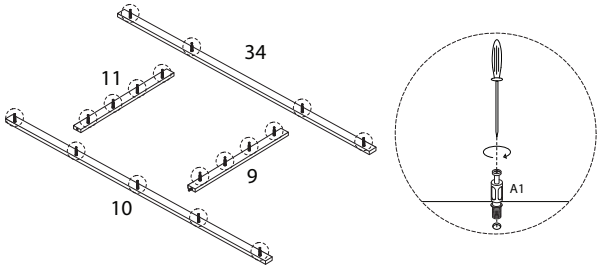

8

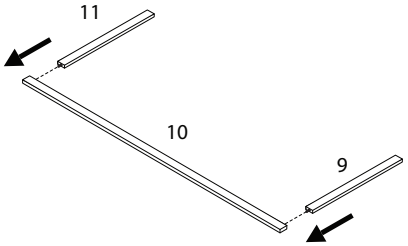

9

A2

x 17

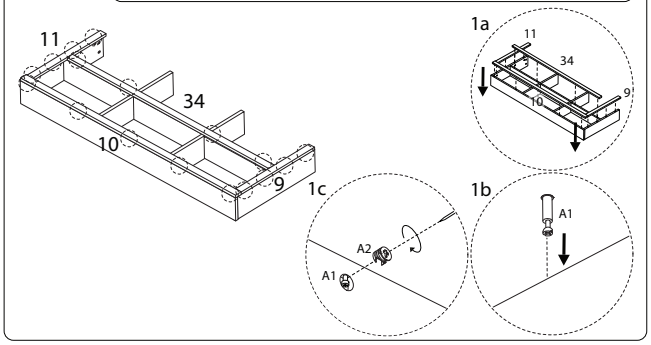

10

A2

x 10

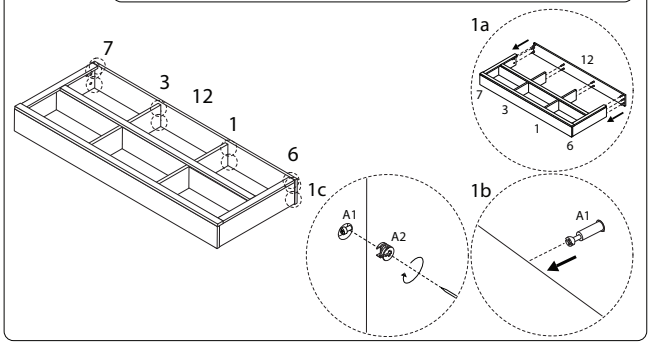

11

O

x 47

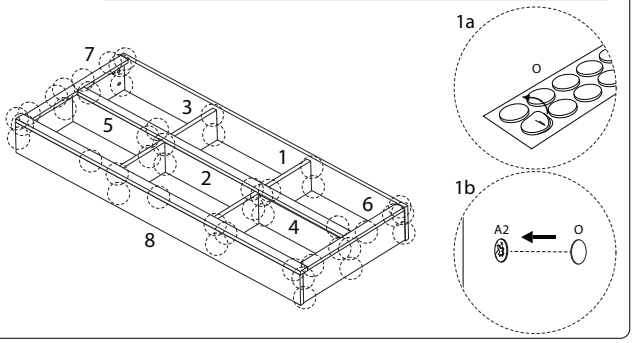

12

33	K
x 2	x 40

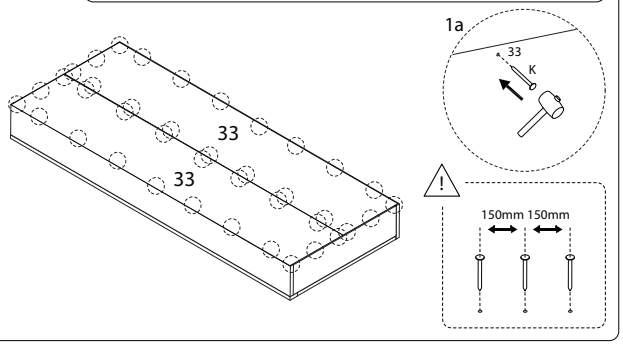

13

15	B
x 1	x 10

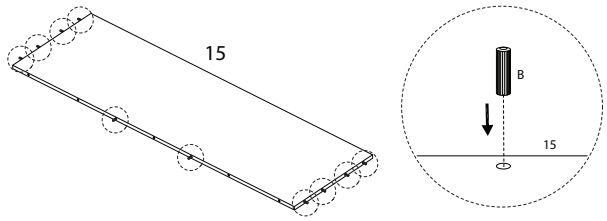

14

13	14	C	D
x 1	x 1	x 4	M3.5 x 14 x 32

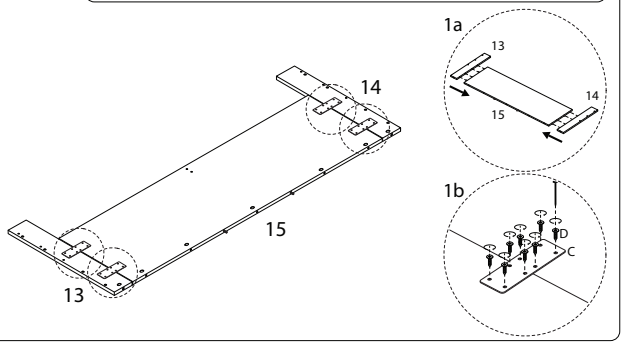

15

16	17	18	19	G1	B
x 1	x 1	x 1	x 1	x 4	x 6

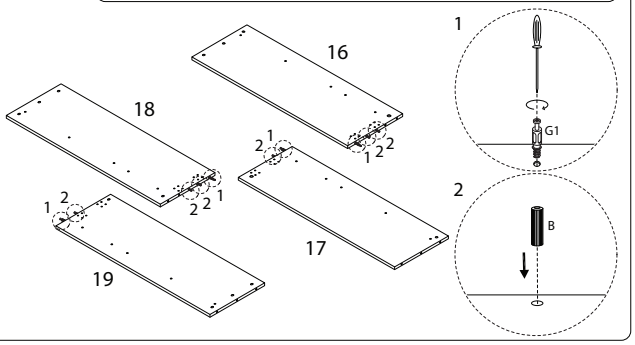

16

G2
x 4

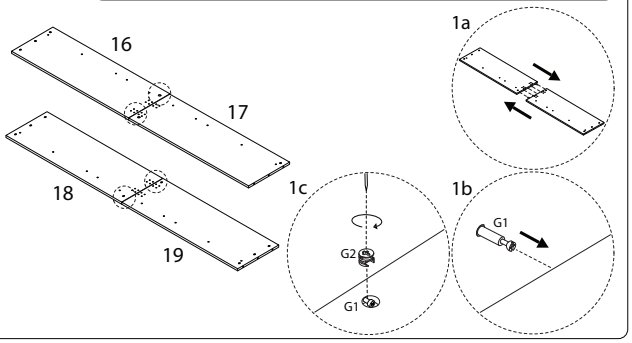

18

C	D
x 4	M3.5 x 14 x 32

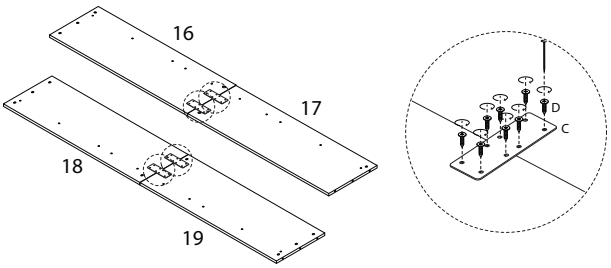

17

O
x 4

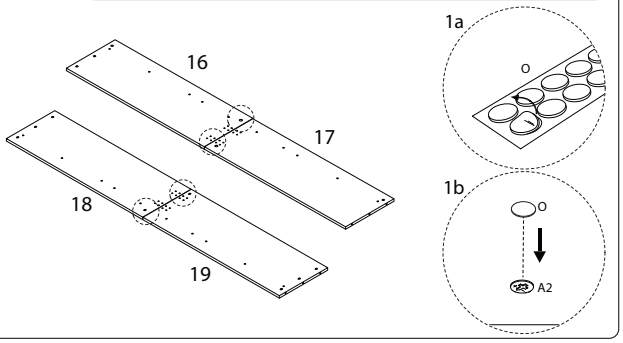

19

20	21	22	23	B
x 1	x 1	x 1	x 1	x 4

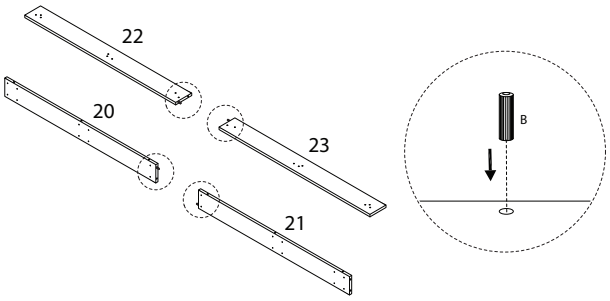

20

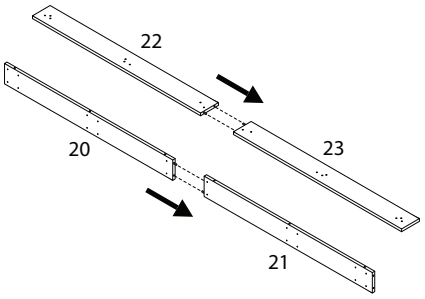

21

24	E
x 5	M3.5 x 25 x 20

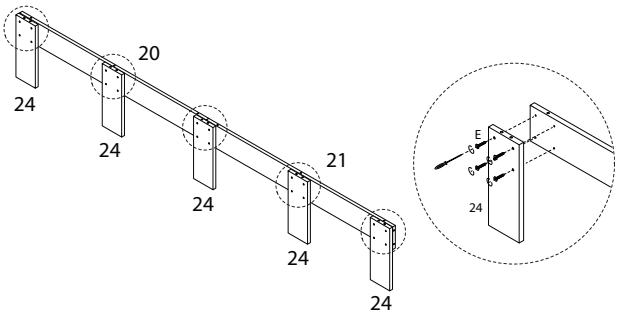

22

M1	M2
M5 x 40 x 16	M5 x 1

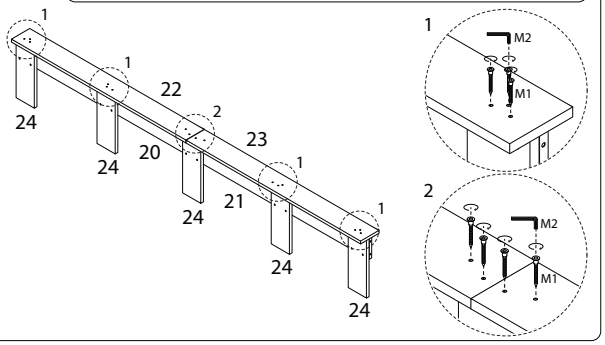

23

J1	J2	J3	M1	M2
M6 x 60 x 6	x 6	M6 x 1	M5 x 40 x 2	M5 x 1

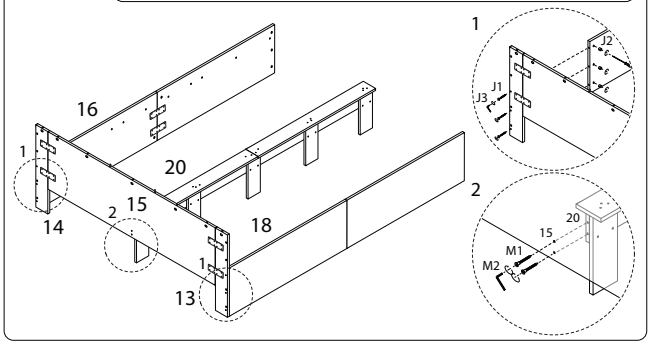

24

O
x 24

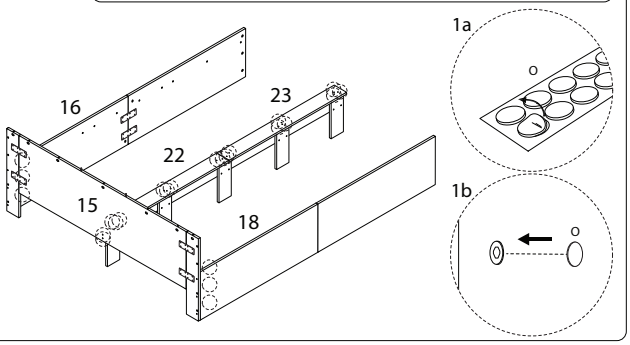

26

26	27	28	A2
x 1	x 1	x 1	x 6

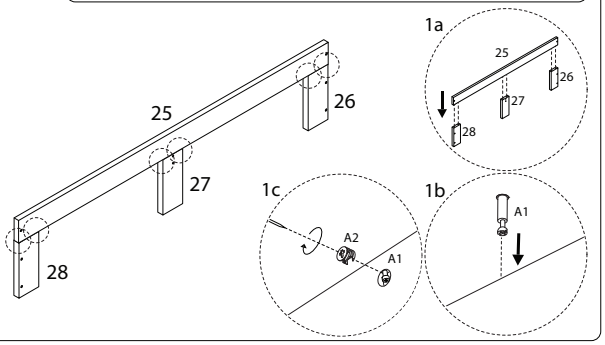

25

25	A1
x 1	x 6

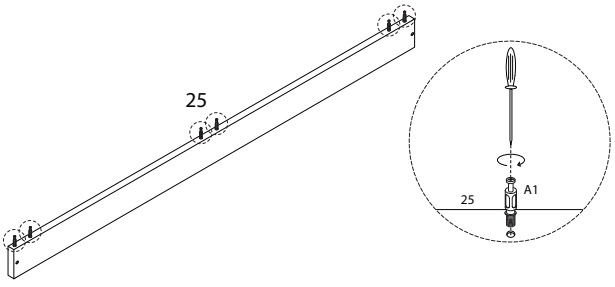

27

D	I
M3.5 x 14 x 4	x 2

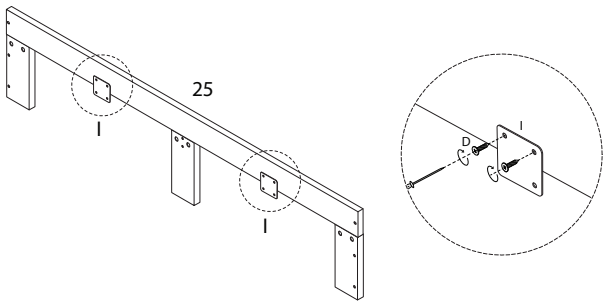

28

O

x 6

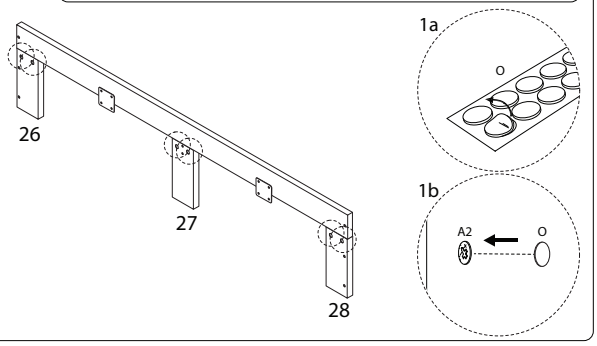

29

J1	J2	J3	M1	M2
M6 x 60		M6	M5 x 40	M5
x 6	x 6	x 1	x 2	x 1

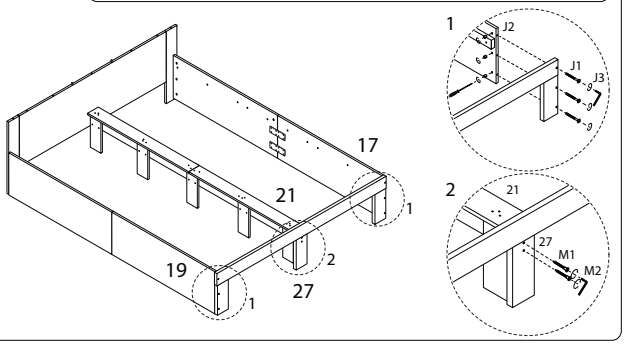

30

29	30	F
		M3.5 x 35
x 2	x 4	x 20

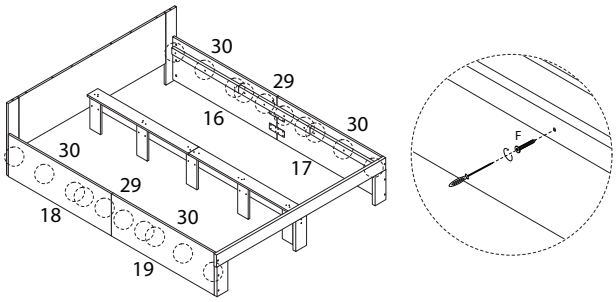

31

O

x 28

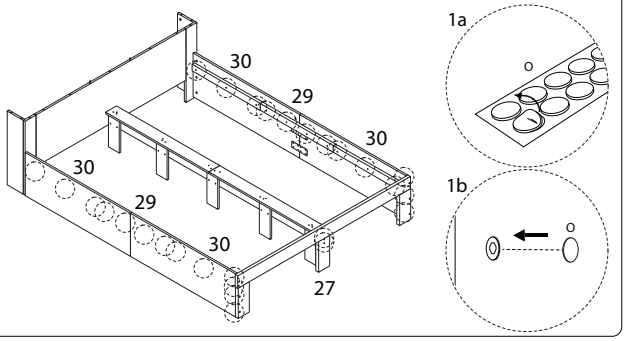

32

A1

x 8

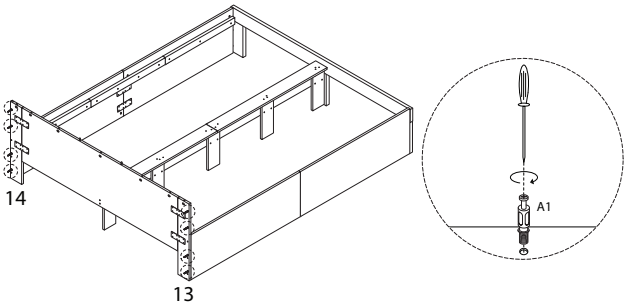

33

31	32	A2
x 1	x 1	x 8

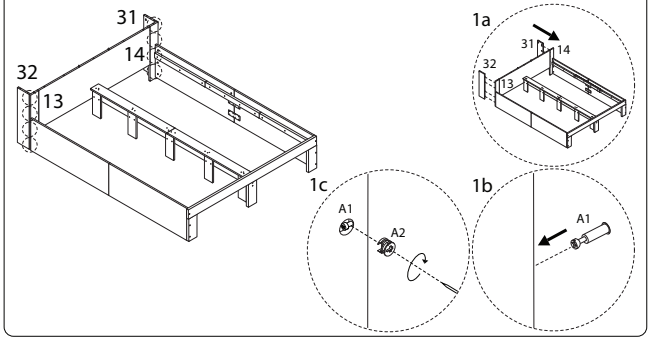

34

A2

x 11

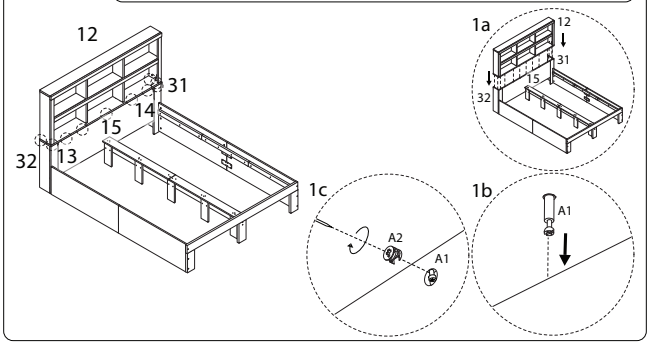

35

O

x 19

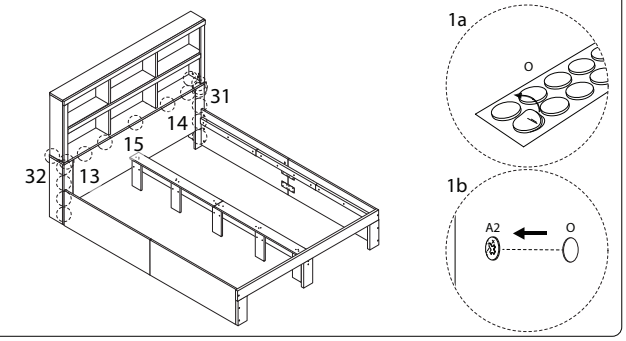

36 x 2

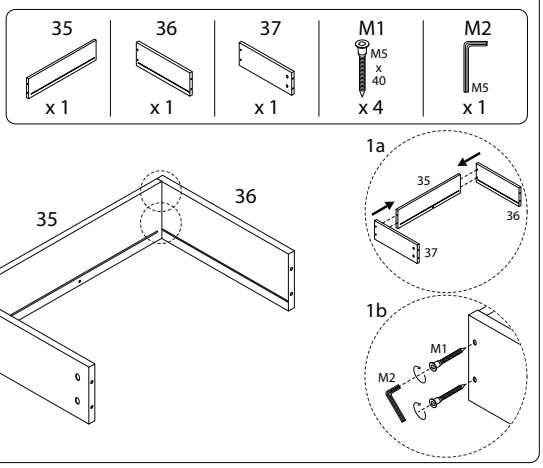

38 x 2

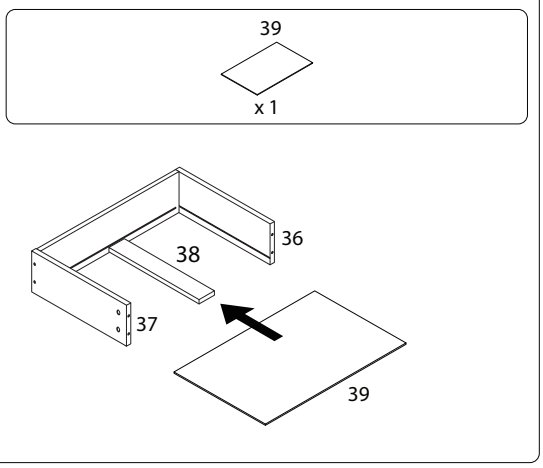

37 x 2

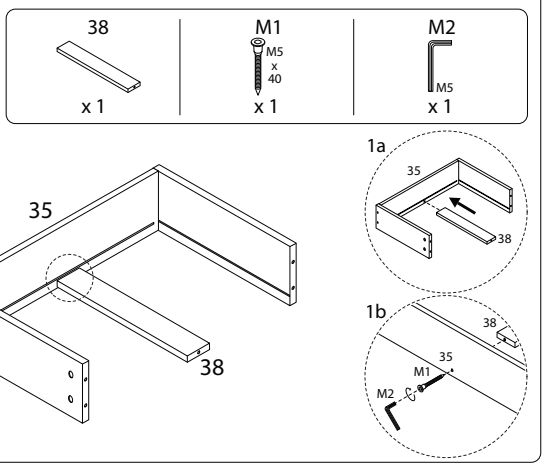

39 x 2

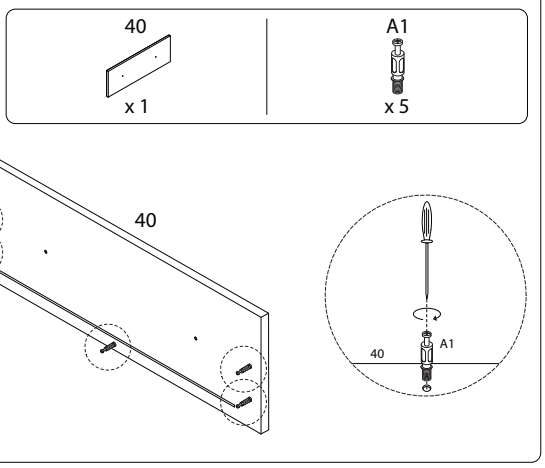

40 x 2

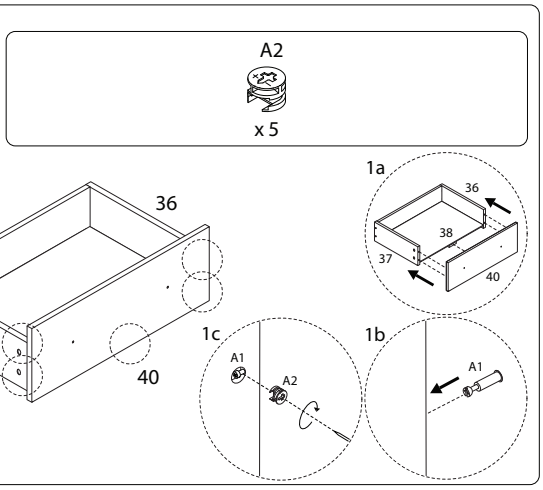

42 x 2

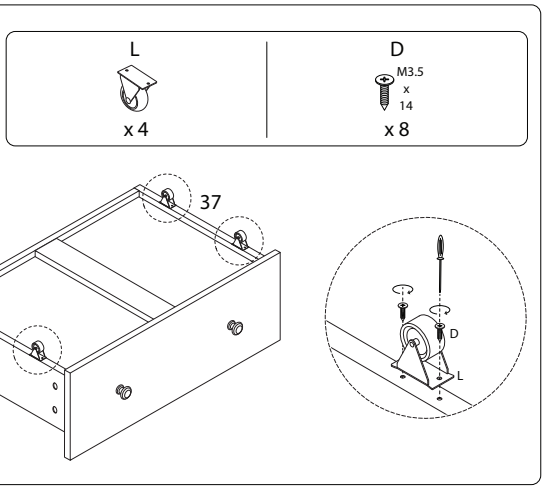

41 x 2

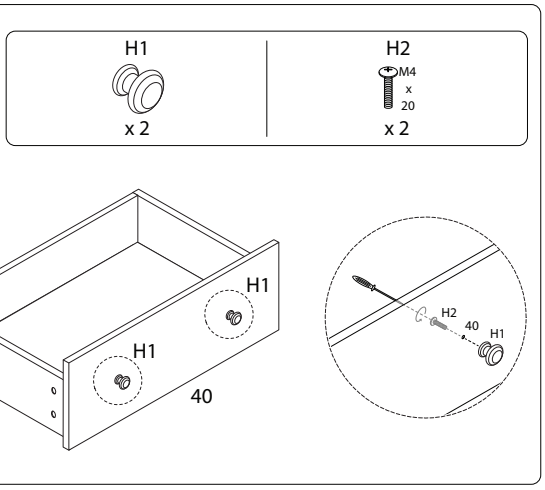

43 x 2

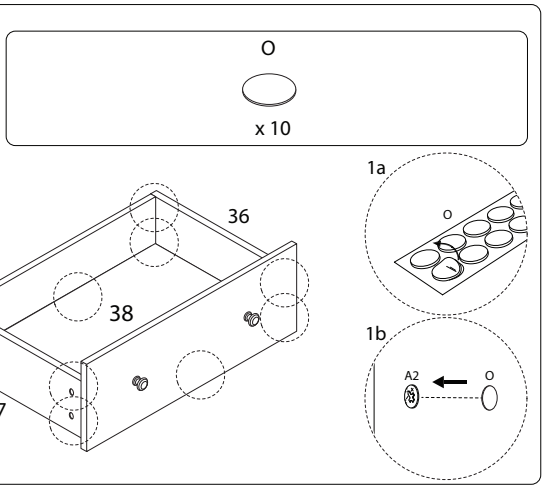

44

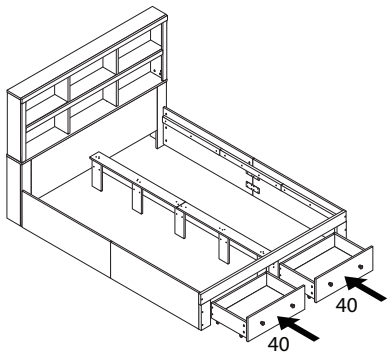

45

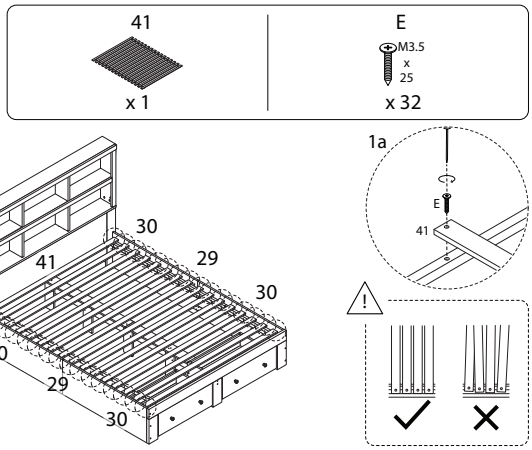

2095/TARARE/180226/