BIERNE

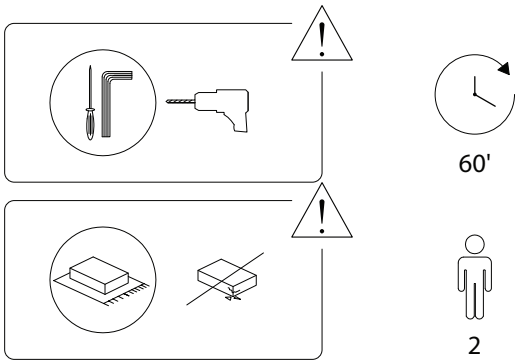

!

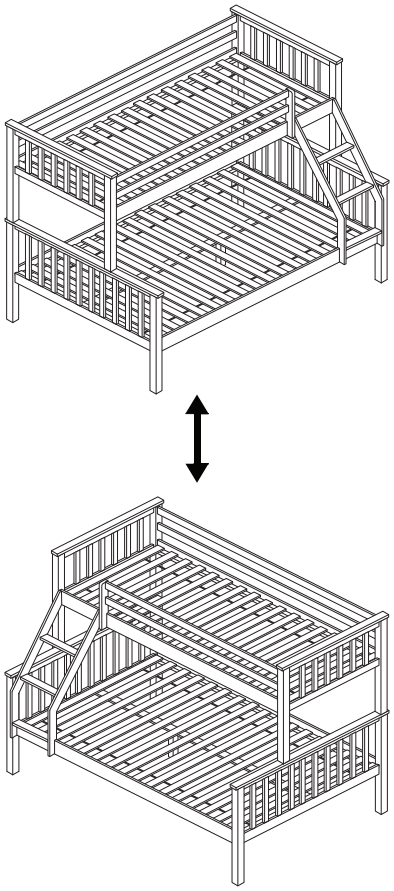

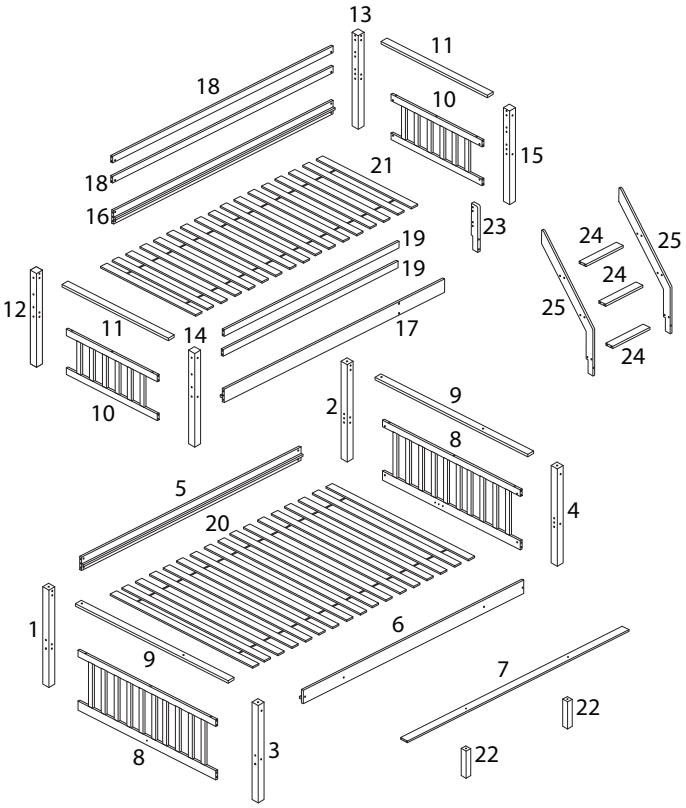

1	2	3	4	5
x 1	x 1	x 1	x 1	x 1

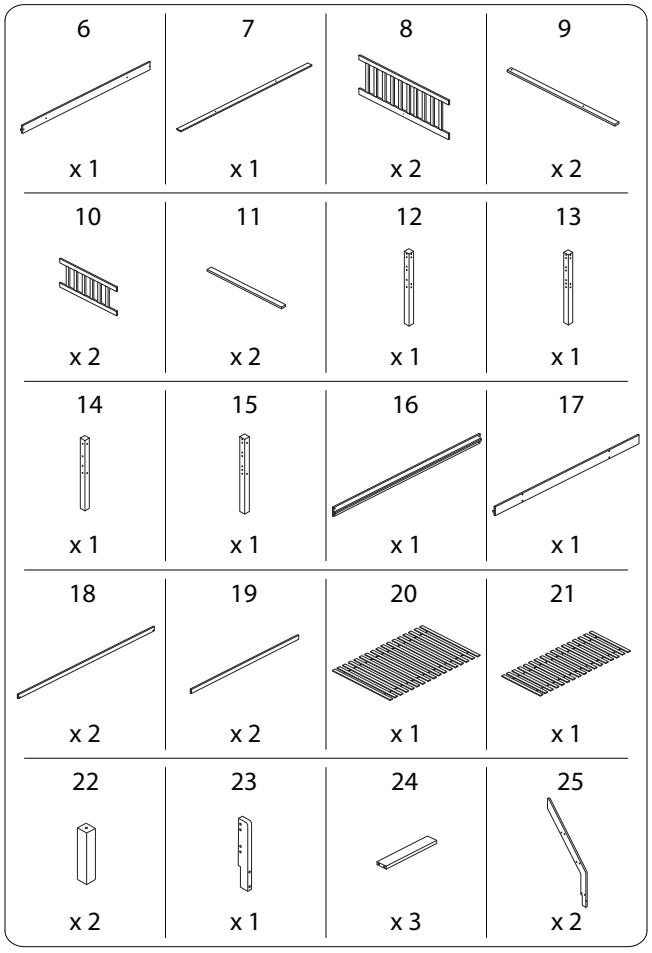
6 x 1
7 x 1
8 x 2
9 x 2
10 x 2
11 x 2
12 x 1
13 x 1
14 x 1
15 x 1
16 x 1
17 x 1
18 x 2
19 x 2
20 x 1
21 x 1
22 x 2
23 x 1
24 x 3
25 x 2

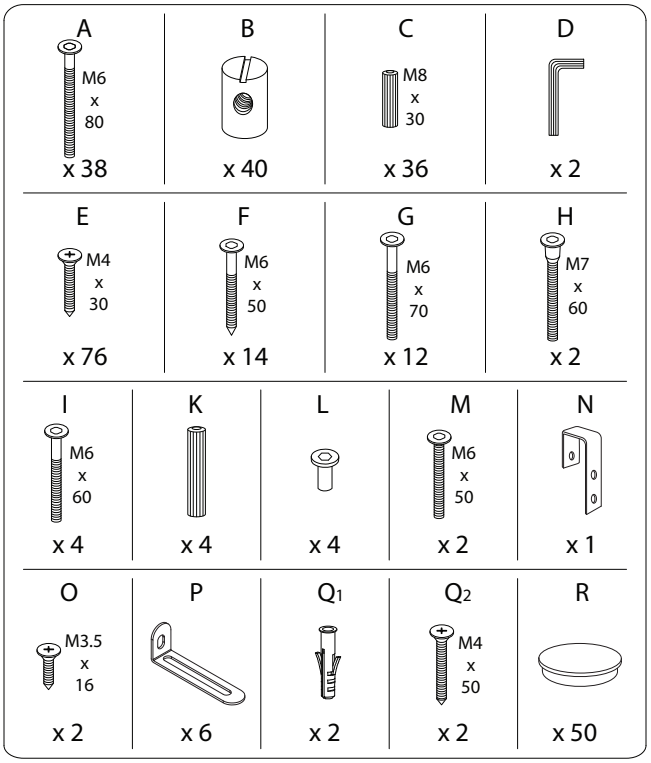
A M6 x 80 x 38
B x 40
C M8 x 30 x 36
D x 2
E M4 x 30 x 76
F M6 x 50 x 14
G M6 x 70 x 12
H M7 x 60 x 2
I M6 x 60 x 4
K x 4
L x 4
M M6 x 50 x 2
N x 1
O M3.5 x 16 x 2
P x 6
Q1 x 2
Q2 M4 x 50 x 2
R x 50

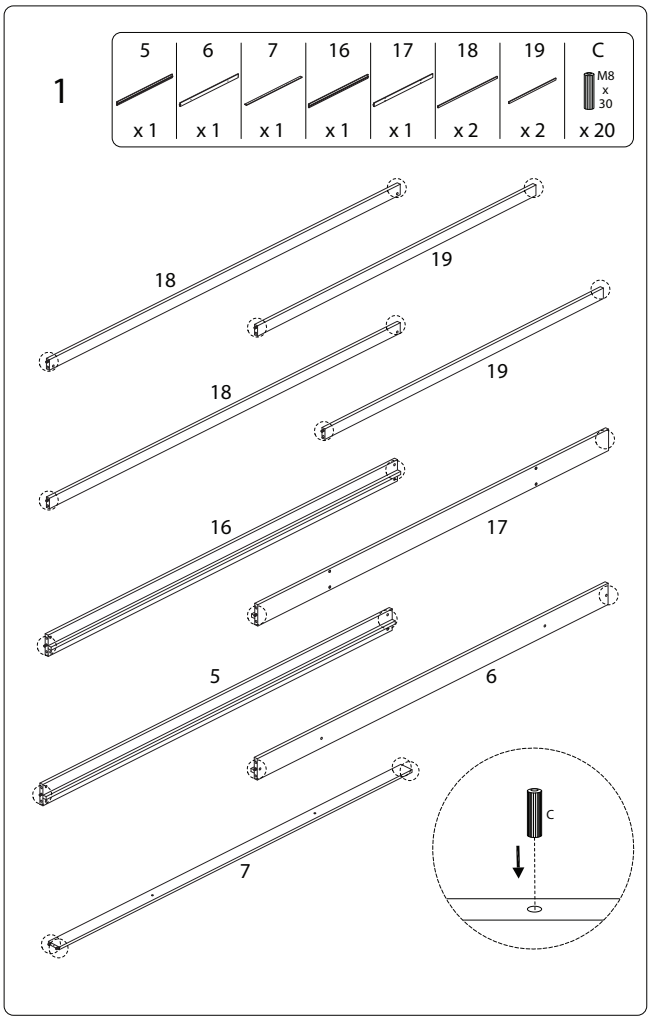
1
5 x 1
6 x 1
7 x 1
16 x 1
17 x 1
18 x 2
19 x 2
C M8 x 30 x 20
18
19
18
19
16
17
5
6
7
C

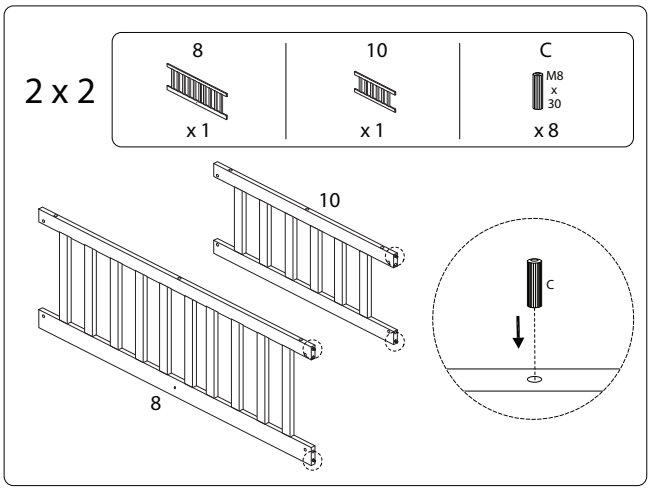
2 x 2
8 x 1
10 x 1
C M8 x 30 x 8
10
8
C

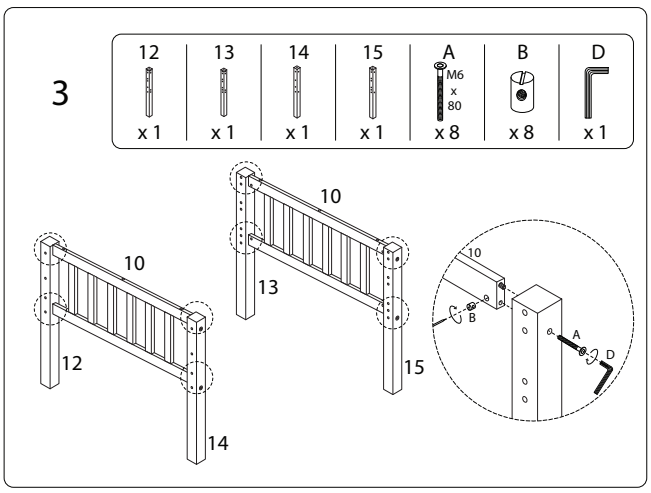
3
12 x 1
13 x 1
14 x 1
15 x 1
A M6 x 80 x 8
B x 8
D x 1
10
10
13
12
15
14
10
B
A
D

4

11	D	G
x 2	x 1	M6 x 70 x 6

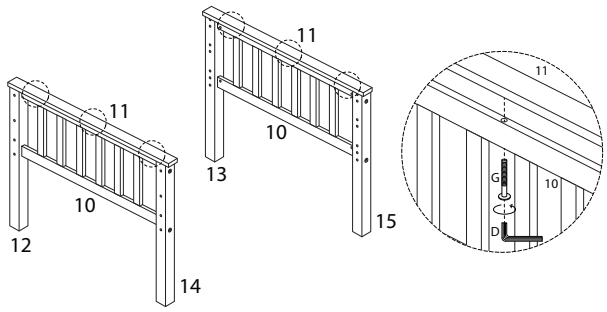

5

1	2	3	4	A	B	D
x 1	x 1	x 1	x 1	M6 x 80 x 8	x 8	x 1

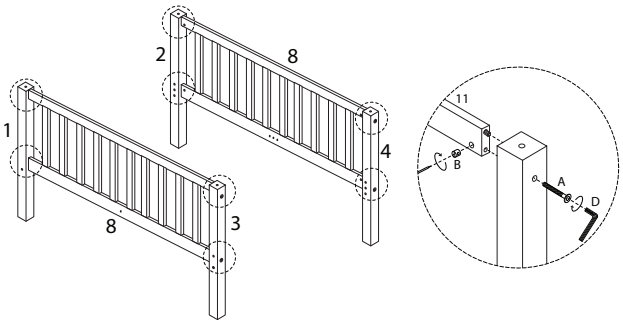

6

9	D	G
x 2	x 1	M6 x 70 x 6

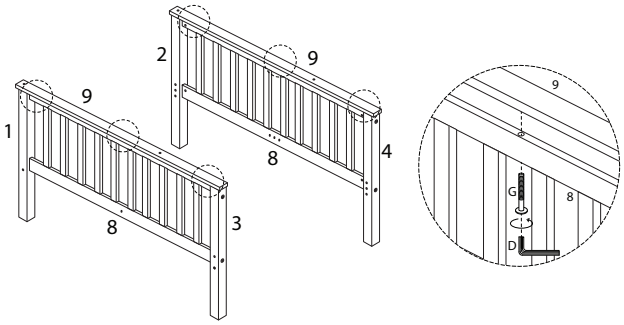

7

A	B	D
M6 x 80 x 8	x 8	x 1

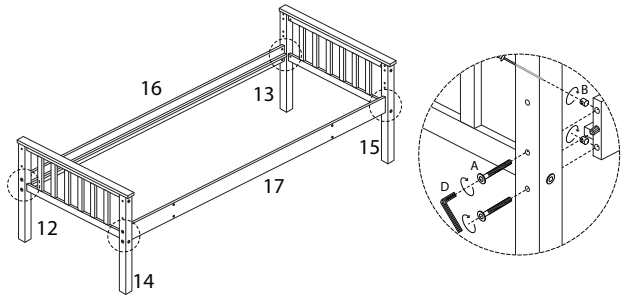

8

A	B	D
M6 x 80 x 6	x 6	x 1

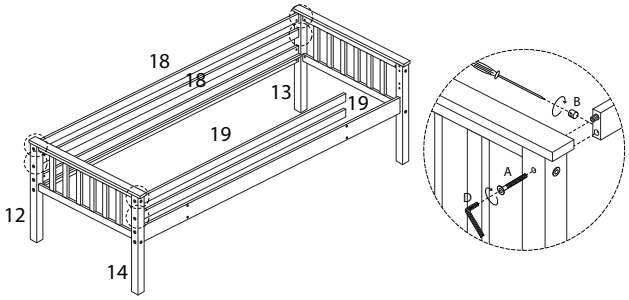

10

D	L	M
x 1	x 2	M6 x 50 x 2

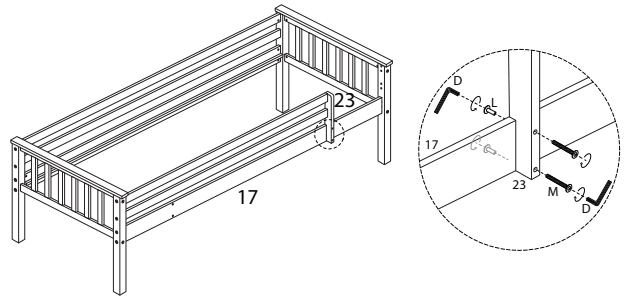

9

23	B	D	I
x 1	x 2	x 1	M6 x 60 x 2

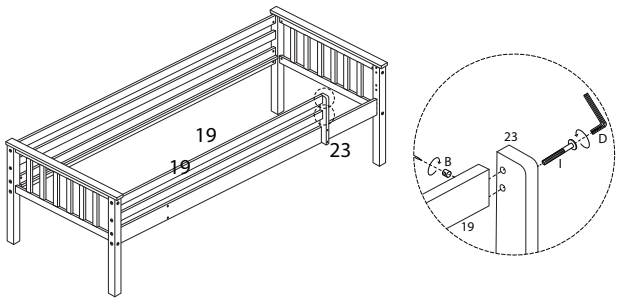

11

21	E
x 1	M4 x 30 x 34

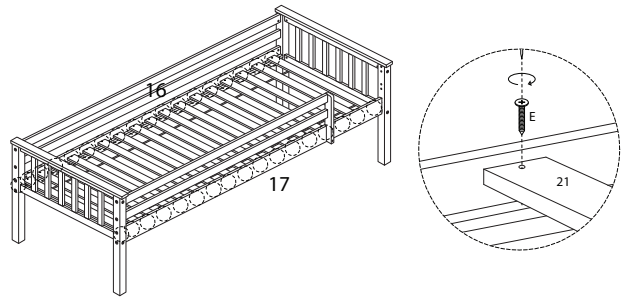

12

22	H	D
x 2	M7 x 60 x 2	x 1

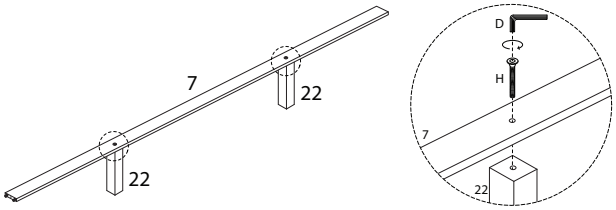

13

A	B	D	F
M6 x 80 x 8	x 8	x 1	M6 x 50 x 4

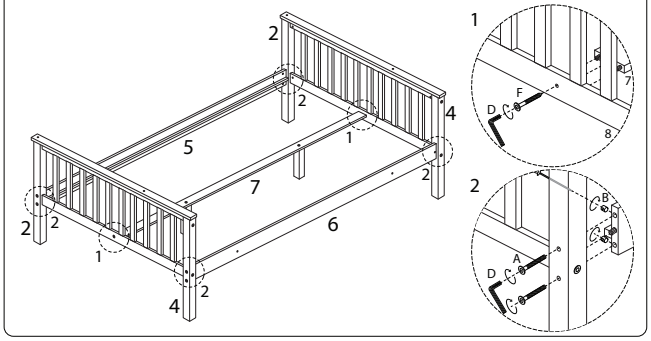

14

20	E
x 1	M4 x 30 x 34

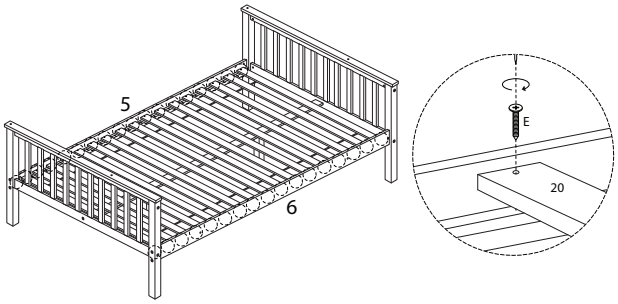

15

K
M12 x 80 x 4

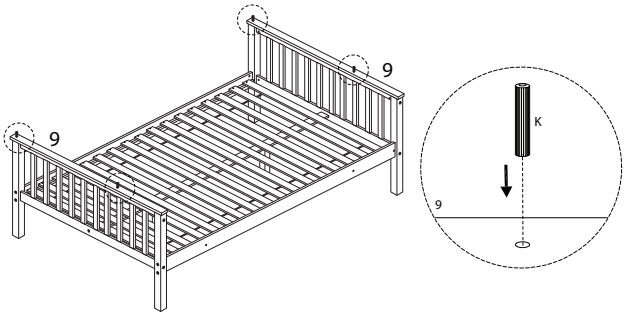

16

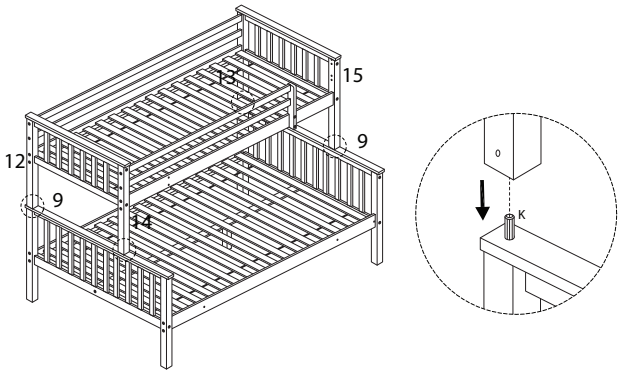

17

E
M4 x 30 x 6

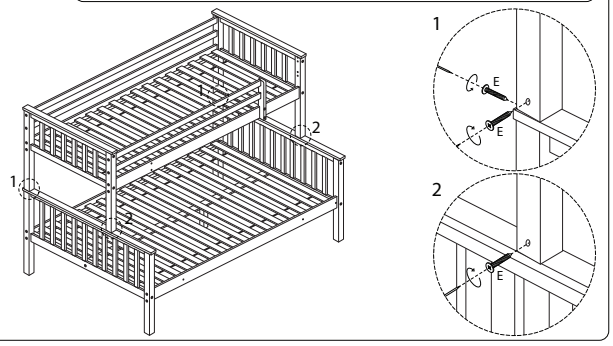

18

24	25	D	F	O	N
x 3	x 2	x 1	M6 x 50 x 12	M3.5 x 16 x 4	x 2

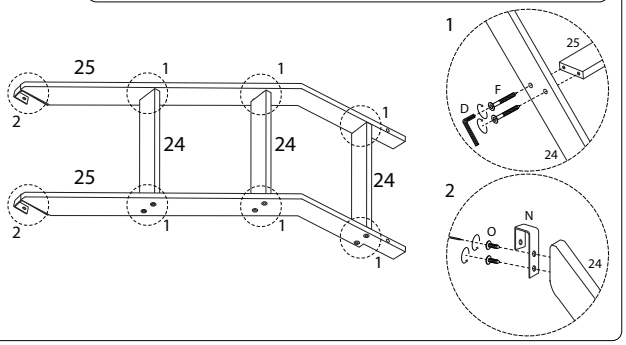

19

O
M3.5 x 16 x 2

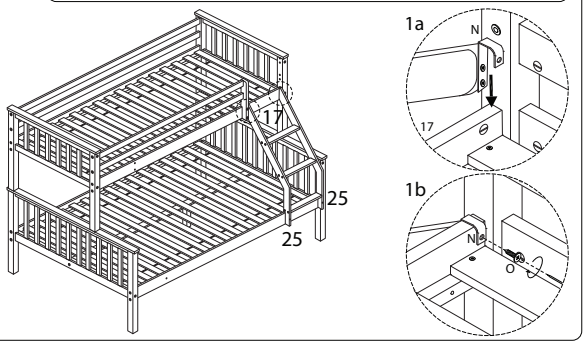

20

D	I	L
x 2	M6 x 60 x 2	x 2

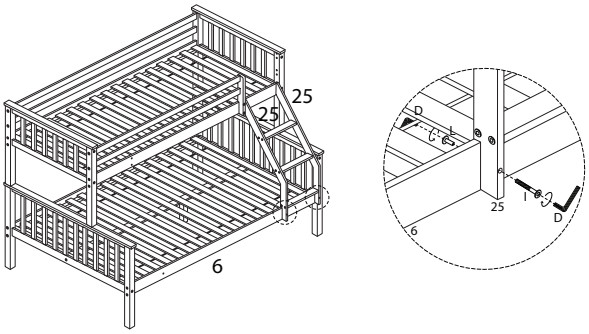

21

R
x 50

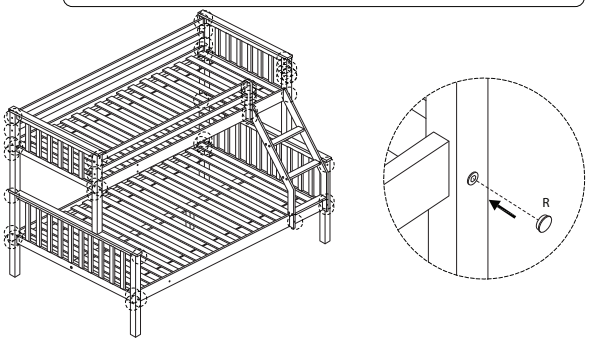

22

E	P
M4 x 30 x 2	x 2

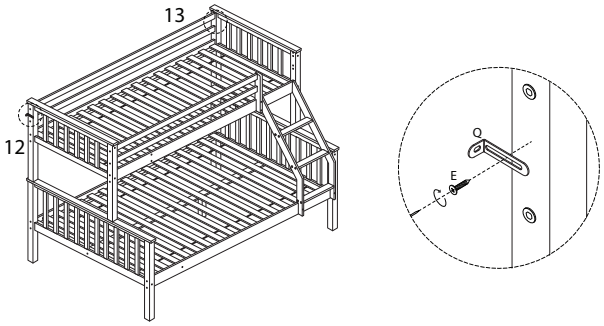

23
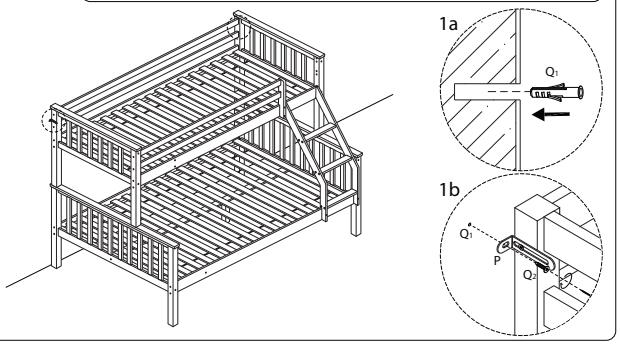
Q_1	Q_2
x 2	M4 x 50 x 2