# GRIFFITH

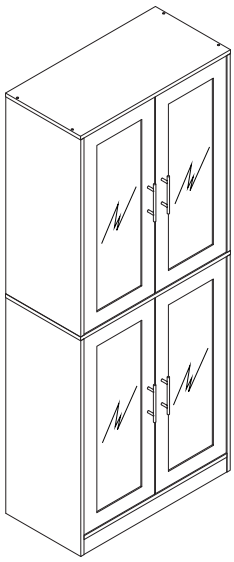



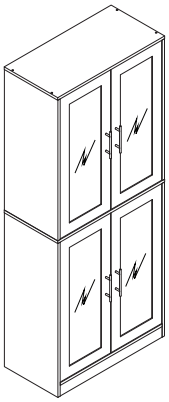

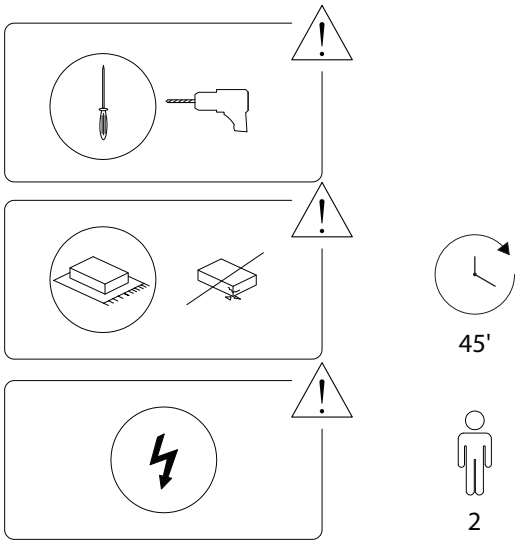
45'
2





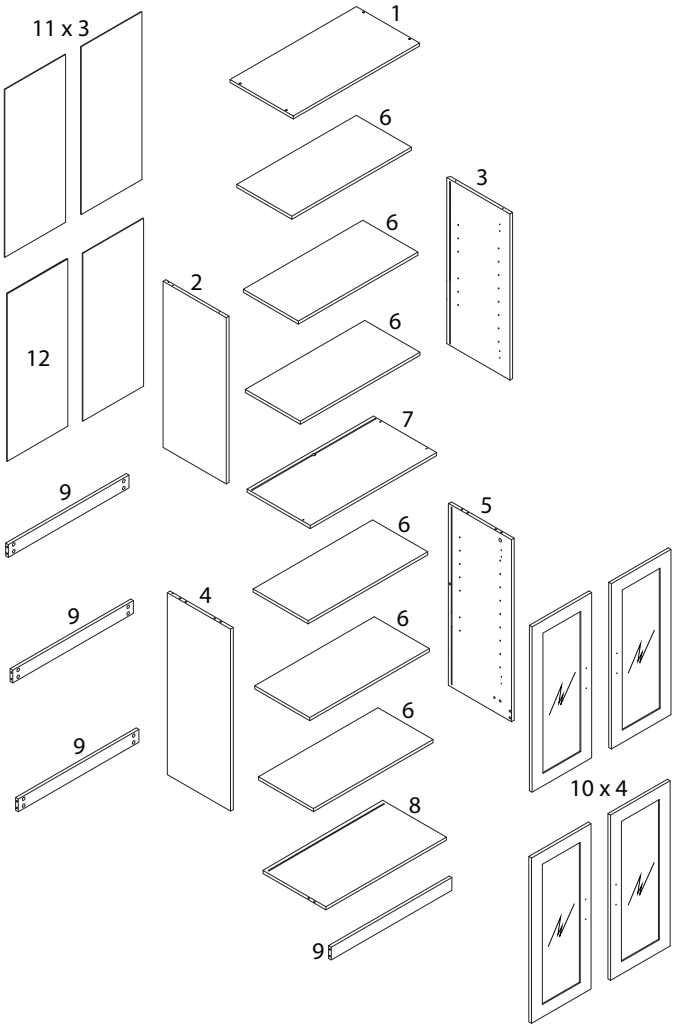
11 x 3
1
6
3
6
2
12
6
7
9
5
6
9
4
6
9
6
8
10 x 4
9



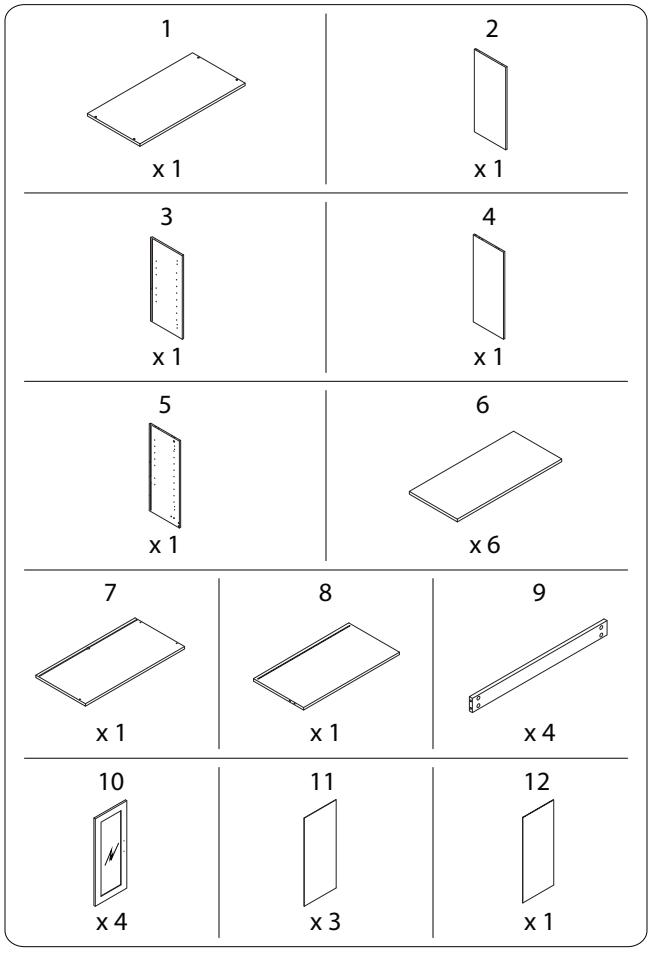
1
x 1
2
x 1
3
x 1
4
x 1
5
x 1
6
x 6
7
x 1
8
x 1
9
x 4
10
x 4
11
x 3
12
x 1

| A | B | C | D |
|---|---|---|---|
| x 24 | x 24 | x 8 | M3.5 x 14 x 52 |
| **E** | **F** | **G1** | **G2** |
| x 8 | M5 x 40 x 8 | x 4 | M4 x 25 x 8 |
| **H** | **I** | **J** | **K1** |
| x 2 | x 24 | x 2 | x 2 |

| K2 | K3 | K4 | K5 | L1 |
|---|---|---|---|---|
| x 4 | x 2 | M3.5 x 12 x 2 | M4 x 35 x 2 | x 1 |
| **L2** | **L3** | **M** | **N** | **O** |
| x 1 | x 1 | x 24 | M3 x 12 x 24 | x 1 |





## 1

| 2 | 3 | 4 | 5 | 7 | A | O |
|---|---|---|---|---|---|---|
| x 1 | x 1 | x 1 | x 1 | x 1 | x 24 | x 1 |

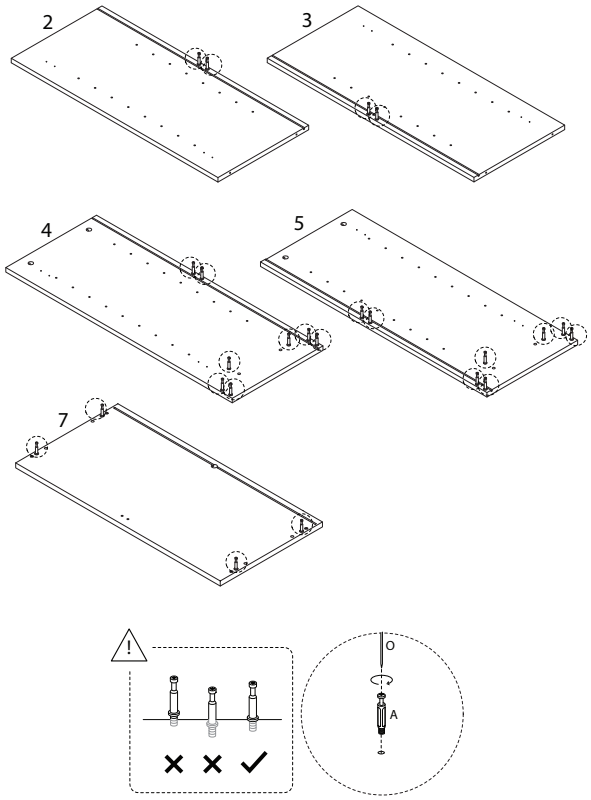






## 2

| 1 | D | H | O |
|---|---|---|---|
| x 1 | M3.5 x 14 x 4 | x 2 | x 1 |

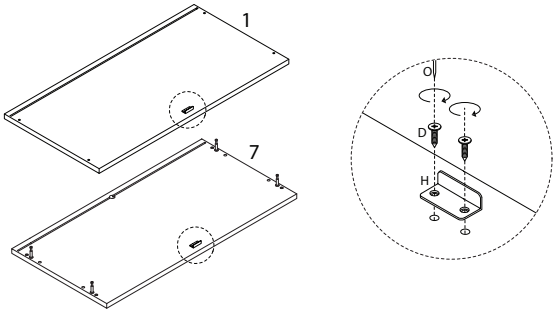


## 4

| 9 | B | O |
|---|---|---|
| x 1 | x 4 | x 1 |

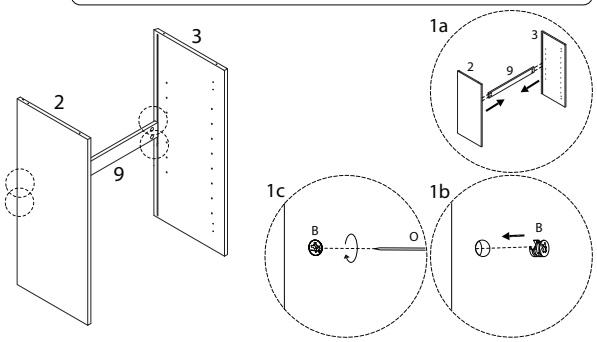


## 3 x 4

| 10 | D | E | G1 | G2 | O |
|---|---|---|---|---|---|
| x 1 | M3.5 x 14 x 4 | x 2 | x 1 | M4 x 25 x 2 | x 1 |

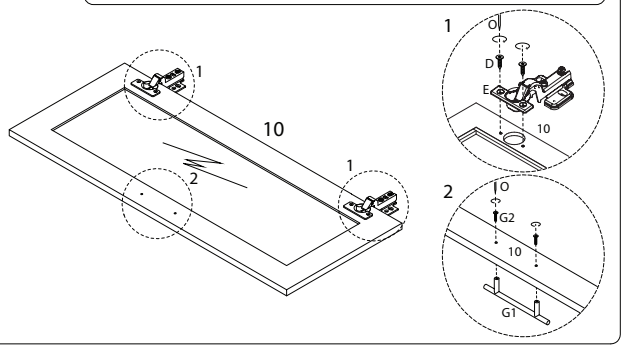






## 5

| F | O |
|---|---|
| M5 x 40 x 4 | x 1 |

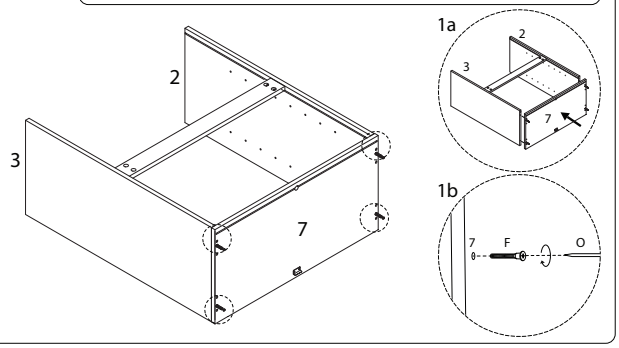

## 6

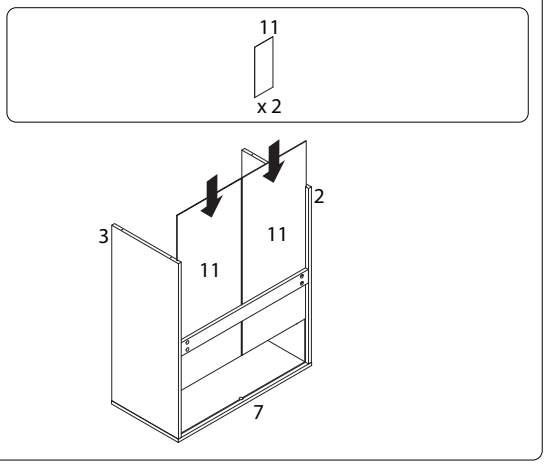


## 7

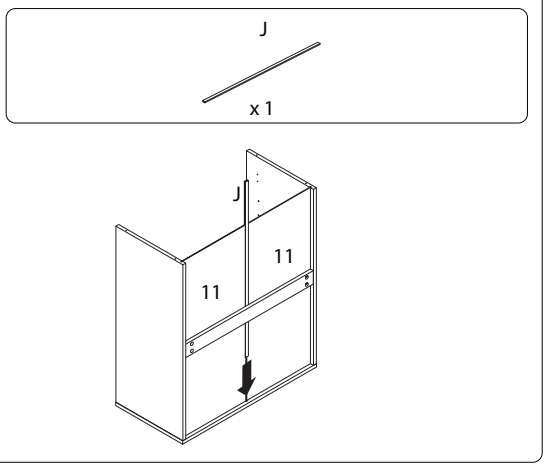






## 8

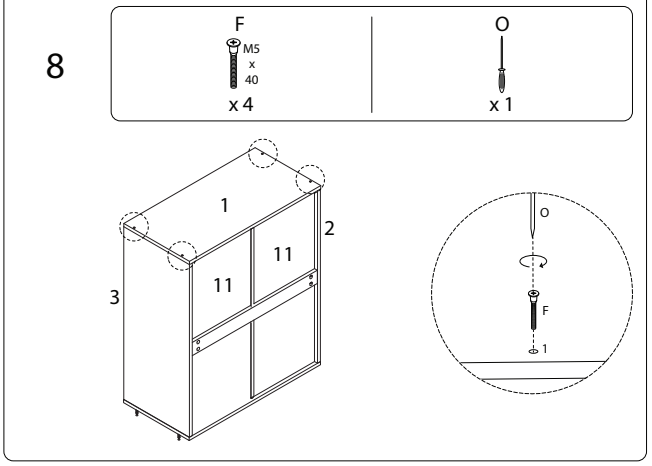


## 9

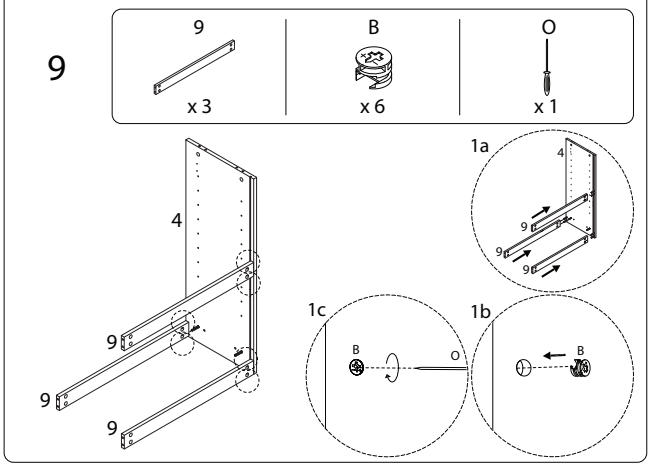






## 10

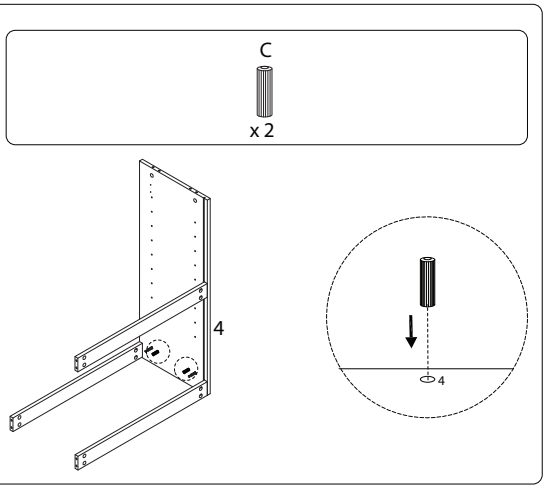


## 11

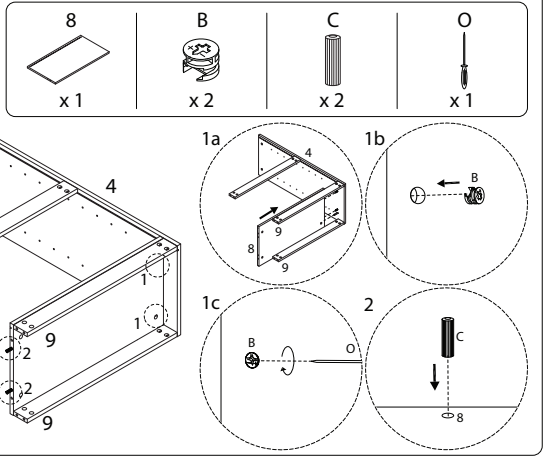






## 12

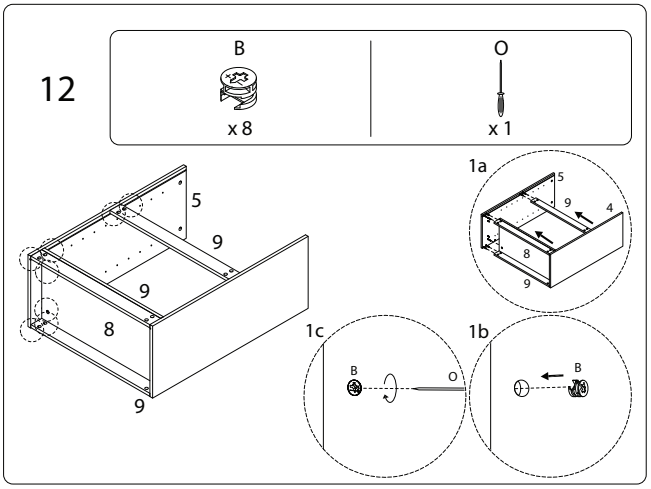


## 13

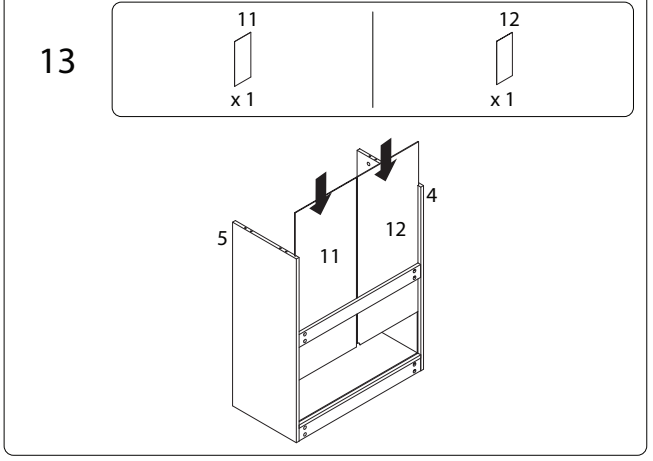

## 14

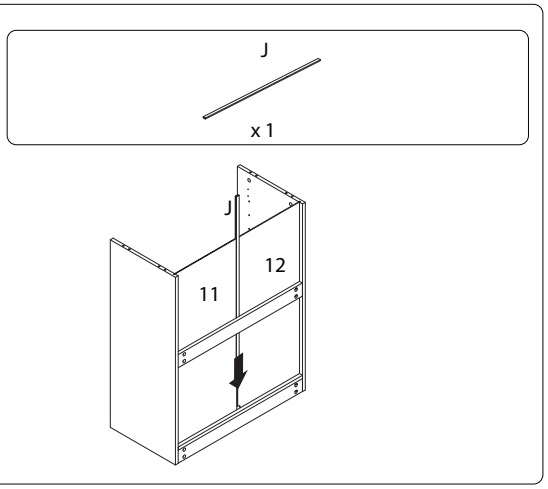


## 15

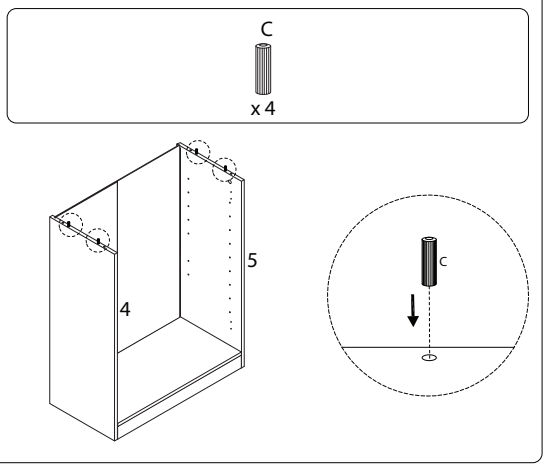






## 16

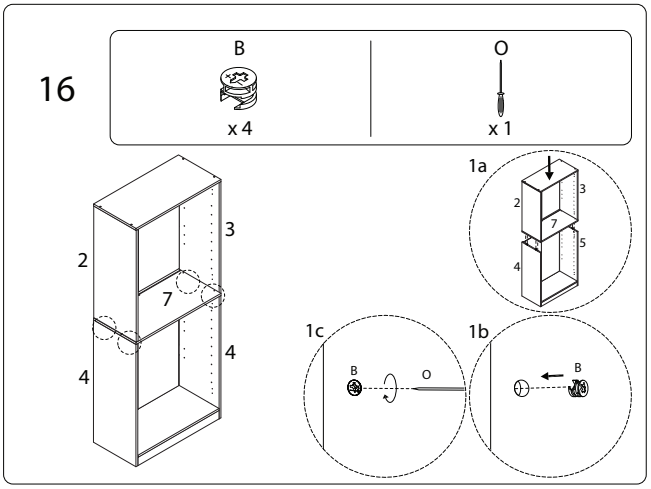


## 17

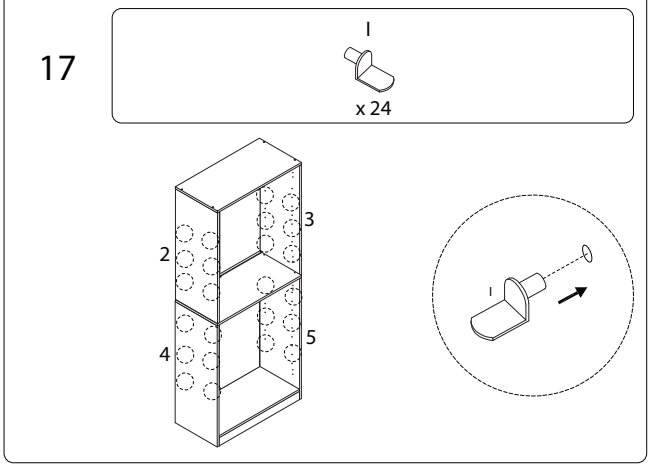






## 18

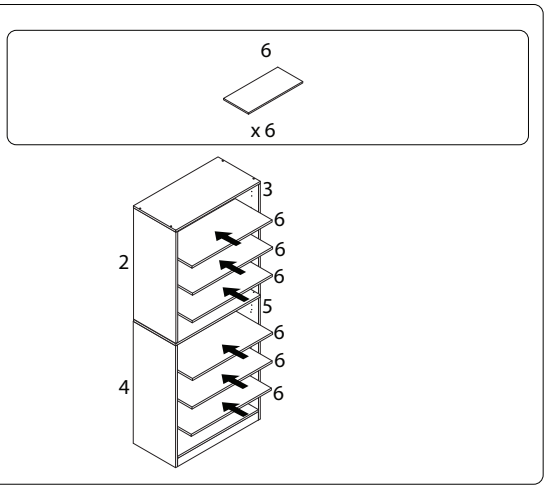


## 19

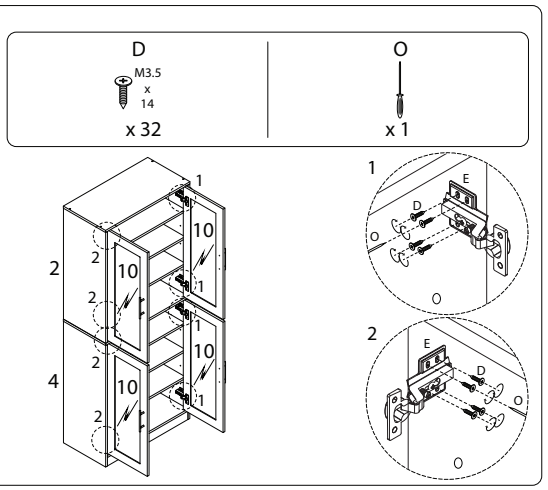






## 20

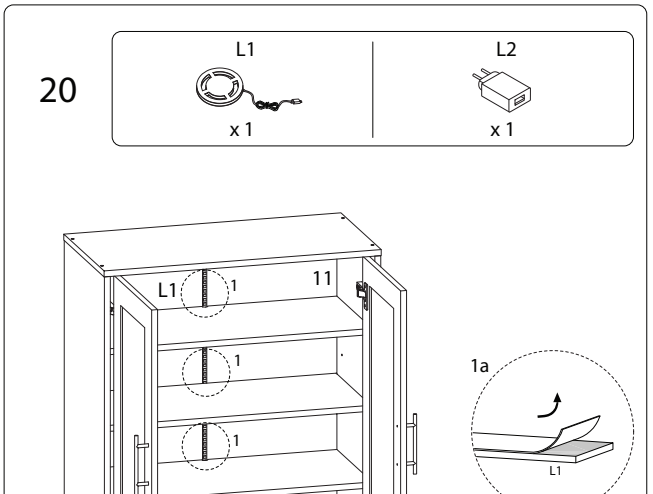

## 21

| M | N | O |
|---|---|---|
| x 24 | M3 x 12 x 24 | x 1 |

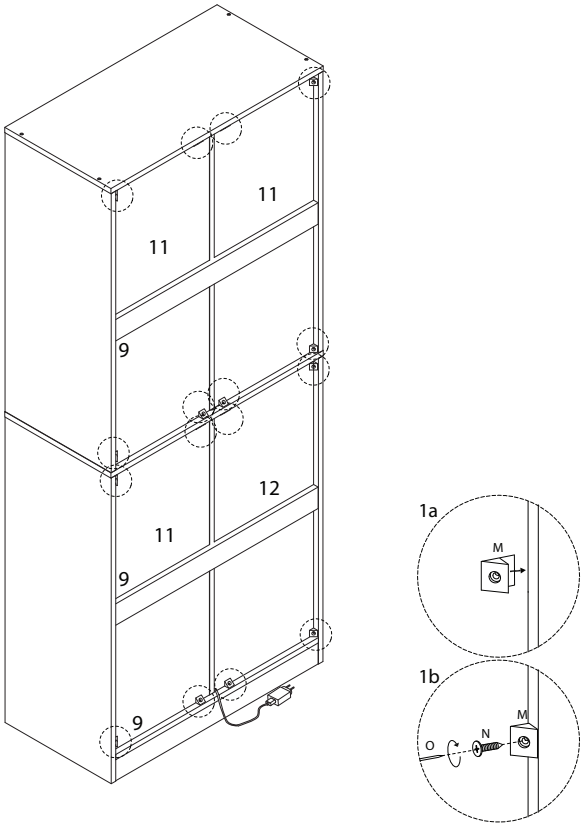






## 22

| K1 | K2 | K3 | K4 | K5 | L3 | O |
|---|---|---|---|---|---|---|
| x 2 | x 4 | x 2 | M3.5 x 12 x 2 | M4 x 35 x 2 | x 1 | x 1 |

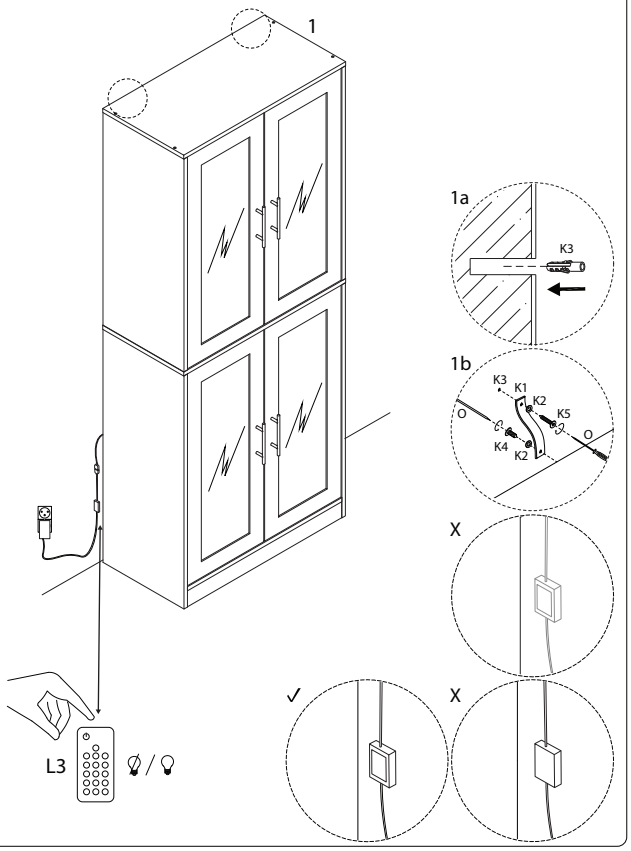





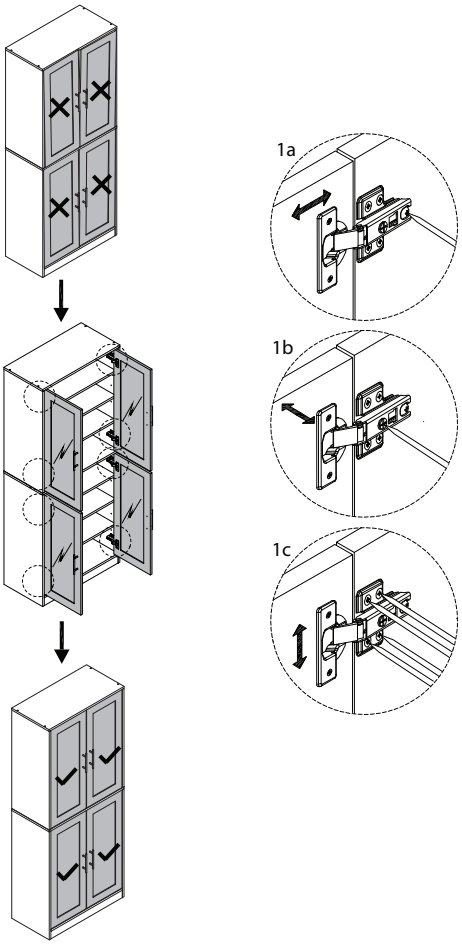
## 23