CLOUDY

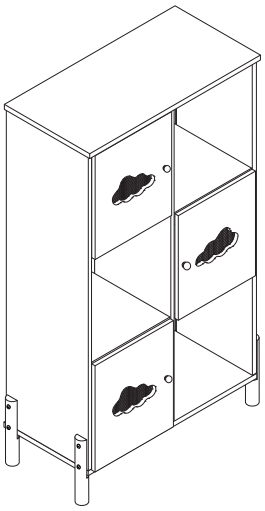

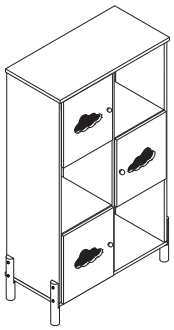

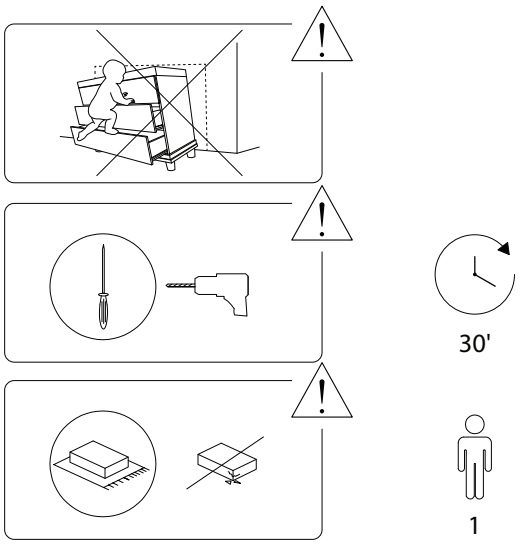
30'
1

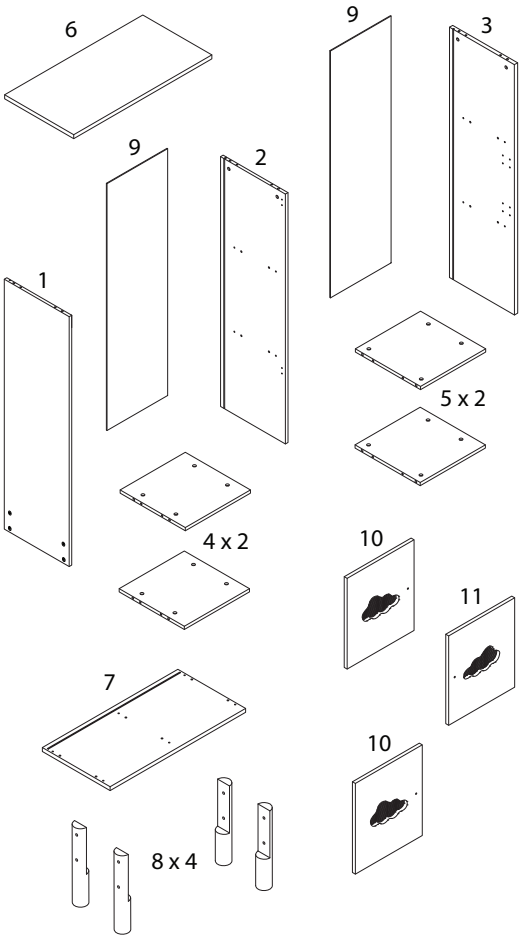
6
9
3
9
2
1
5 x 2
4 x 2
10
11
7
10
8 x 4

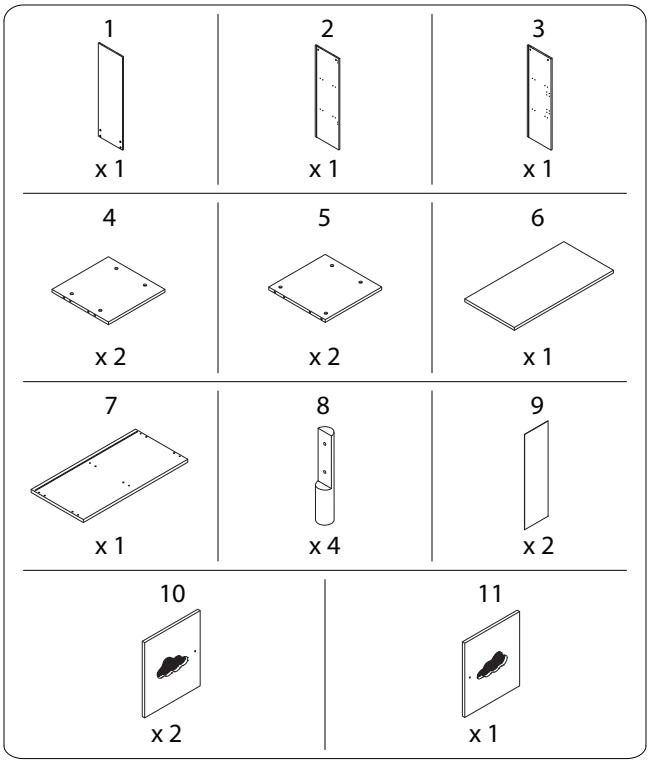
1
x 1
2
x 1
3
x 1
4
x 2
5
x 2
6
x 1
7
x 1
8
x 4
9
x 2
10
x 2
11
x 1

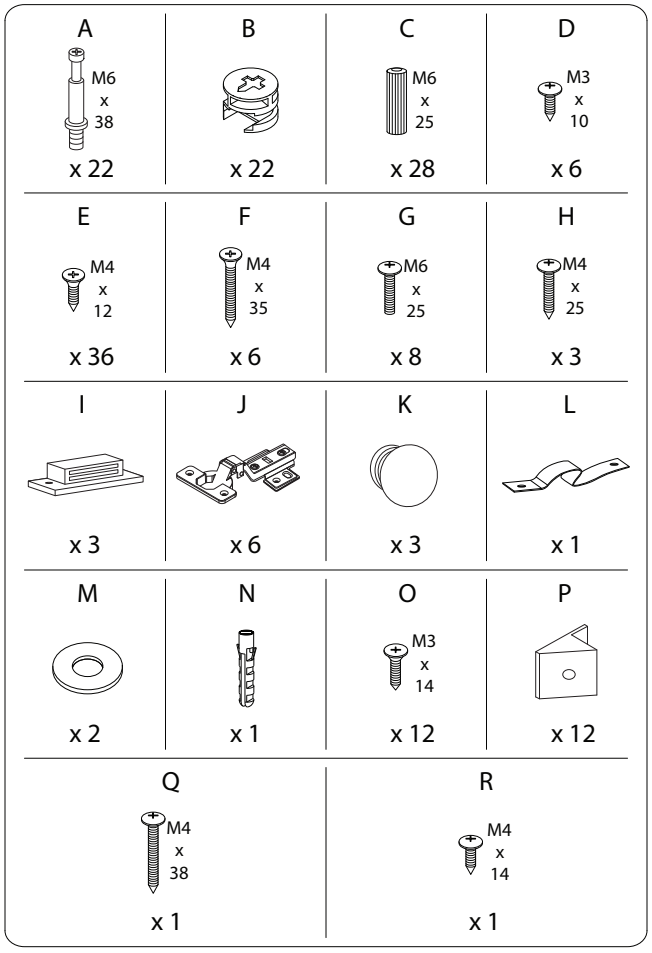
A
M6 x 38
x 22
B
x 22
C
M6 x 25
x 28
D
M3 x 10
x 6
E
M4 x 12
x 36
F
M4 x 35
x 6
G
M6 x 25
x 8
H
M4 x 25
x 3
I
x 3
J
x 6
K
x 3
L
x 1
M
x 2
N
x 1
O
M3 x 14
x 12
P
x 12
Q
M4 x 38
x 1
R
M4 x 14
x 1

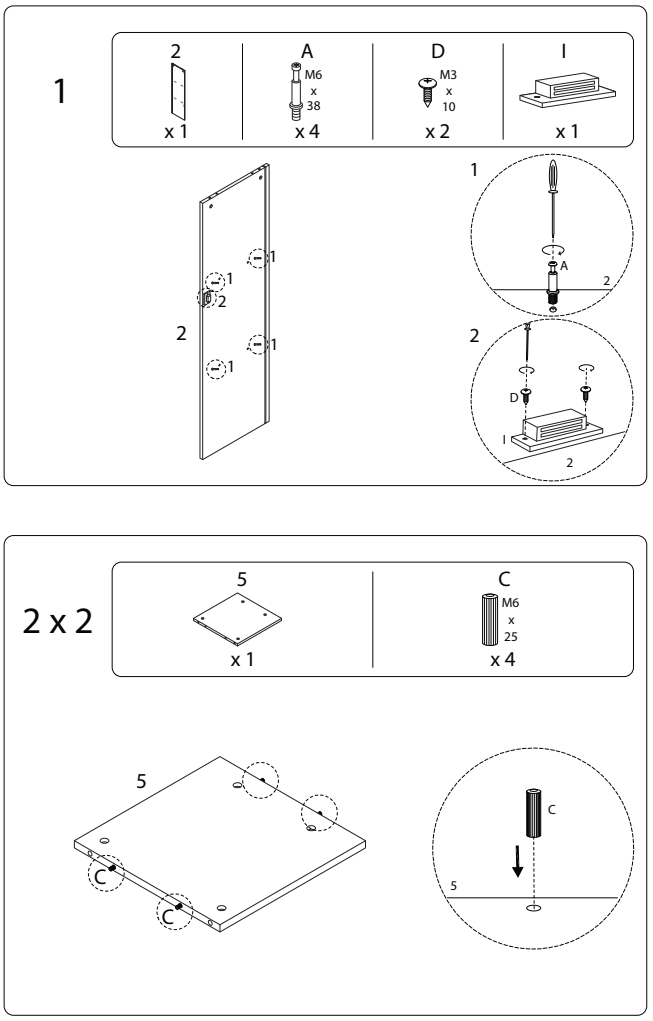
1
2
x 1
A
M6 x 38
x 4
D
M3 x 10
x 2
I
x 1
2 x 2
5
x 1
C
M6 x 25
x 4

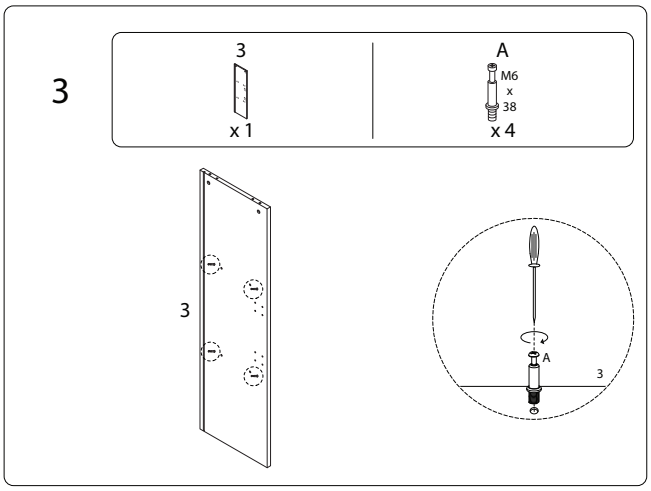
3
3
x 1
A
M6 x 38
x 4

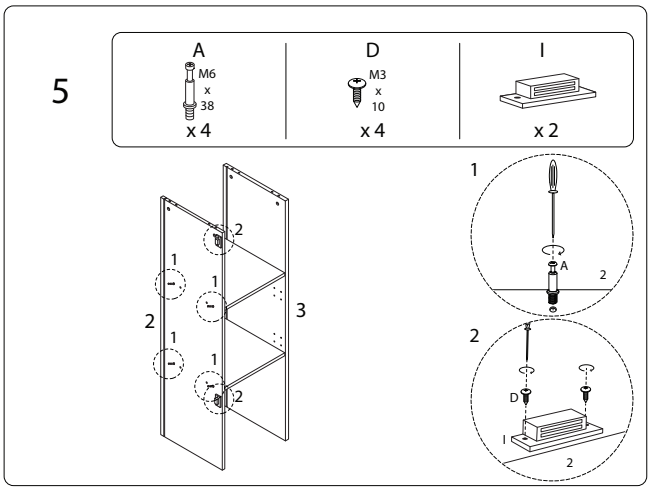
5
A
M6 x 38
x 4
D
M3 x 10
x 4
I
x 2

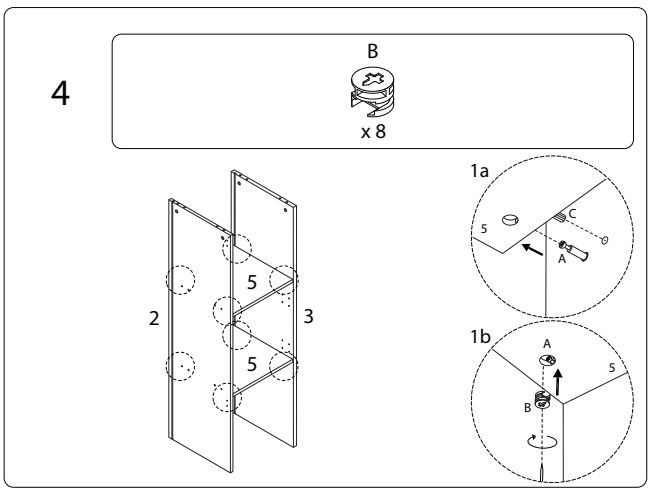
4
B
x 8
1a
1b

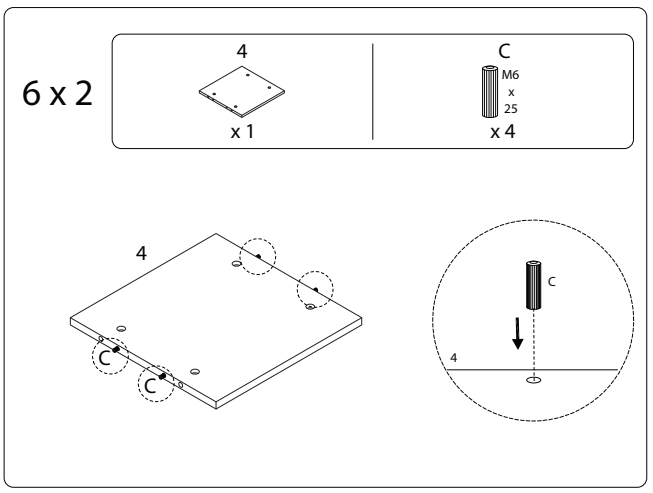
6 x 2
4
x 1
C
M6 x 25
x 4

7

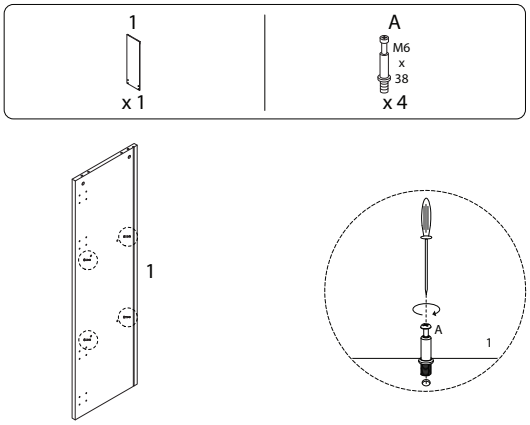

8

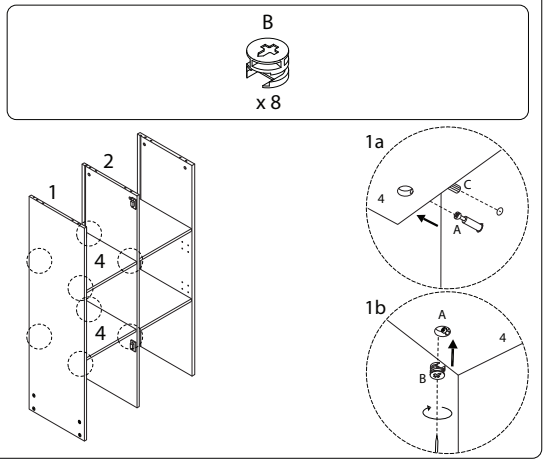

9

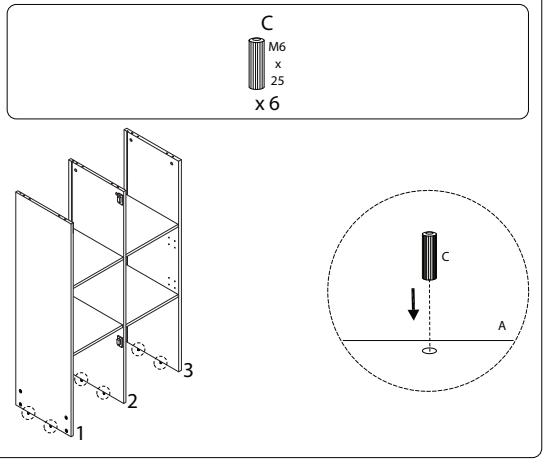

10

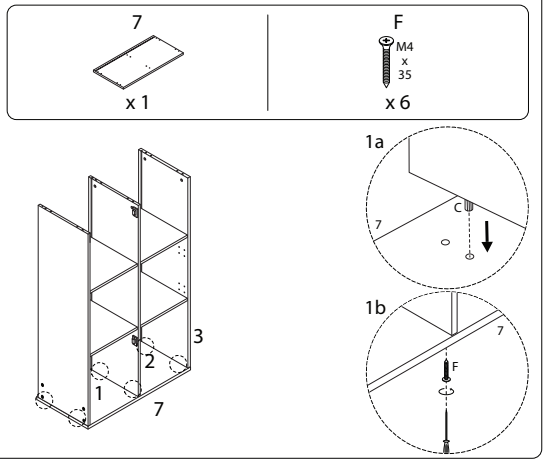

11

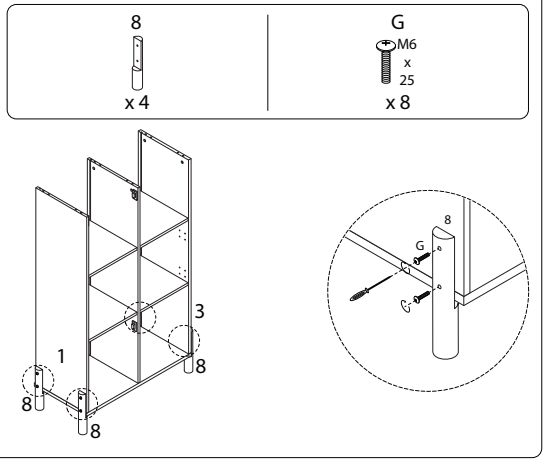

12

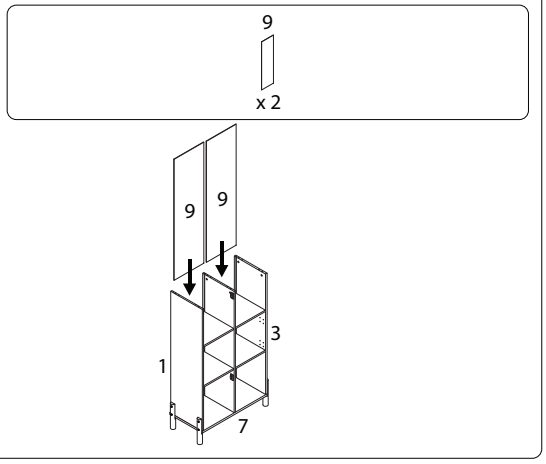

13

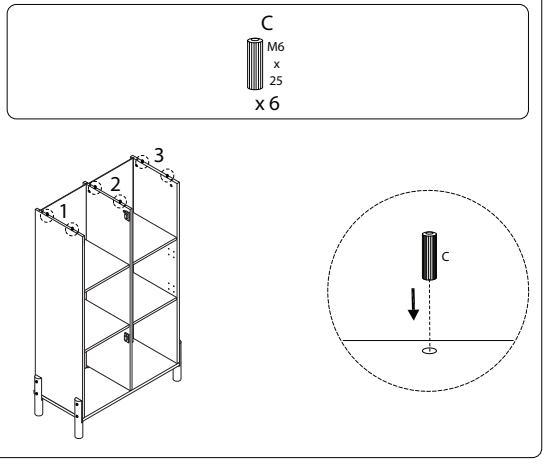

14

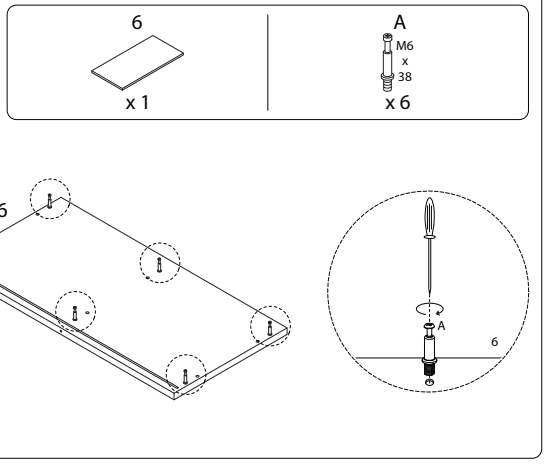

15

B
x 6

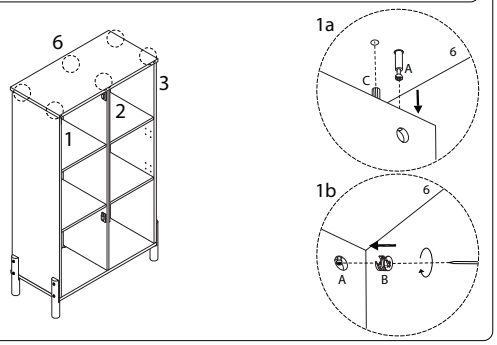

16

10	11	E	J
x 2	x 1	M4 x 12 x 12	x 6

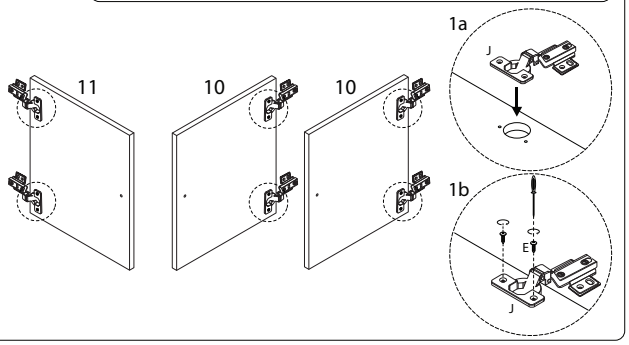

17

H	K
M4 x 25 x 3	x 3

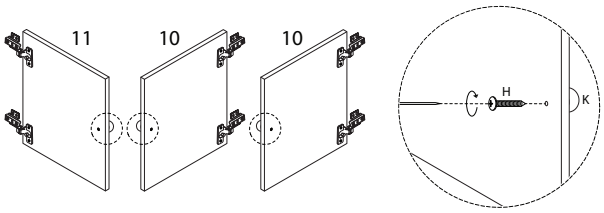

18

E
M4 x 12 x 24

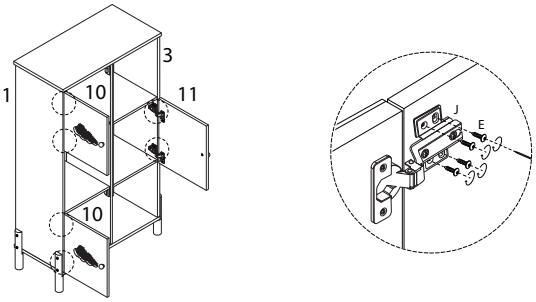

19

O	P
M3 x 14 x 12	x 12

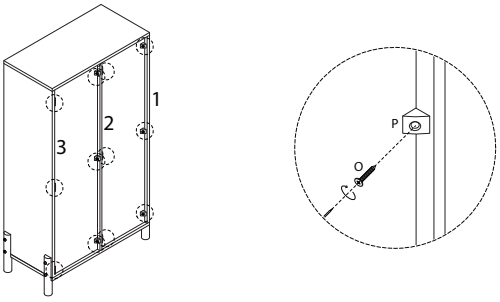

20

L	M	R
x 1	x 1	M4 x 14 x 1

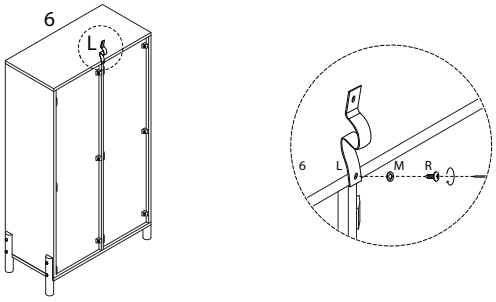

21

N
x 1

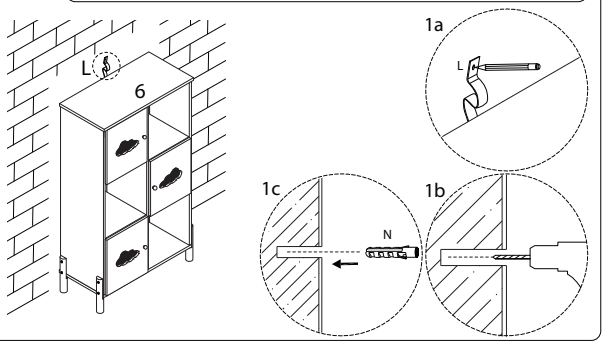

22

M	Q
x 1	M4 x 38 x 1

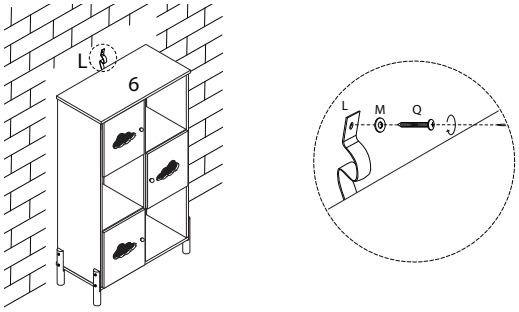

23

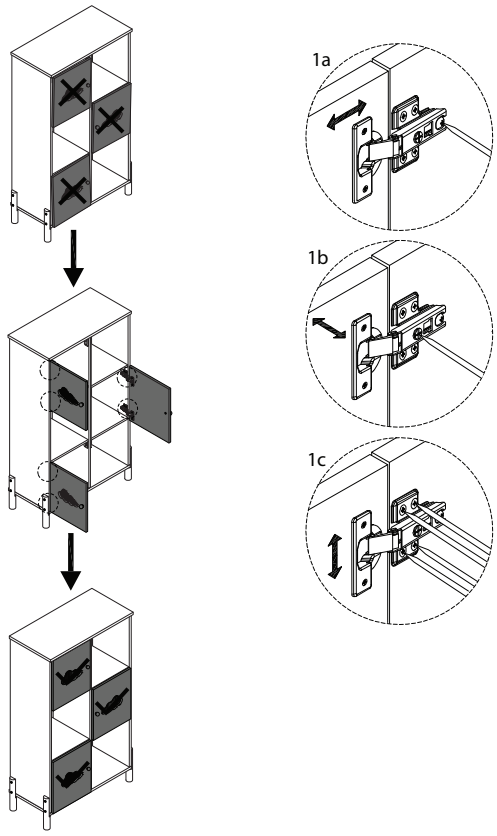

2341/CLOUDY/251124/