MILAND

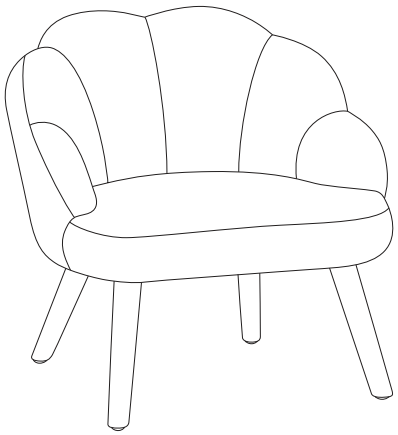

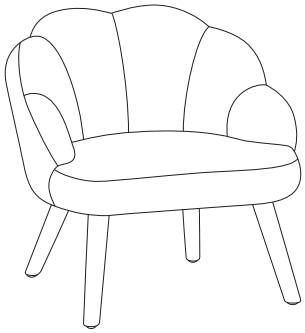

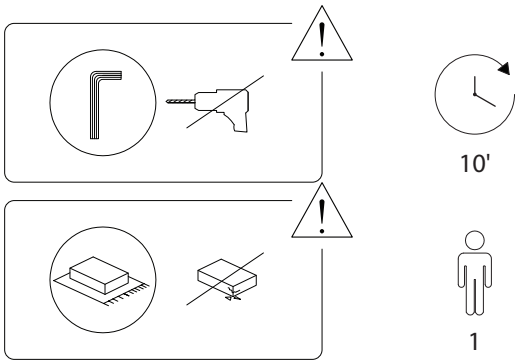

2171/MILAND/280526/

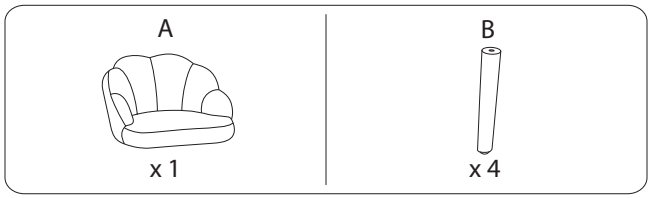

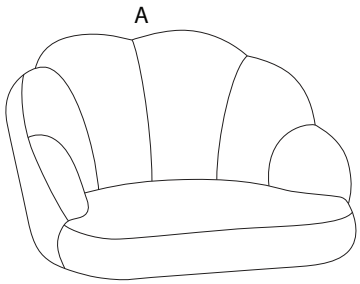

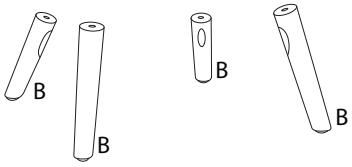

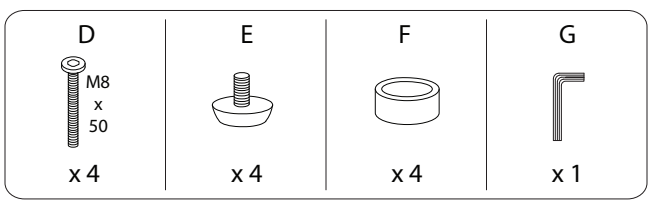

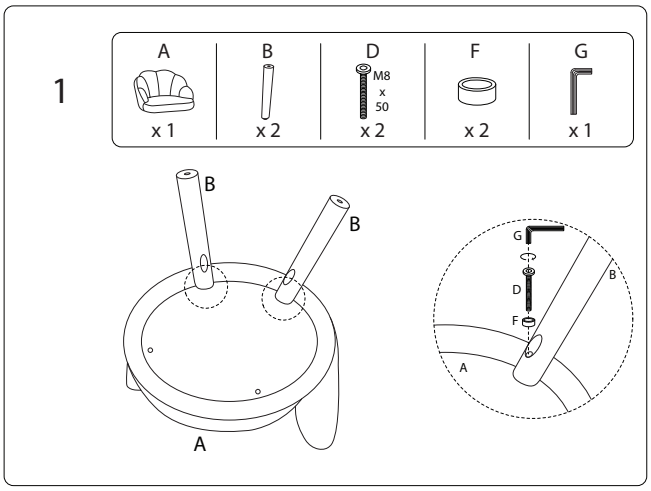

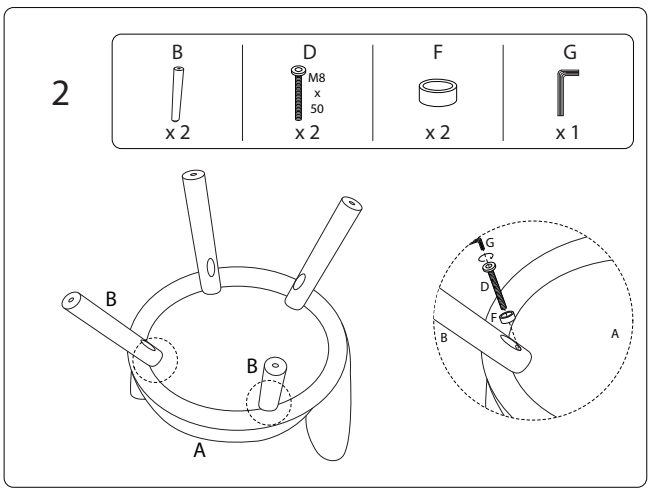

2171/MILAND/280526/

2171/MILAND/280526/

3

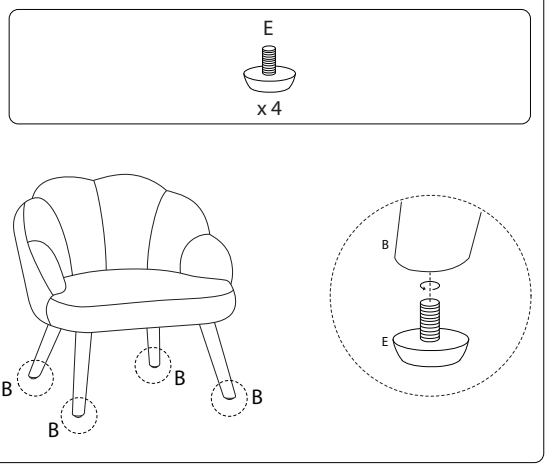

2171/MILAND/280526/