Montageanleitung / Assembly instructions / Notice de montage

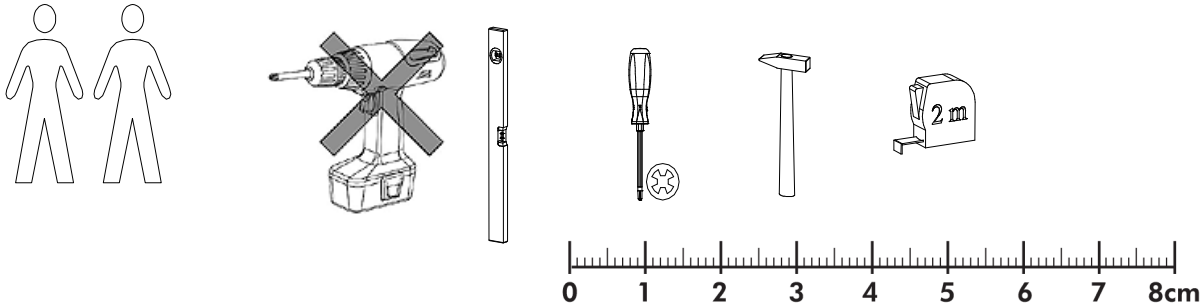

DE Montagehinweis!
Bitte lesen Sie die Montageanleitung gut durch, da wir für Fehler, die durch falsche Montage entstehen, keine Haftung übernehmen. Vor Montage alle Teile auf Beschädigungen überprüfen! Sollte ein Teil fehlen oder beschädigt sein, bitte Stückzahl und Einzelteilbezeichnung z.B. 2 oder eg beim Händler reklamieren. Um Beschädigungen während der Montage zu vermeiden, legen Sie Ihre Möbelteile auf einen weichen und sauberen Untergrund.

DE Pflegehinweis!
Bei allen Möbelteilen muss eine Grundreinigung vorgenommen werden, um produktionsbedingte Kleberflecken, Staub und Holzspäne zu entfernen. Beachten Sie bitte, dass das Möbel nicht mit Putzmittel, sondern nur mit einem Staubtuch oder einem feuchten Lappen gereinigt wird.

DE Material!
Holz ist ein Naturprodukt. Abweichungen in Struktur und Farbe unterstreichen dessen Echtheit und Individualität. Bei lasierten Oberflächen können deshalb Farbdifferenzen und unterschiedliche Glanzgrade auftreten. Ebenso natürlich ist, dass Holz „arbeitet“, d.h. durch wechselnde Temperaturen und Veränderungen der Luftfeuchtigkeit sich leicht zusammen ziehen oder ausdehnen kann.

DE Wichtig!
Kleinteile und Verpackungsfolien bei der Möbelmontage von Kindern fernhalten! Alle Schrauben erst lose, dann fest andrehen. Von Zeit zu Zeit alle Schraubverbindungen auf Festsitz prüfen. Benutzen Sie das Möbel nicht, wenn ein Teil gebrochen ist, zerrissen ist oder fehlt und verwenden Sie nur vom Hersteller empfohlene Ersatzteile.

EN Assembly instructions!
Please read these assembly instructions carefully as we assume no liability for incorrect assembling. Check all parts carefully before start assembling! In case of missing or damaged parts, please complain to your trader by stating quantity and item number e.g. 2 or eg. In order to prevent damage at assembly, place your furniture parts on a soft, clean surface.

EN Care instructions!
All furniture parts must undergo basic cleaning to remove traces of glue, dust and wood chippings left over from the production process. Please ensure that the furniture is cleaned using a duster or damp cloth only. Do not use cleaning agents.

EN Material!
Wood is a natural product. Deviations in its structure and colour underline its genuineness and individuality. For this reason, glazed surfaces may reveal colour differences and different degrees of glossiness. It is equally natural that woold should be “active”, i.e. it may, due to changing temperatures an varying degrees of humidity, contract or expand slightly.

EN Important!
Keep small parts and packaging films out of reach of children during assembly of the item! Fasten all screws in a loose position first an tighten them afterwards. Check tight position of screws from time to time. Do not use the furniture if any part is broken, torn, damaged or missing. Only use spare parts supplied or recommended by the manufacturer.

FR Notice de montage !
Veuillez lire attentivement cette notice, étant donné que nous n’assumons aucune responsabilité pour toute erreur résultant d’un mauvais montage. Avant de procéder au montage, vérifiez le parfait état des pièces ! Si l’une d’elles devait manquer ou être endommagée, faites une réclamation auprès de votre revendeur en précisant le nombre de pièces et le nom symbolique par exemple 2 ou eg. Afin d’éviter tout endommagement lors du montage, posez les pièces du meuble sur une surface douce et propre.

FR Conseil d’entretien !
Il faut procéder à un nettoyage en profondeur de toutes les pièces du meuble afin d’éliminer toutes les traces de colle, toute la poussière et tous les copeaux de bois résultant de la fabrication. Il ne faut jamais nettoyer le meuble à l’aide d’agents de nettoyage mais avec un chiffon à poussière ou bien avec un tissu humide.

FR Matérial !
Le bous est un élément naturel. Les irrégularités de sa structure et de sa couleur en font toute l’authenticité et tout le caractère. Dans le cas de surfaces lasurées, des différences au niveau de la couleur et de l’intensité de brillance peuvent par conséquent survenir. De la même manière, il est tout à fait normal que le bois « travaille ». Il peut ainsi se rètracter ou au contraire se dilater légèrement sous l’effet des changements de température et de niveau d’humidité de l’air.

FR Important !
Lors du montage du meuble, veillez à tenir les petites pièces et les emballages hors de portée des enfants ! Ne pas trop serrer les vis pour commencer, puis visser à fond. Vérifier de temps en temps que toutes les vis sont correctement serrées. N’utilisez pas le meuble si un morceau est cassé, arraché ou manquant et utilisez uniquement les pièces de rechange recommandées par le fabricant.

arthur berndt
Möbelfabrik GmbH, Werkstr. 4, 29690 Schwarmstedt, Deutschland Stand:10.01.2017

Montageanleitung
Assembly instructions
Instructions de montage
Bente 17

eg 16x 400164	ed 16x 400059
sc 10x 400014	s3 3,5x15 24x 400027
mo 10x 400333	le 1x 400013
rh 8x 400153	na 2x 400019
gr 6x 400514	s2 4x25 12x 400046
ds 4x 400180	rl 4x 400008
ka 4x 500174	sr 2x 500100
gs M4x9 4x 400020	es 6,3x9 8x 400012
s7 4x30 5x 400009	fu 5x 400229
bt 8x 400005	

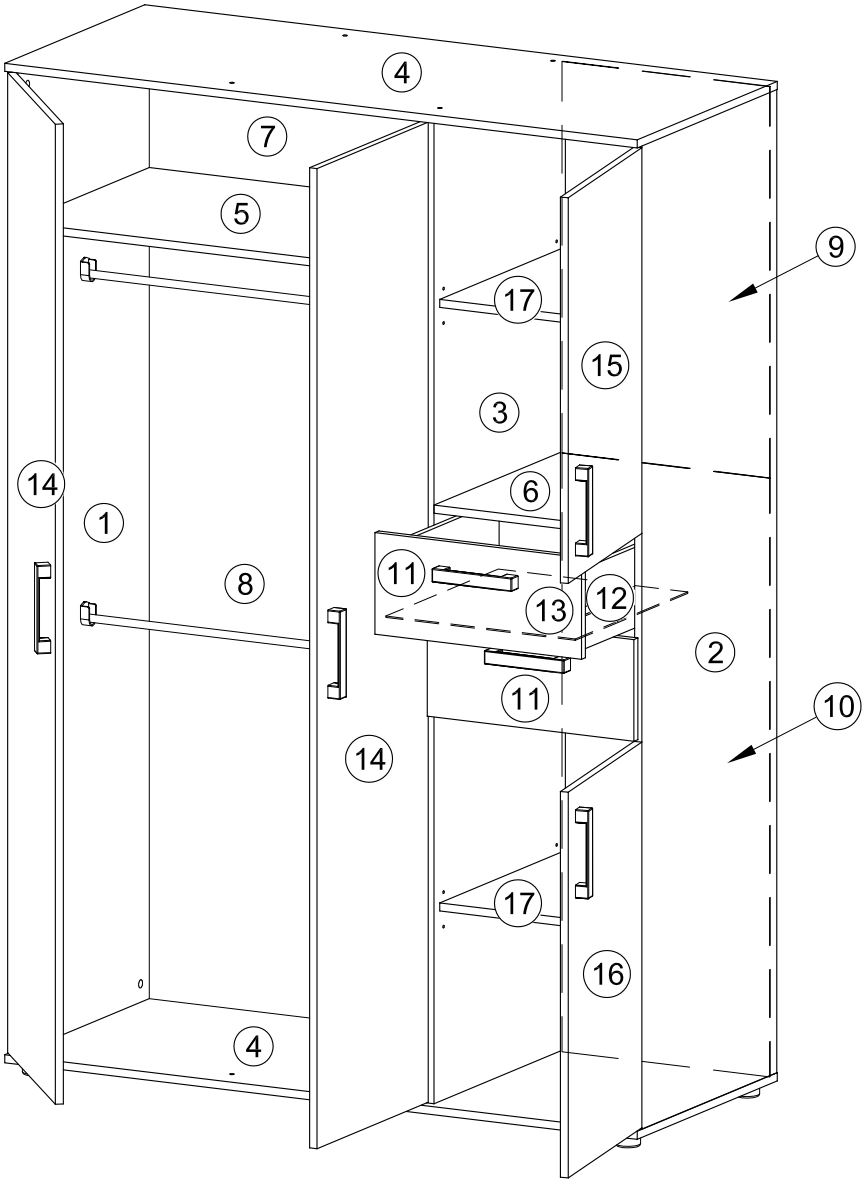

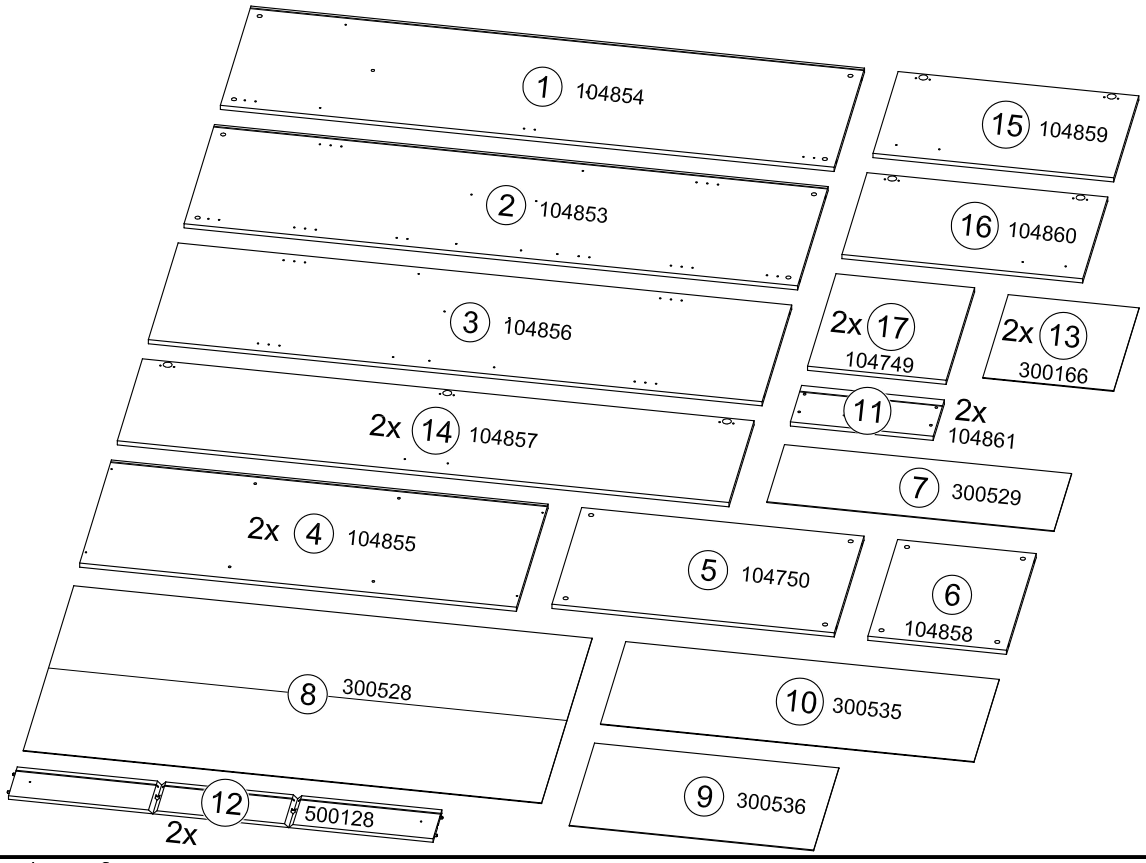

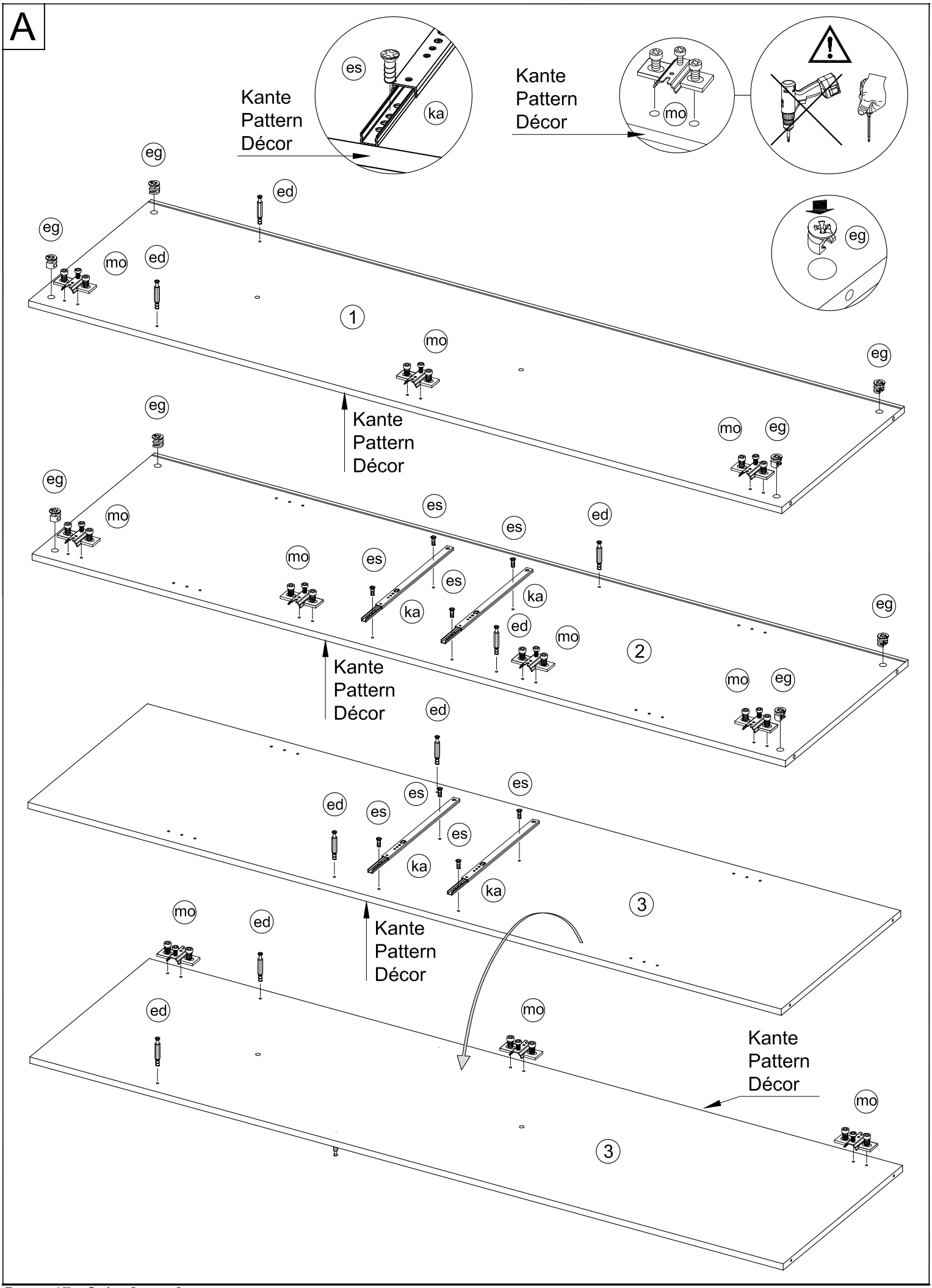
A
Kante
Pattern
Décor
es
ka
Kante
Pattern
Décor
mo
eg
ed
eg
mo
ed
1
mo
eg
Kante
Pattern
Décor
mo
eg
eg
eg
mo
es
ed
es
mo
es
es
ka
ka
ed
mo
2
eg
Kante
Pattern
Décor
mo
eg
ed
ed
es
es
es
es
ka
ka
3
mo
ed
Kante
Pattern
Décor
ed
mo
Kante
Pattern
Décor
mo
3

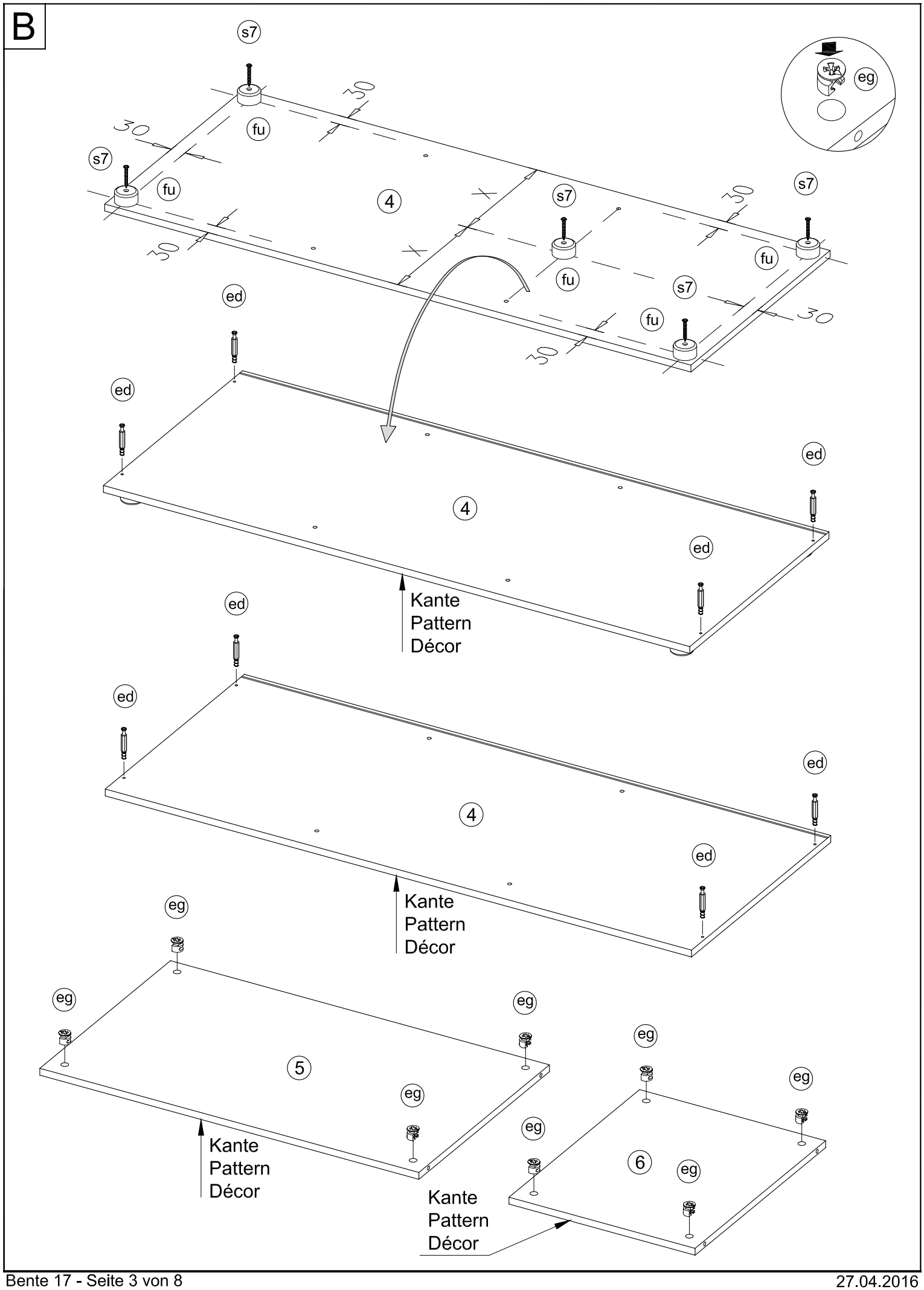
B
s7
fu
4
30
eg
ed
Kante
Pattern
Décor
5
6

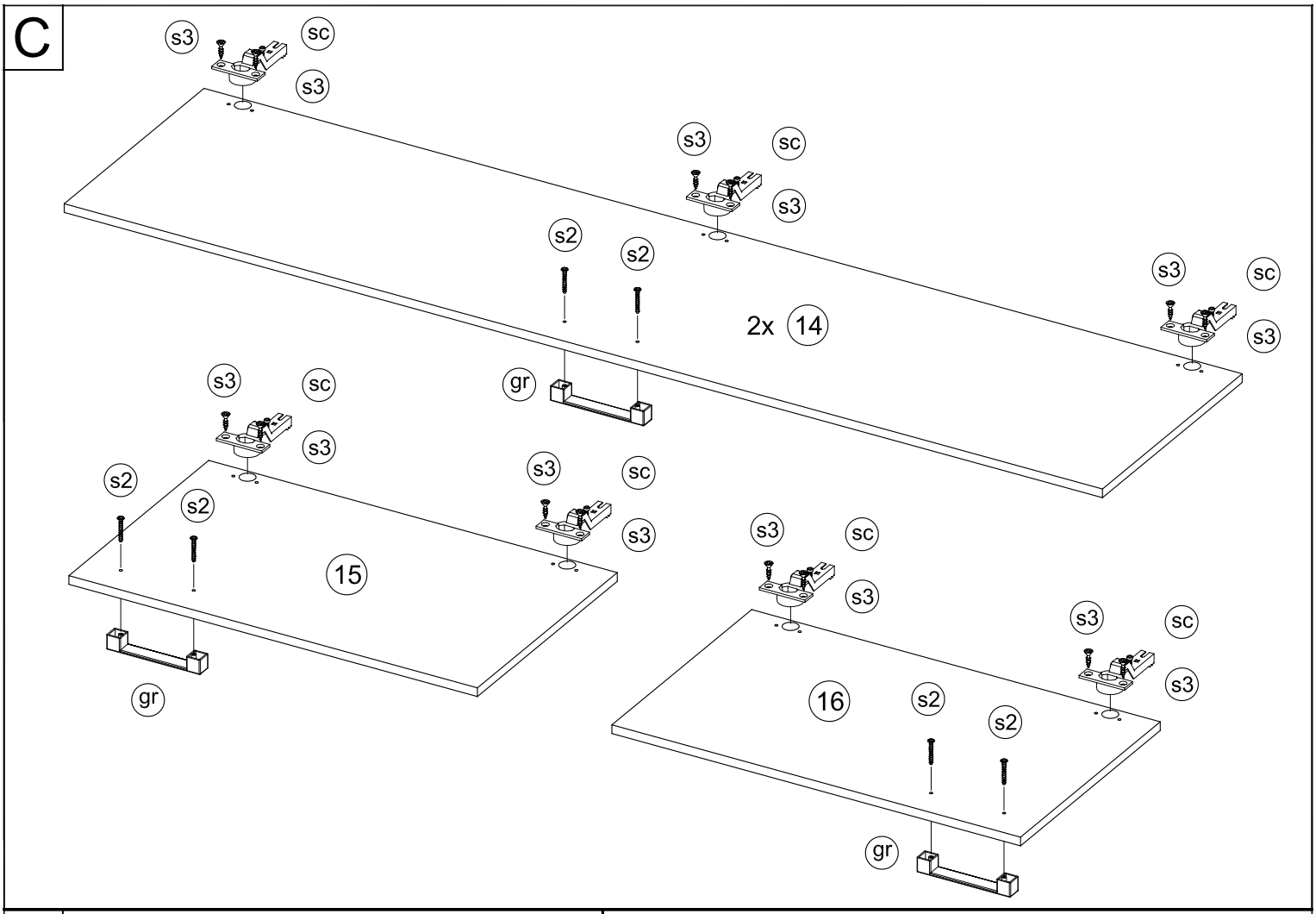
C
s3
sc
s2
gr
2x 14
15
16

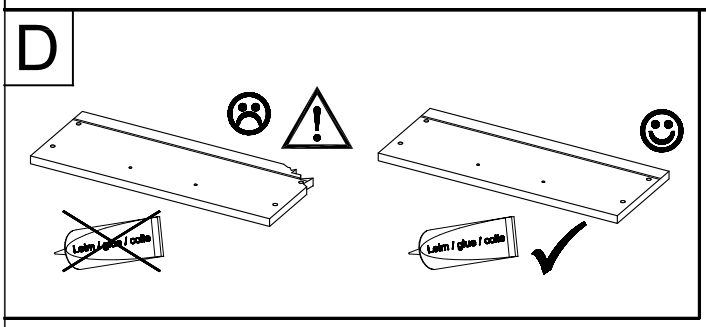
D
Leim / glue / colle

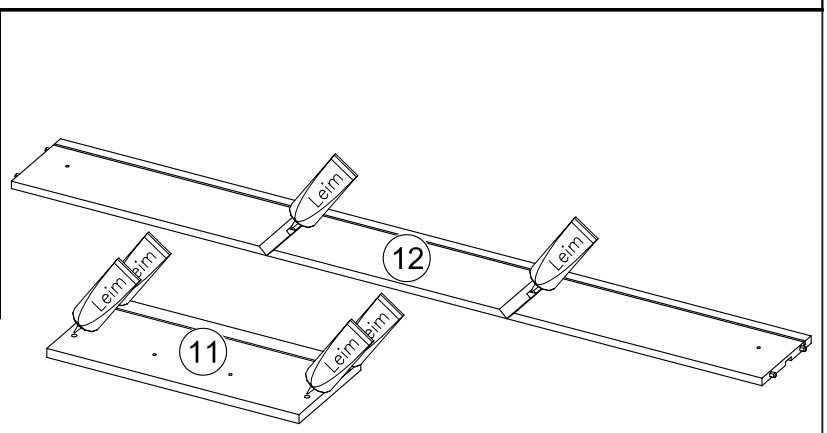
Leim
12
11

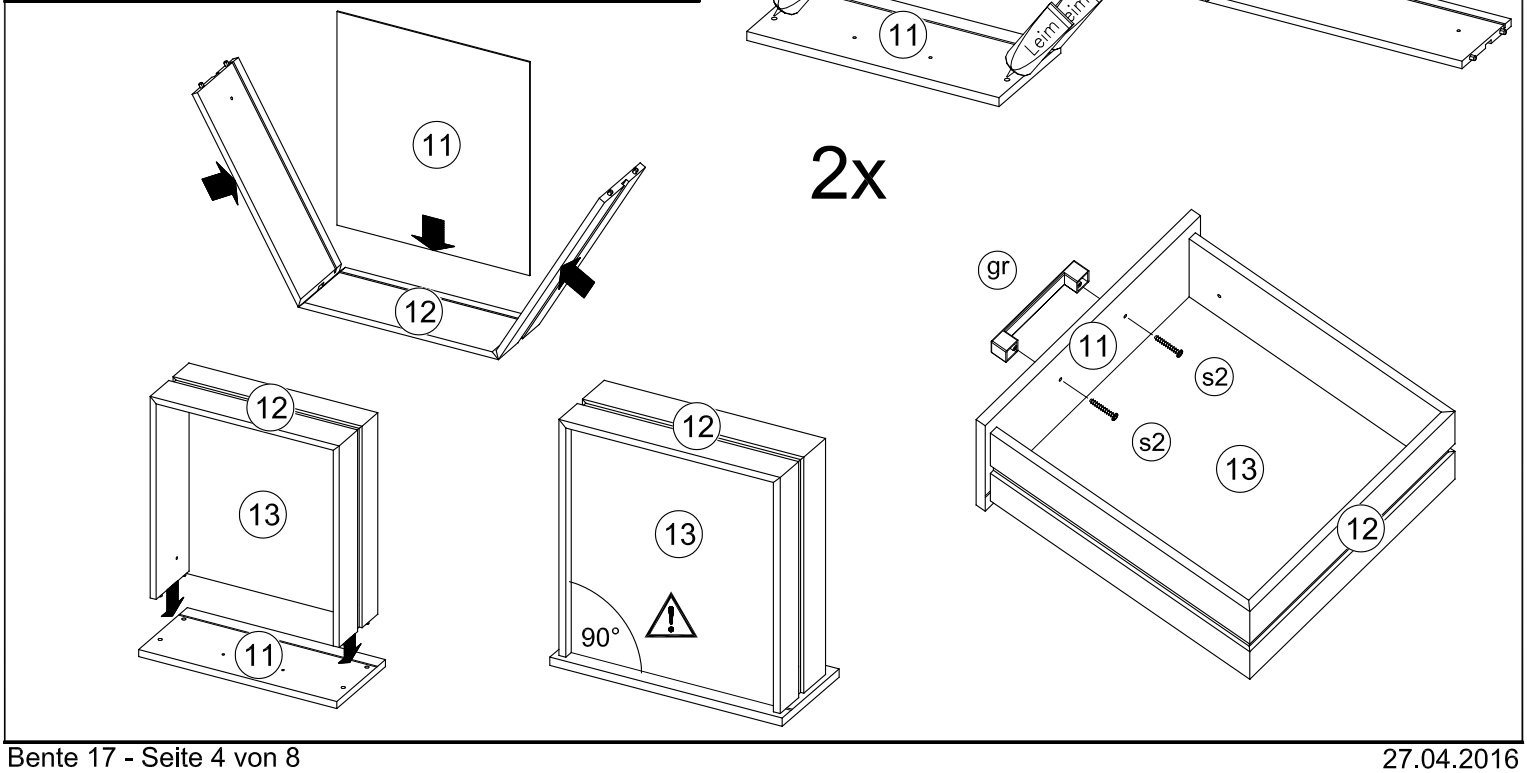
11
12
2x
gr
s2
13
90°

E

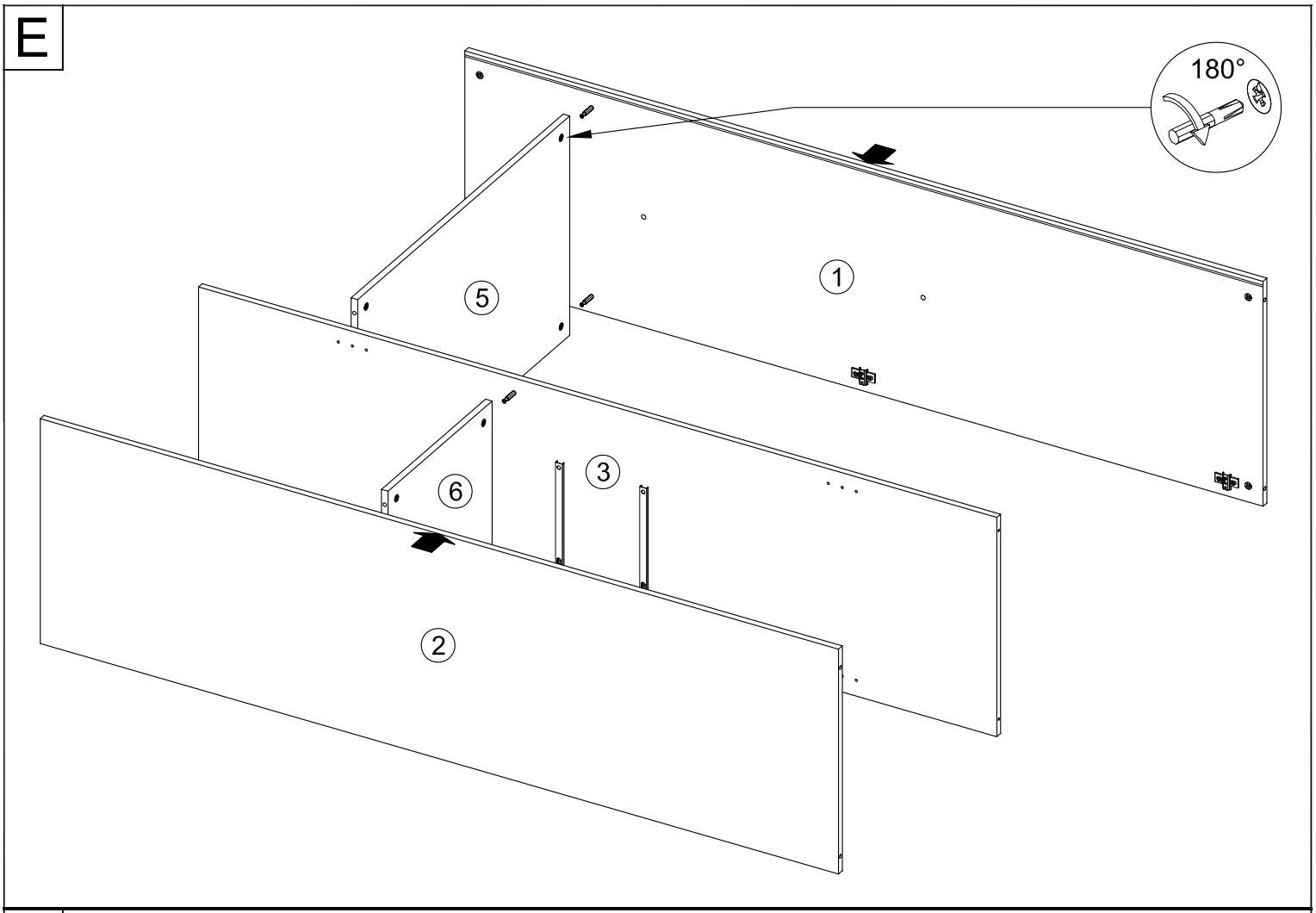

F

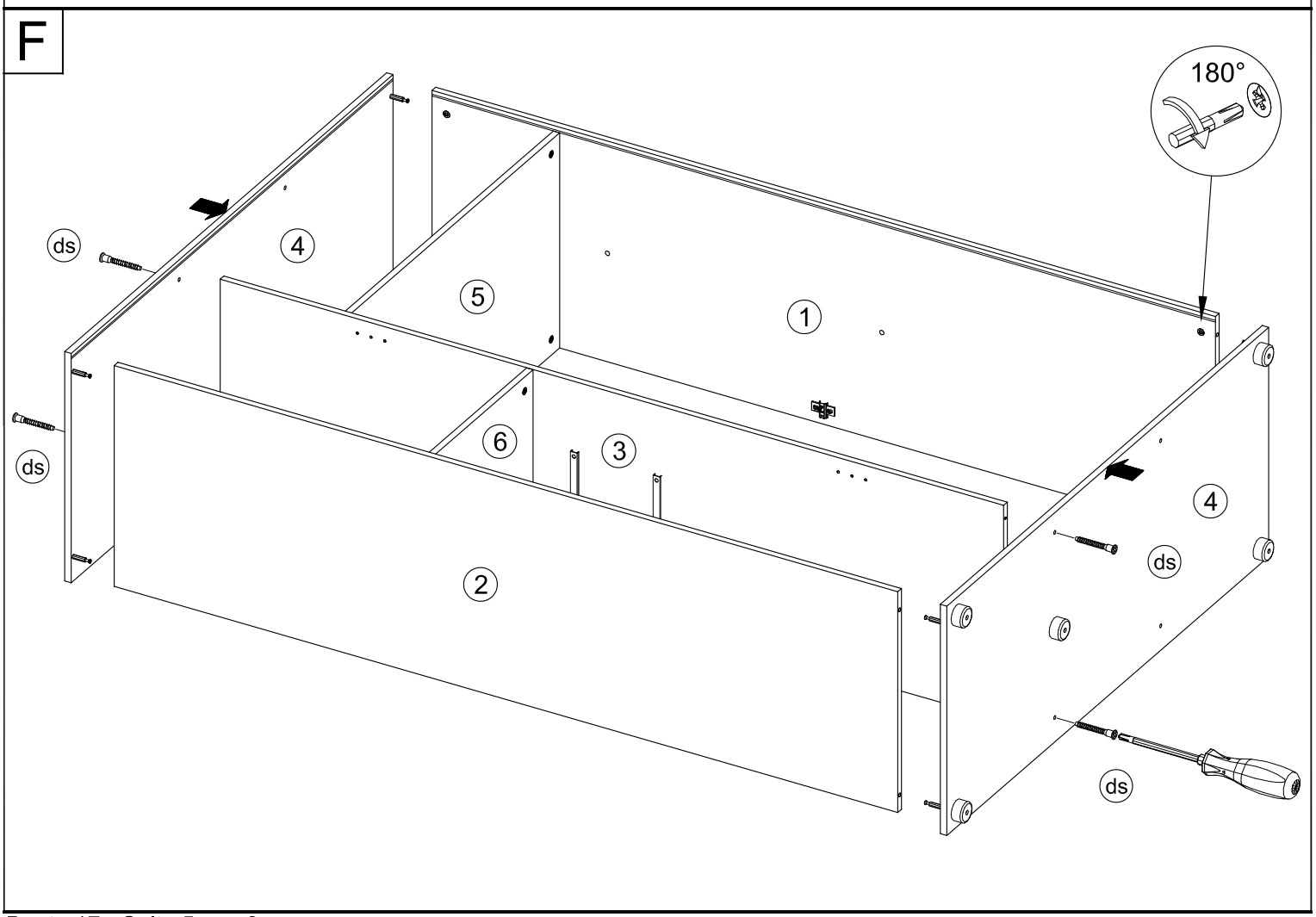

G

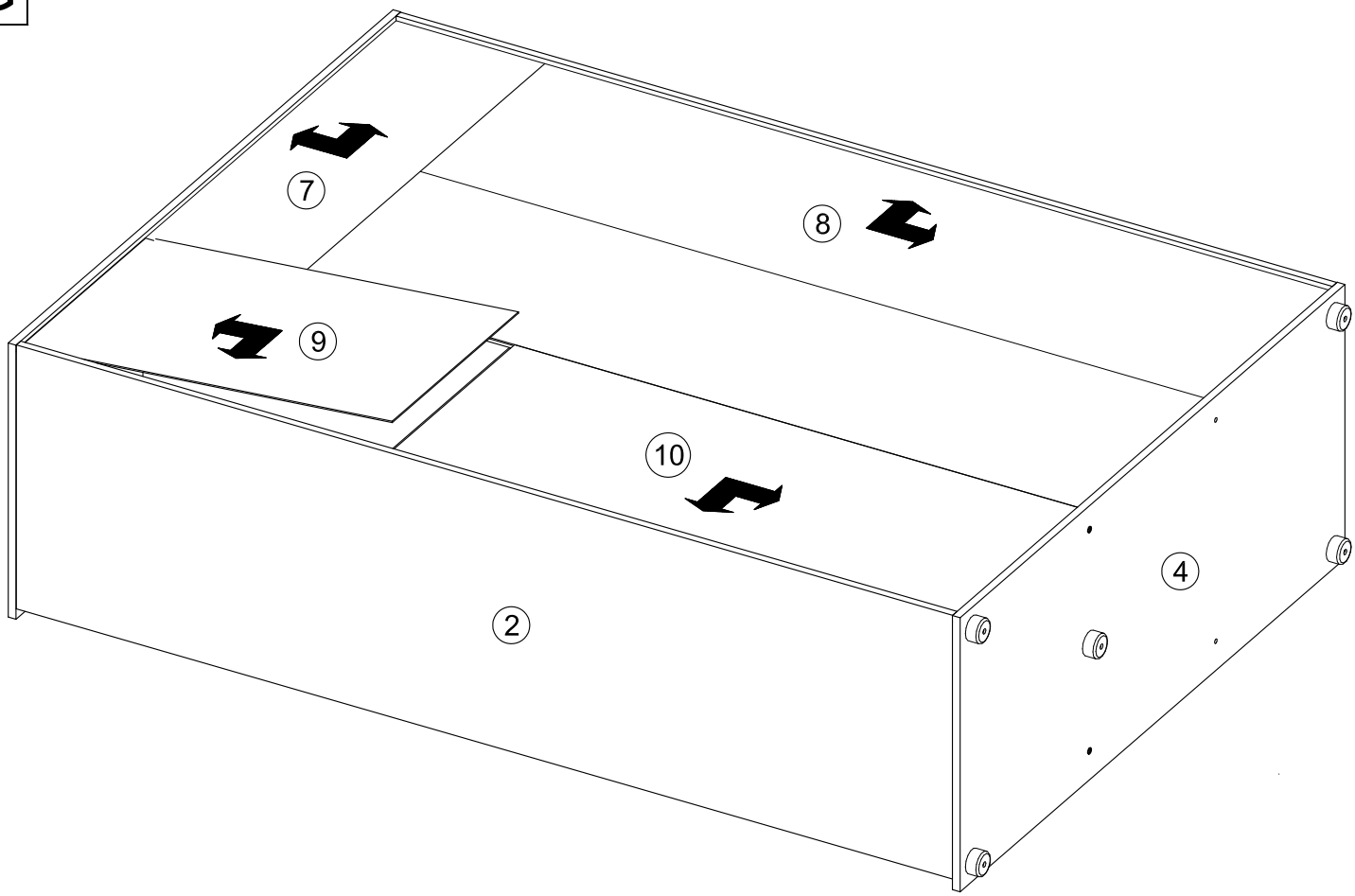
7
8
9
10
4
2

H

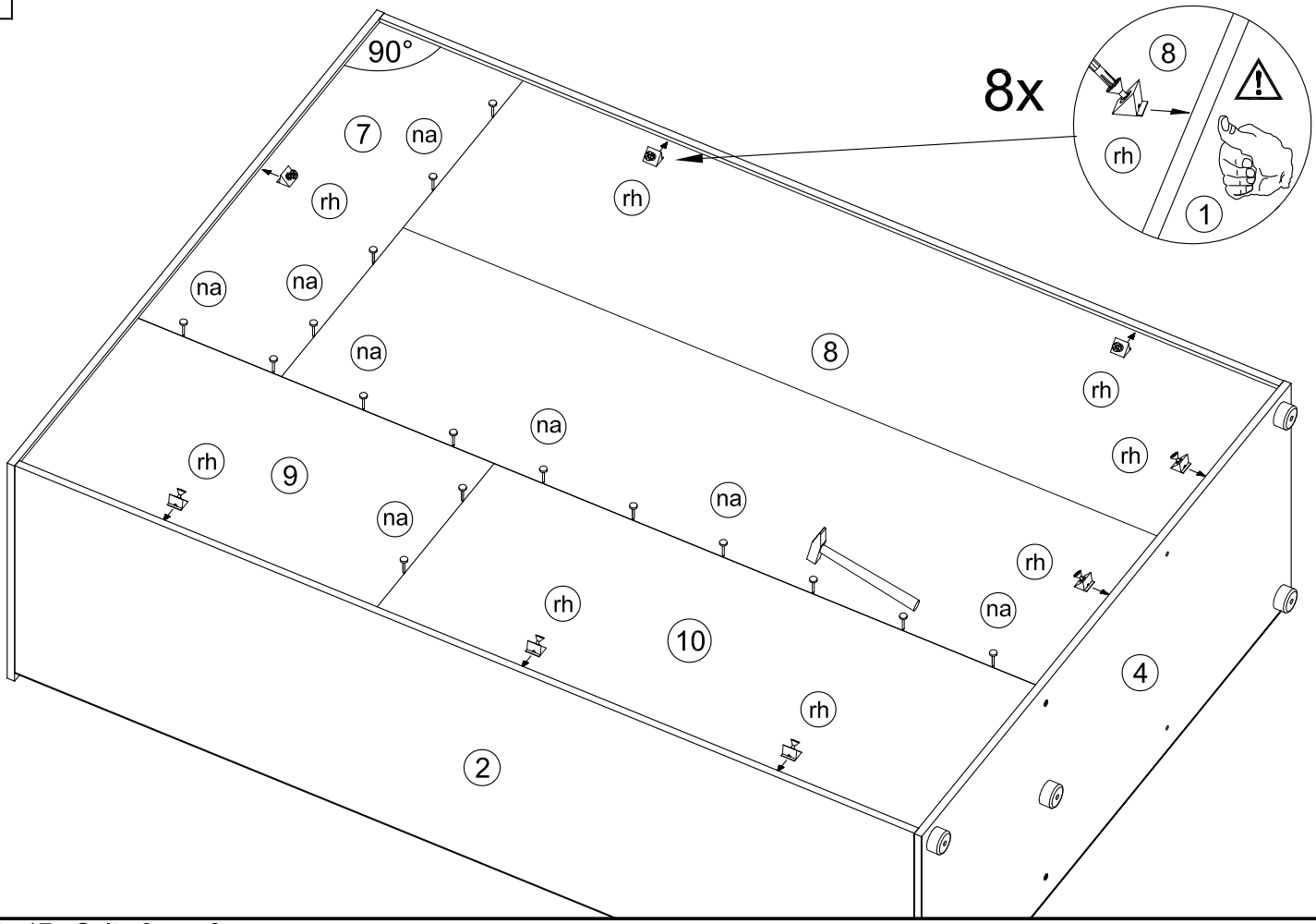
90°
8x
8
rh
1
7
na
rh
rh
na
na
na
8
rh
na
rh
rh
9
na
na
rh
rh
10
na
4
rh
2

I

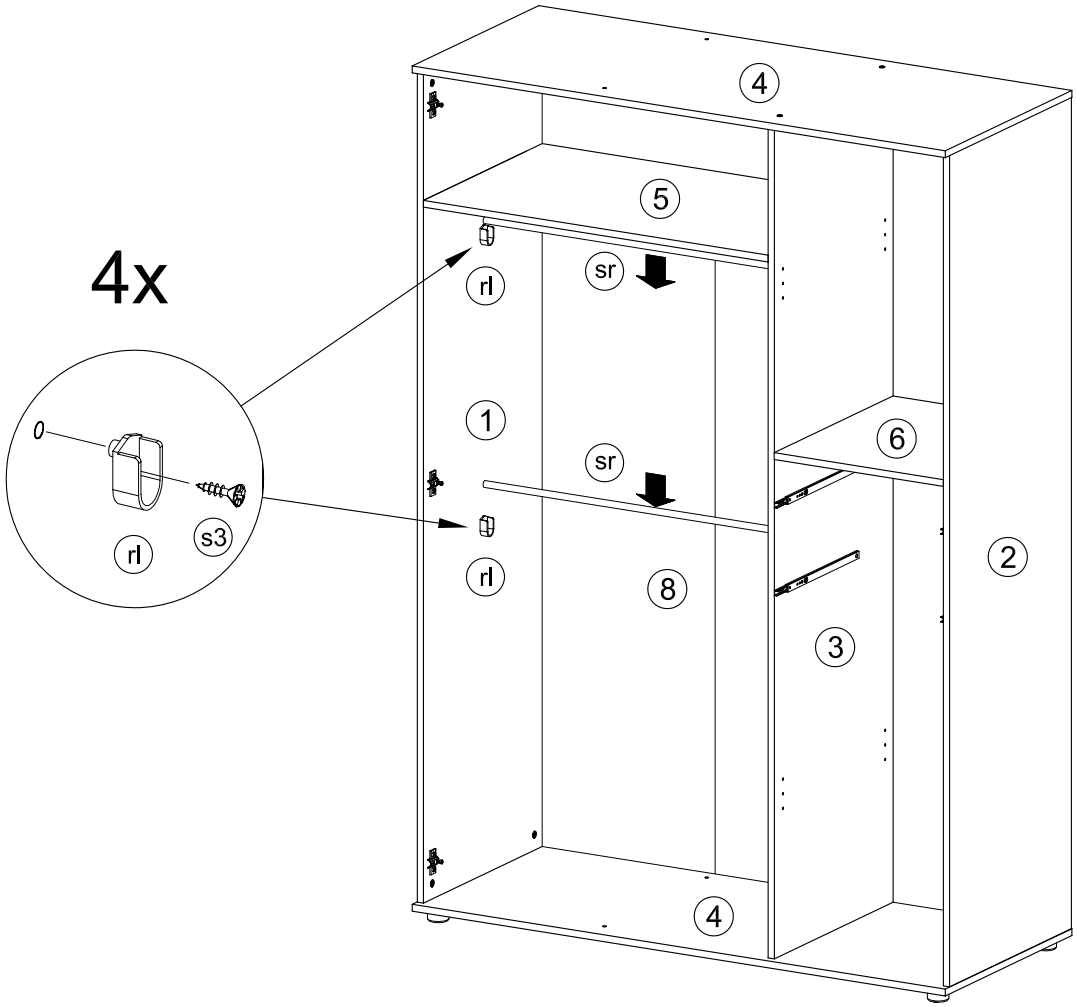
4x
rl
s3
rl
rl
sr
sr
1
2
3
4
4
5
6
8

J

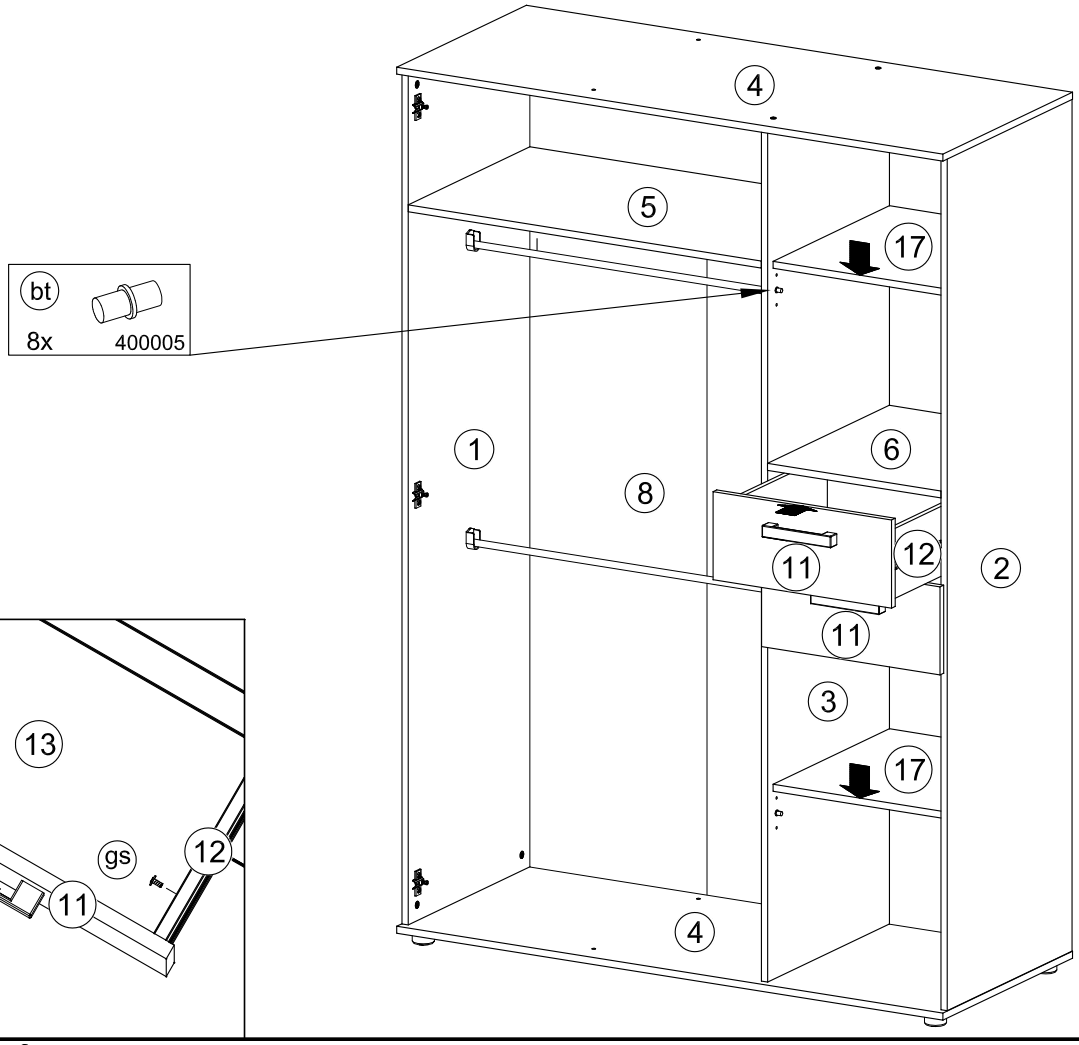
bt
8x
400005
1
2
3
4
4
5
6
8
11
11
12
17
17

2x

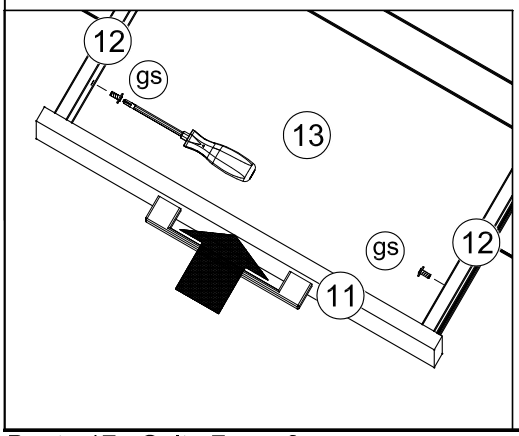
12
gs
13
gs
12
11

K

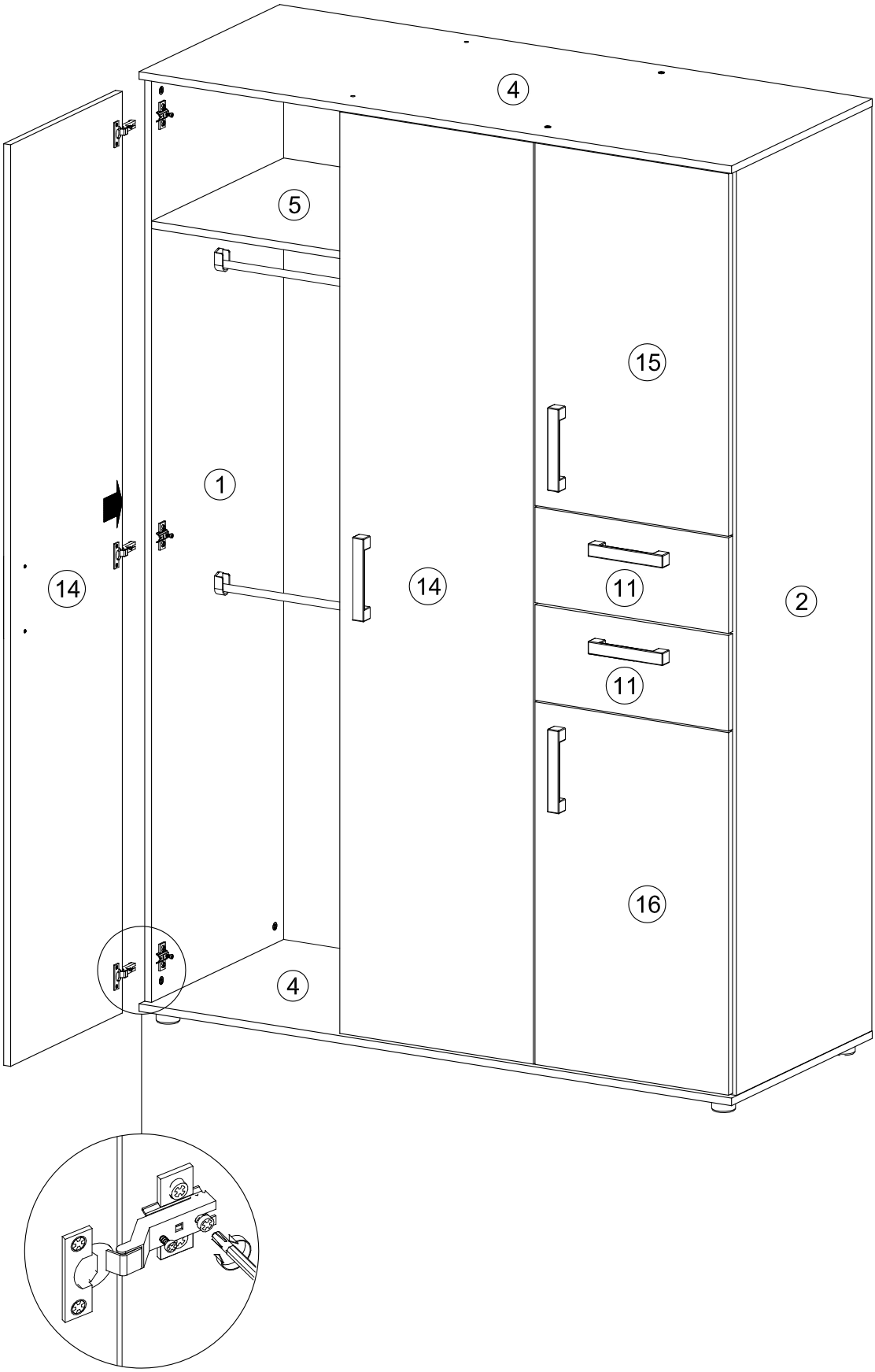

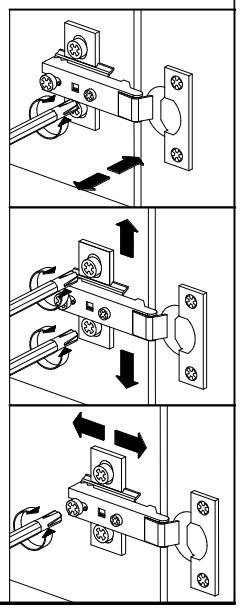

Montageanleitung / Assembly instructions / Notice de montage

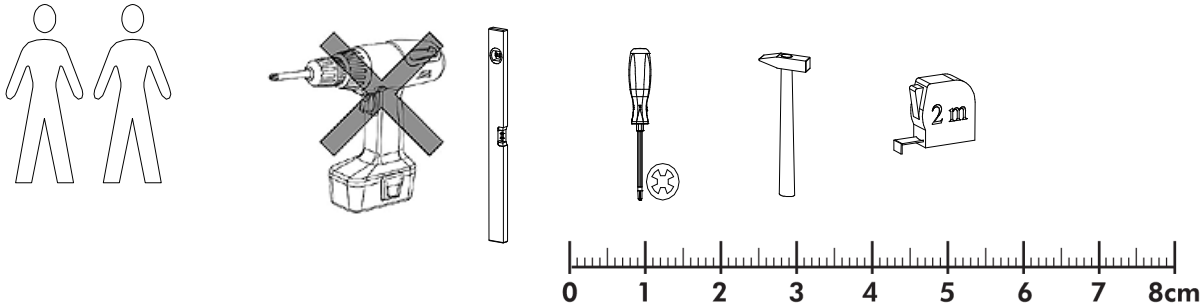

DE Montagehinweis!
Bitte lesen Sie die Montageanleitung gut durch, da wir für Fehler, die durch falsche Montage entstehen, keine Haftung übernehmen. Vor Montage alle Teile auf Beschädigungen überprüfen! Sollte ein Teil fehlen oder beschädigt sein, bitte Stückzahl und Einzelteilbezeichnung z.B. 2 oder eg beim Händler reklamieren. Um Beschädigungen während der Montage zu vermeiden, legen Sie Ihre Möbelteile auf einen weichen und sauberen Untergrund.

DE Pflegehinweis!
Bei allen Möbelteilen muss eine Grundreinigung vorgenommen werden, um produktionsbedingte Kleberflecken, Staub und Holzspäne zu entfernen. Beachten Sie bitte, dass das Möbel nicht mit Putzmittel, sondern nur mit einem Staubtuch oder einem feuchten Lappen gereinigt wird.

DE Material!
Holz ist ein Naturprodukt. Abweichungen in Struktur und Farbe unterstreichen dessen Echtheit und Individualität. Bei lasierten Oberflächen können deshalb Farbdifferenzen und unterschiedliche Glanzgrade auftreten. Ebenso natürlich ist, dass Holz „arbeitet“, d.h. durch wechselnde Temperaturen und Veränderungen der Luftfeuchtigkeit sich leicht zusammen ziehen oder ausdehnen kann.

DE Wichtig!
Kleinteile und Verpackungsfolien bei der Möbelmontage von Kindern fernhalten! Alle Schrauben erst lose, dann fest andrehen. Von Zeit zu Zeit alle Schraubverbindungen auf Festsitz prüfen. Benutzen Sie das Möbel nicht, wenn ein Teil gebrochen ist, zerrissen ist oder fehlt und verwenden Sie nur vom Hersteller empfohlene Ersatzteile.

EN Assembly instructions!
Please read these assembly instructions carefully as we assume no liability for incorrect assembling. Check all parts carefully before start assembling! In case of missing or damaged parts, please complain to your trader by stating quantity and item number e.g. 2 or eg. In order to prevent damage at assembly, place your furniture parts on a soft, clean surface.

EN Care instructions!
All furniture parts must undergo basic cleaning to remove traces of glue, dust and wood chippings left over from the production process. Please ensure that the furniture is cleaned using a duster or damp cloth only. Do not use cleaning agents.

EN Material!
Wood is a natural product. Deviations in its structure and colour underline its genuineness and individuality. For this reason, glazed surfaces may reveal colour differences and different degrees of glossiness. It is equally natural that woold should be “active”, i.e. it may, due to changing temperatures an varying degrees of humidity, contract or expand slightly.

EN Important!
Keep small parts and packaging films out of reach of children during assembly of the item! Fasten all screws in a loose position first an tighten them afterwards. Check tight position of screws from time to time. Do not use the furniture if any part is broken, torn, damaged or missing. Only use spare parts supplied or recommended by the manufacturer.

FR Notice de montage !
Veuillez lire attentivement cette notice, étant donné que nous n’assumons aucune responsabilité pour toute erreur résultant d’un mauvais montage. Avant de procéder au montage, vérifiez le parfait état des pièces ! Si l’une d’elles devait manquer ou être endommagée, faites une réclamation auprès de votre revendeur en précisant le nombre de pièces et le nom symbolique par exemple 2 ou eg. Afin d’éviter tout endommagement lors du montage, posez les pièces du meuble sur une surface douce et propre.

FR Conseil d’entretien !
Il faut procéder à un nettoyage en profondeur de toutes les pièces du meuble afin d’éliminer toutes les traces de colle, toute la poussière et tous les copeaux de bois résultant de la fabrication. Il ne faut jamais nettoyer le meuble à l’aide d’agents de nettoyage mais avec un chiffon à poussière ou bien avec un tissu humide.

FR Matérial !
Le bous est un élément naturel. Les irrégularités de sa structure et de sa couleur en font toute l’authenticité et tout le caractère. Dans le cas de surfaces lasurées, des différences au niveau de la couleur et de l’intensité de brillance peuvent par conséquent survenir. De la même manière, il est tout à fait normal que le bois « travaille ». Il peut ainsi se rètracter ou au contraire se dilater légèrement sous l’effet des changements de température et de niveau d’humidité de l’air.

FR Important !
Lors du montage du meuble, veillez à tenir les petites pièces et les emballages hors de portée des enfants ! Ne pas trop serrer les vis pour commencer, puis visser à fond. Vérifier de temps en temps que toutes les vis sont correctement serrées. N’utilisez pas le meuble si un morceau est cassé, arraché ou manquant et utilisez uniquement les pièces de rechange recommandées par le fabricant.

arthur berndt
Möbelfabrik GmbH, Werkstr. 4, 29690 Schwarmstedt, Deutschland Stand:10.01.2017

Montageanleitung
Assembly instructions
Instructions de montage
Bente 60

eg 18x 400164	ed 18x 400059
gr 2x 400514	s2 4x25 4x 400046
s7 4x30 4x 400009	fu 4x 400229
ka 4x 500174	es 6,3x9 8x 400012
gs M4x9 4x 400020	le Leim 1x 400013
rh 4x 400153	

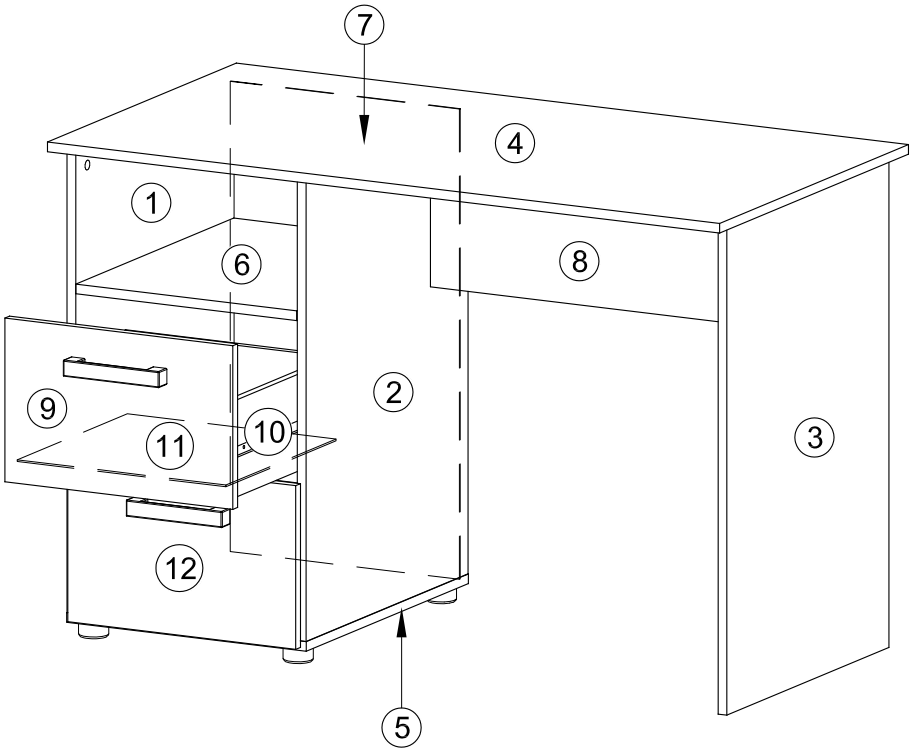

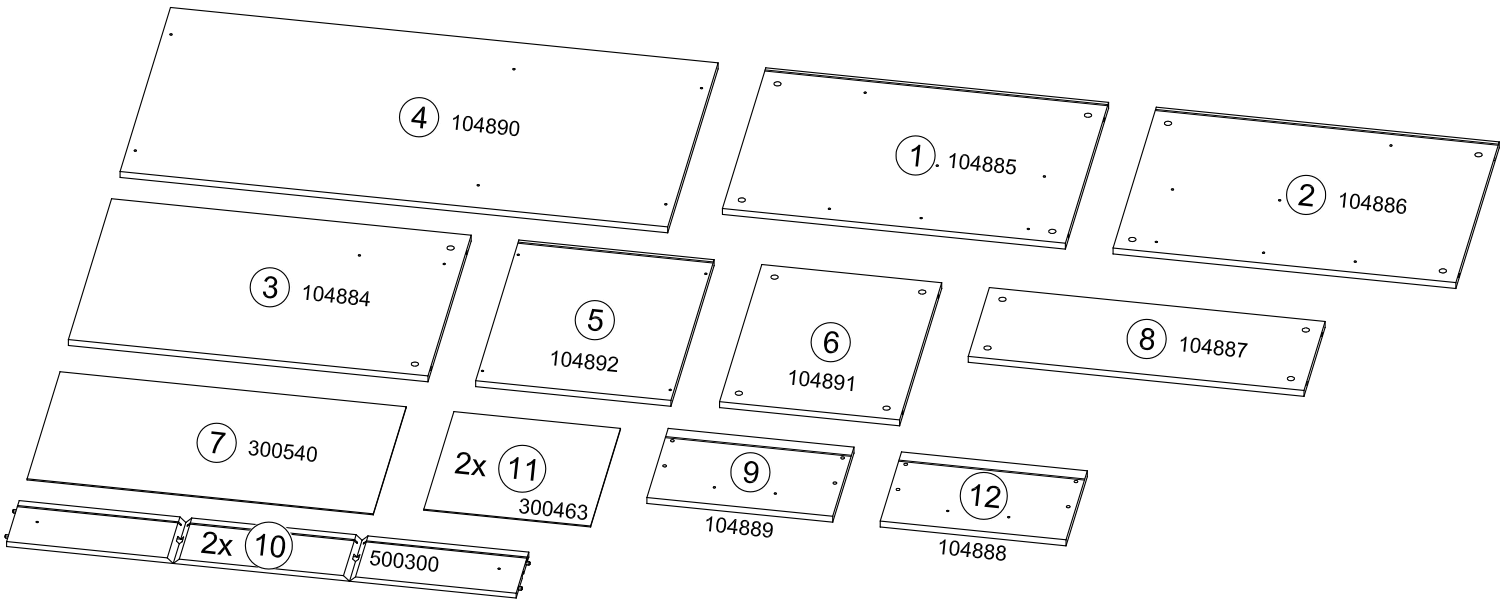

A

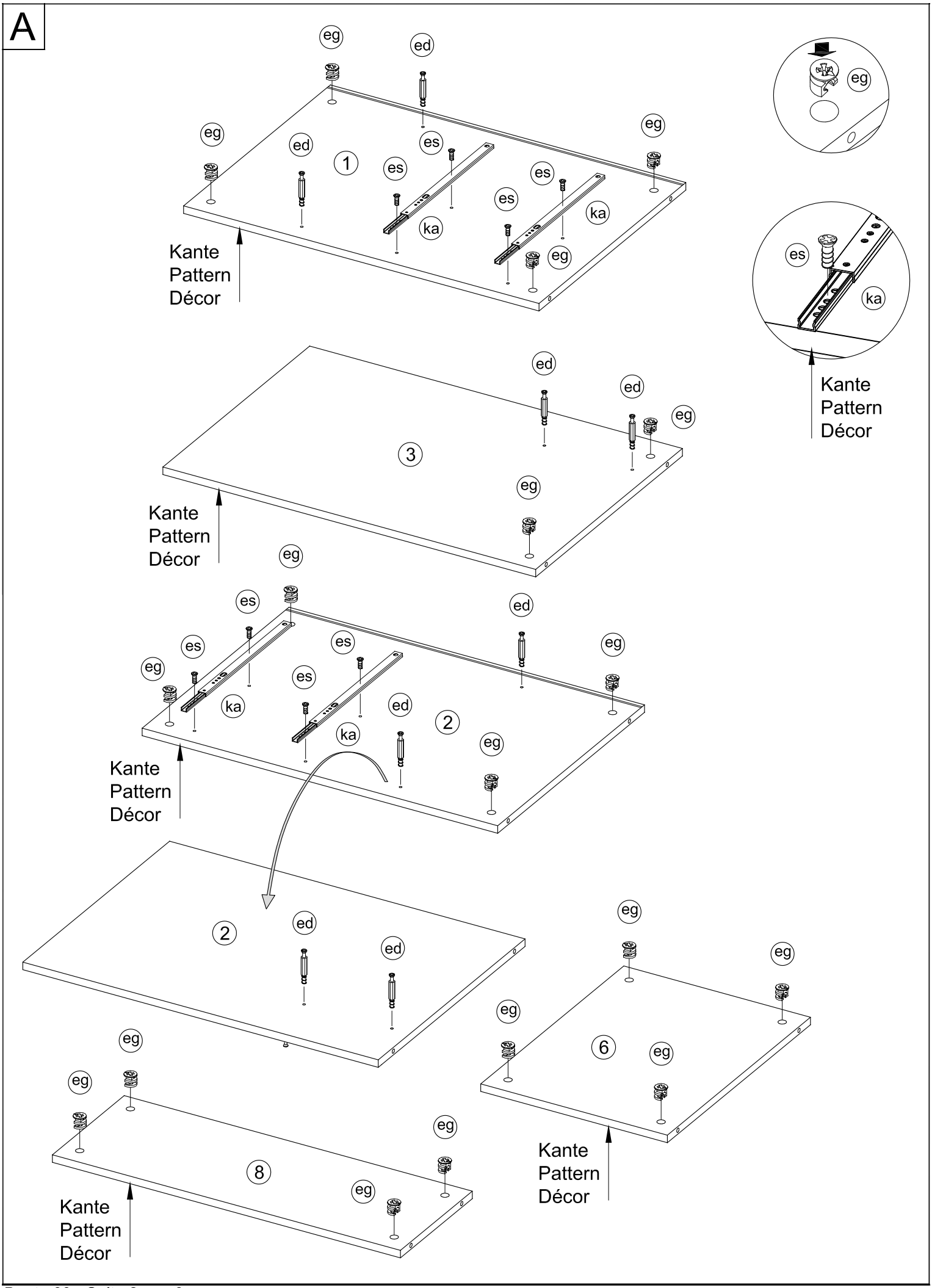
eg
ed
eg
ed
es
1
es
es
es
ka
ka
eg
eg
Kante
Pattern
Décor
eg
es
ka
Kante
Pattern
Décor
ed
ed
eg
3
eg
Kante
Pattern
Décor
eg
es
ed
es
es
eg
eg
es
ka
ed
2
ka
eg
Kante
Pattern
Décor
2
ed
ed
eg
eg
eg
6
eg
eg
eg
8
eg
Kante
Pattern
Décor
Kante
Pattern
Décor

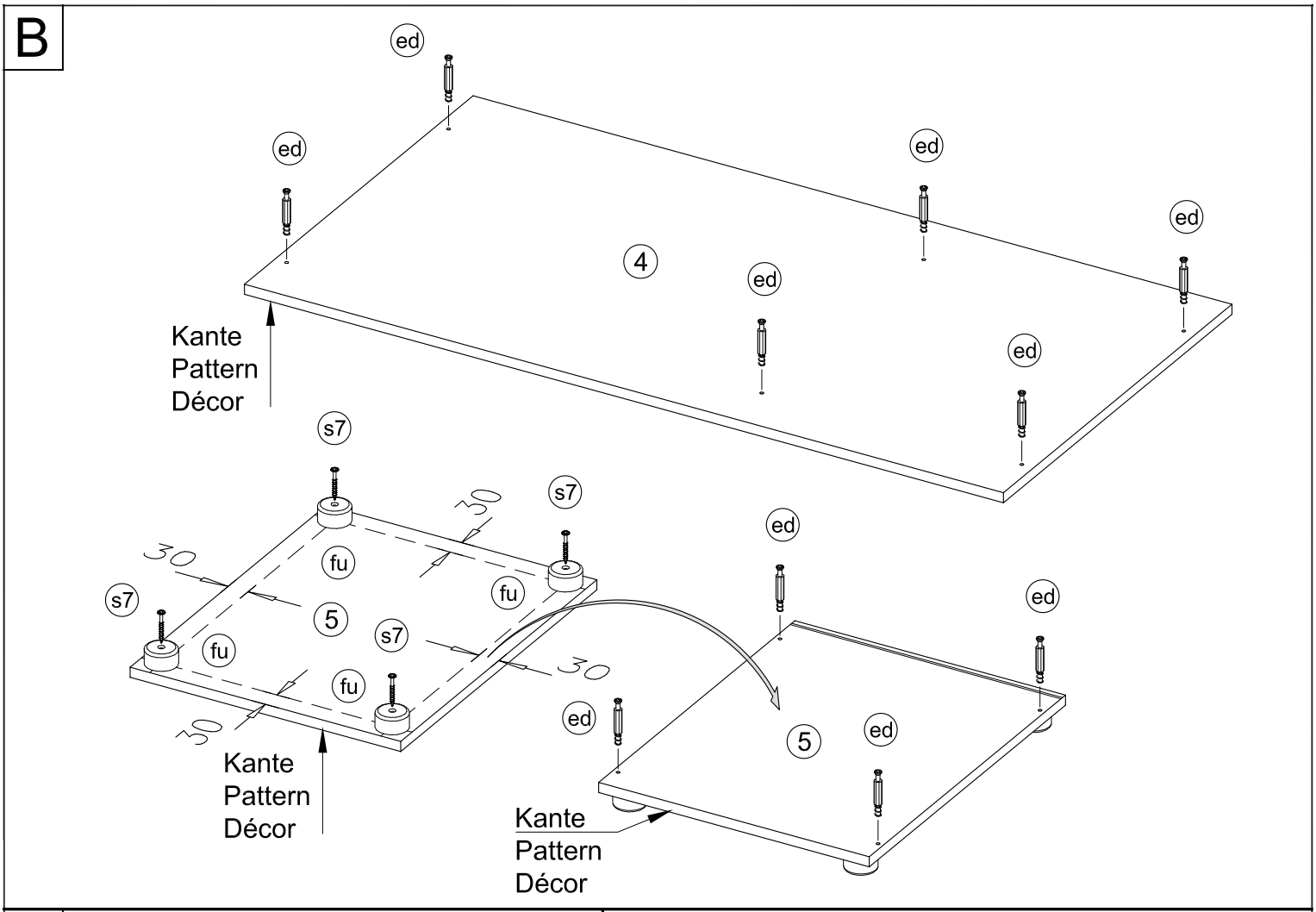
B
ed
4
Kante
Pattern
Décor
s7
30
fu
5
Kante
Pattern
Décor
Kante
Pattern
Décor

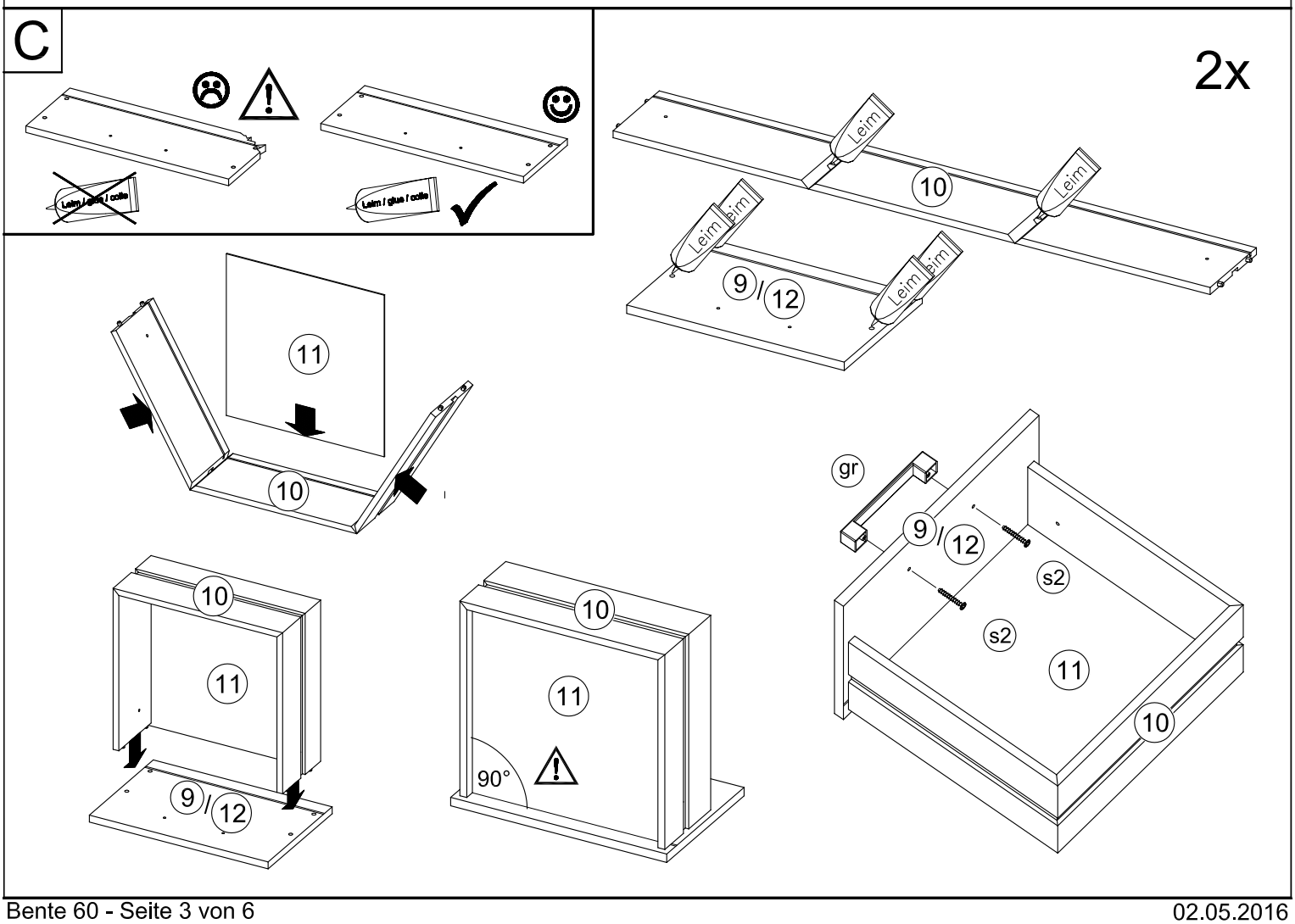
C
Leim / glue / colle
2x
Leim
10
9
12
11
gr
s2

D

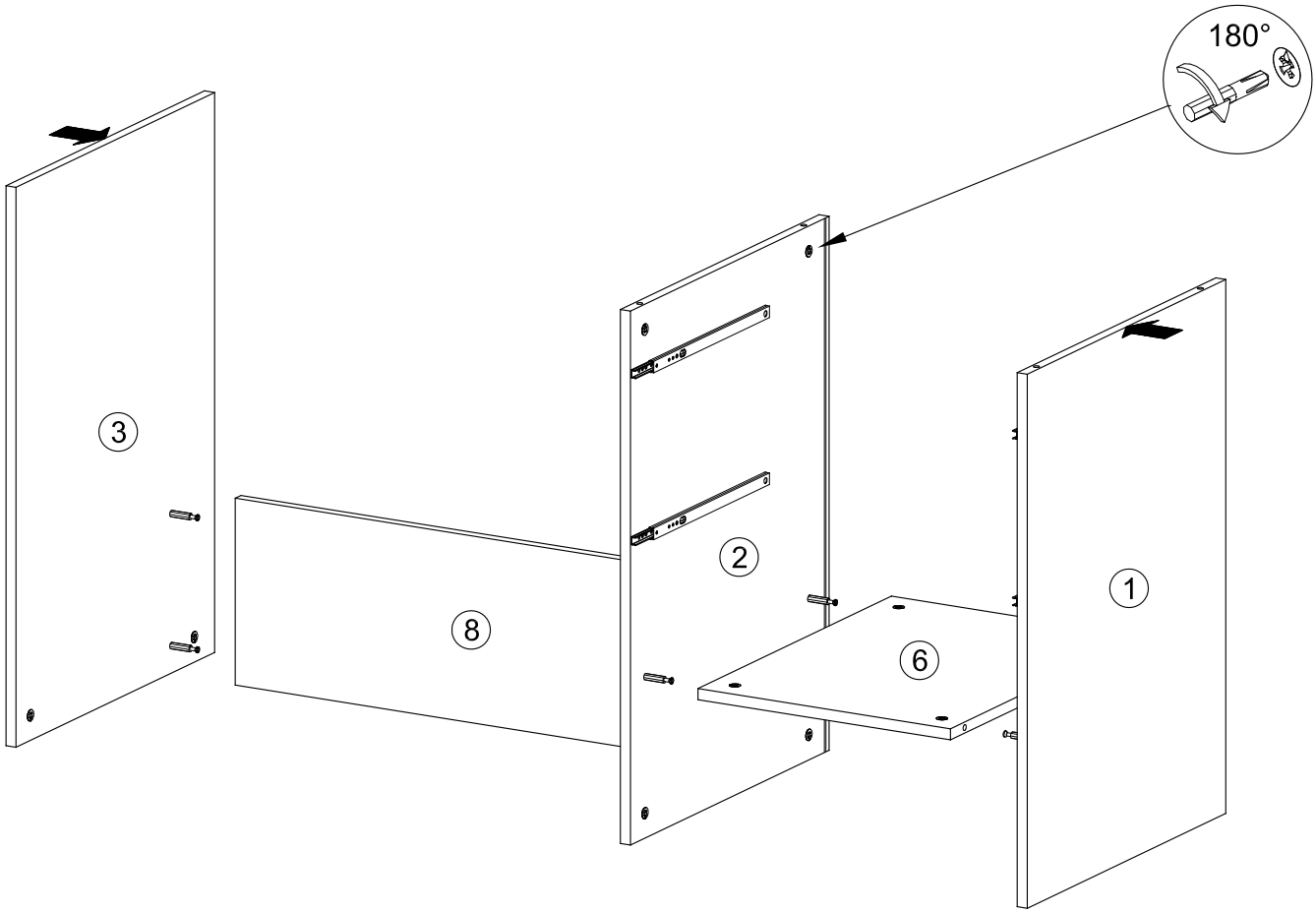

E

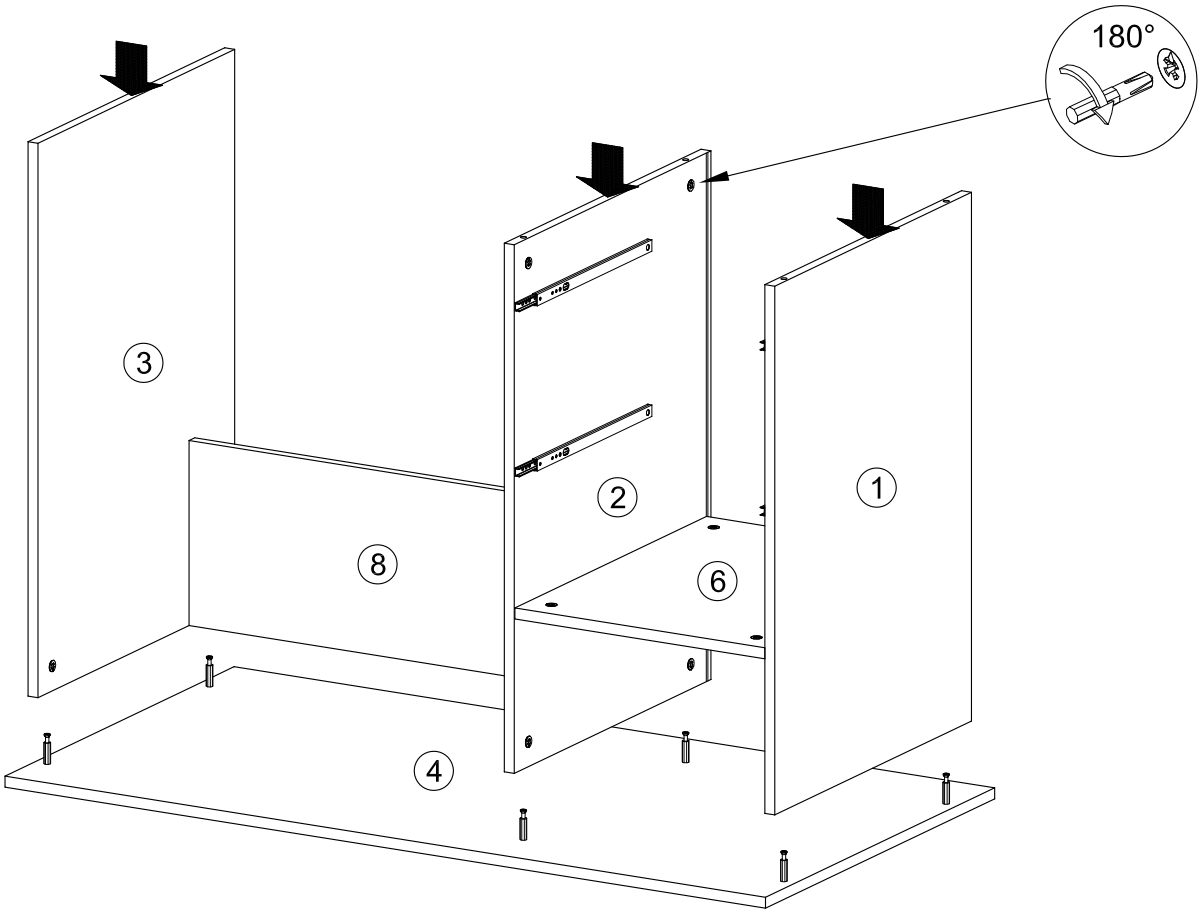

F

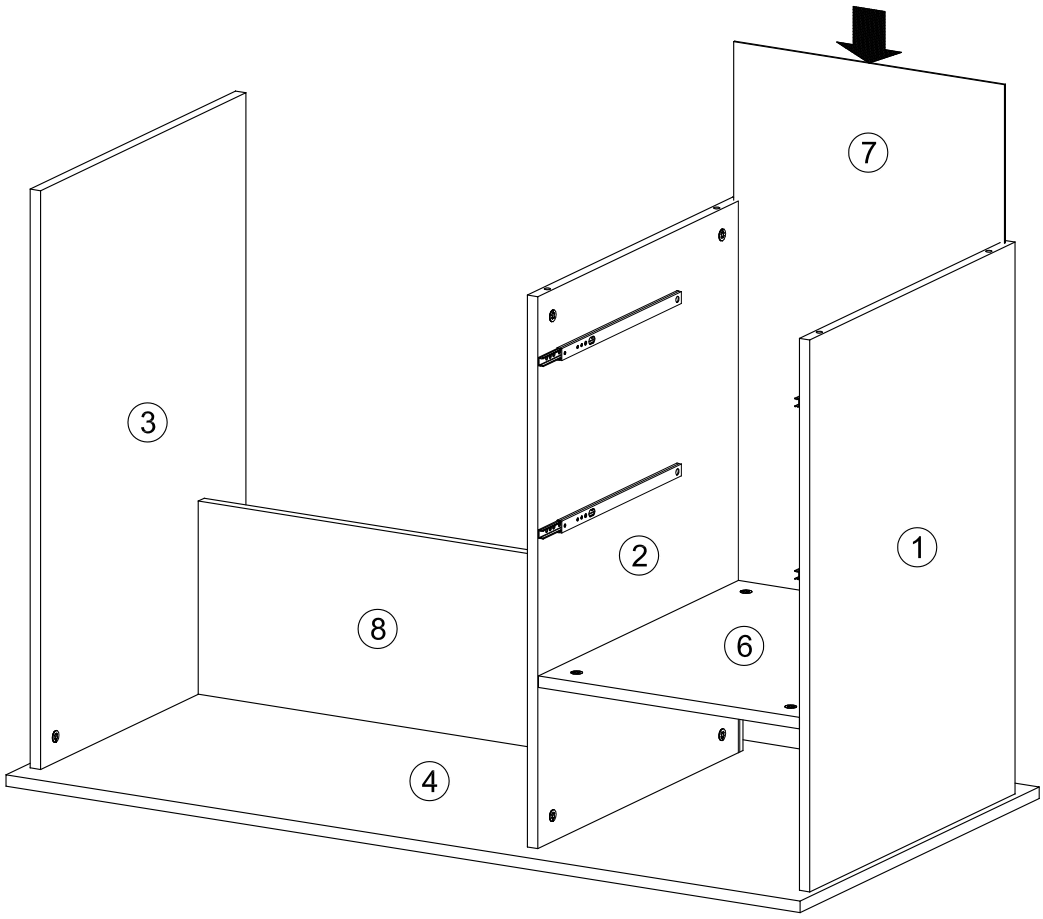

G

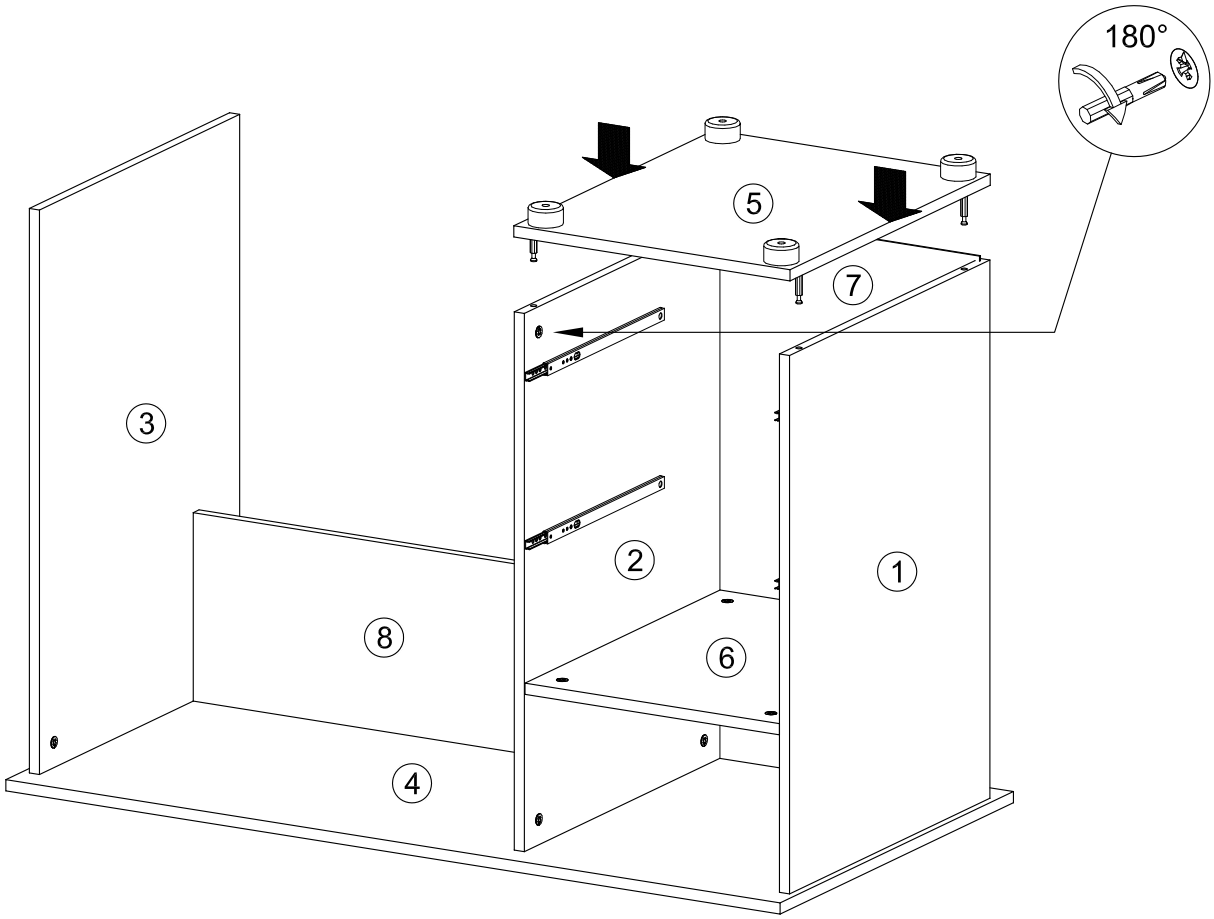

H

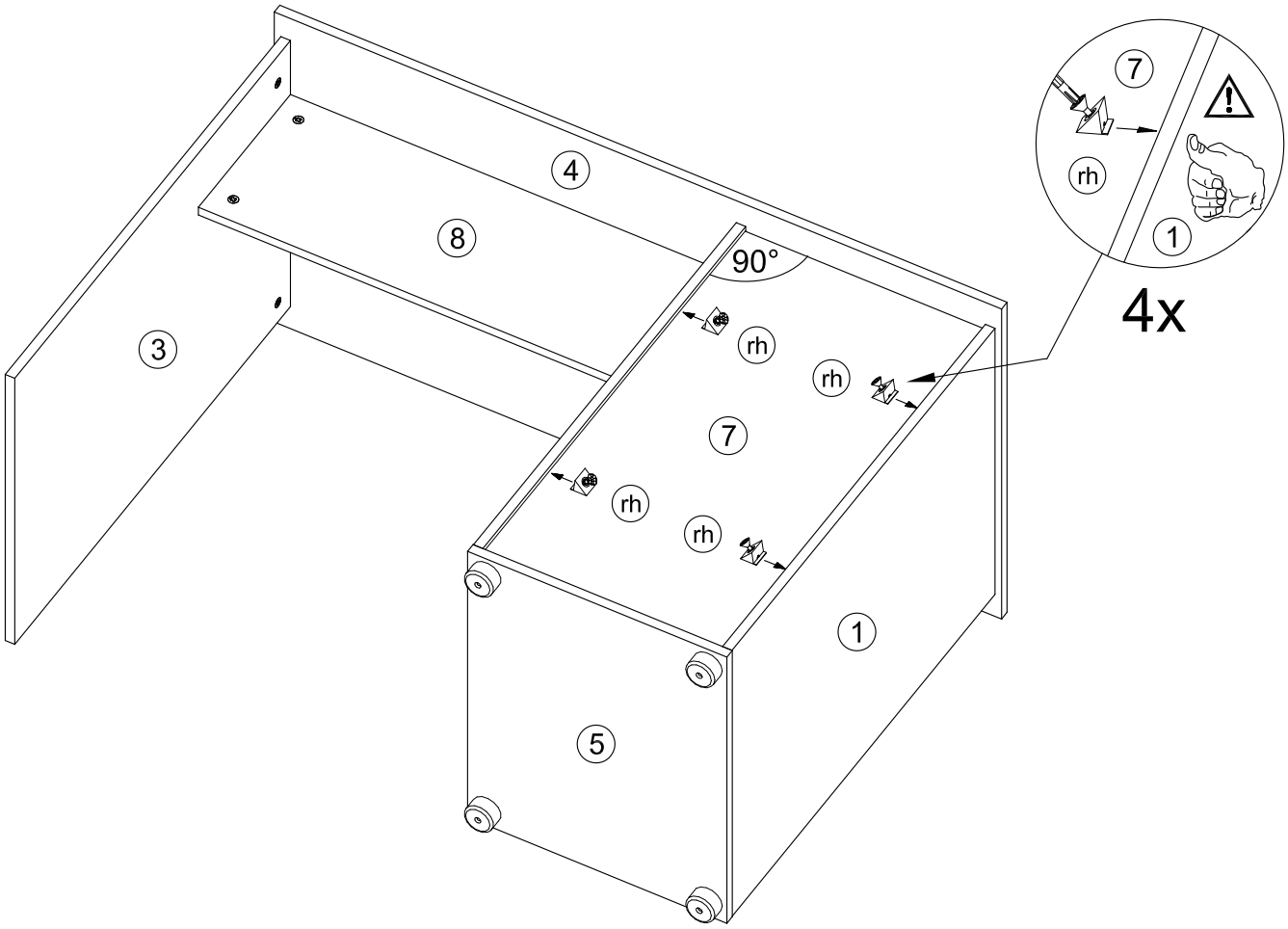

I

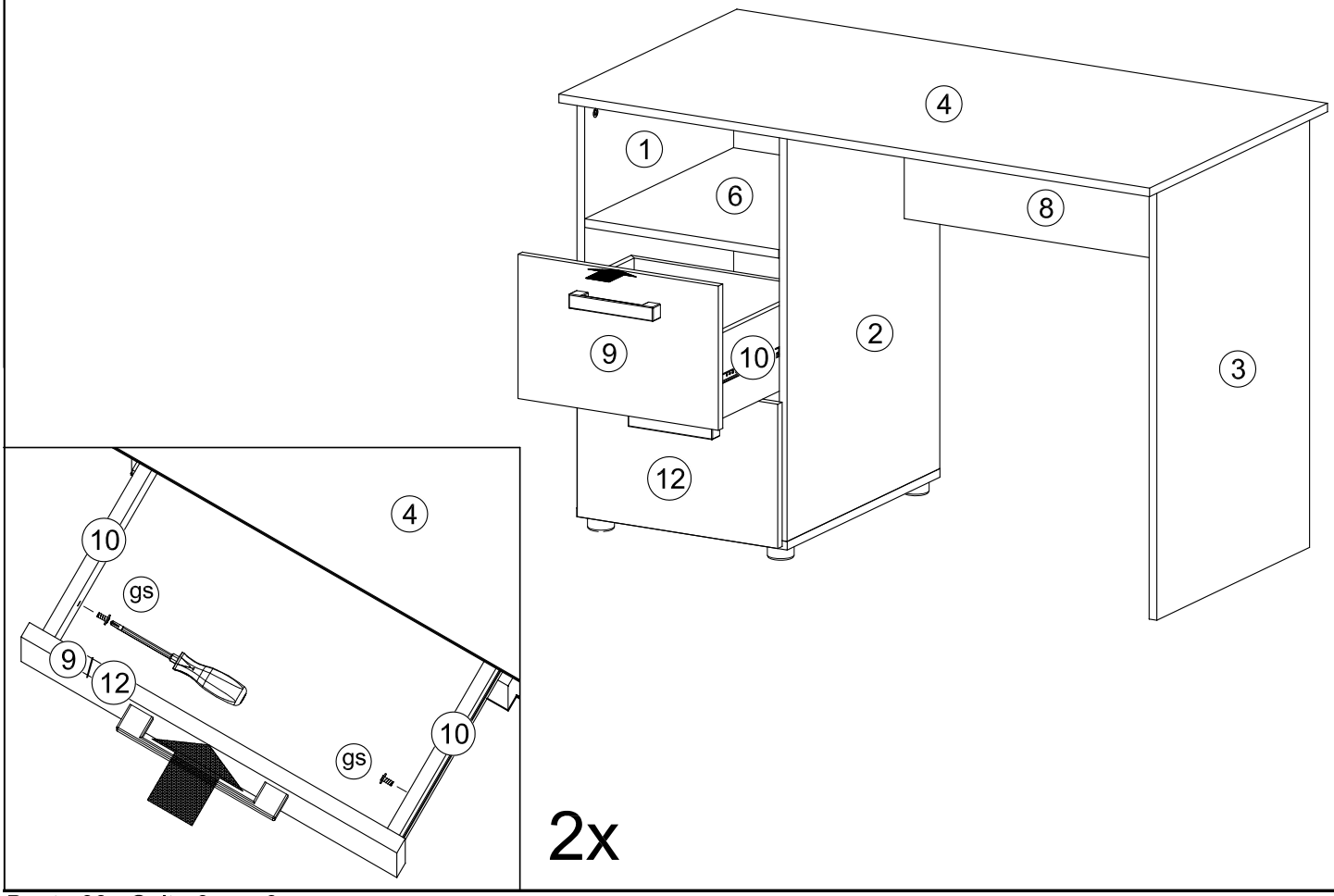

Montageanleitung / Assembly instructions / Notice de montage

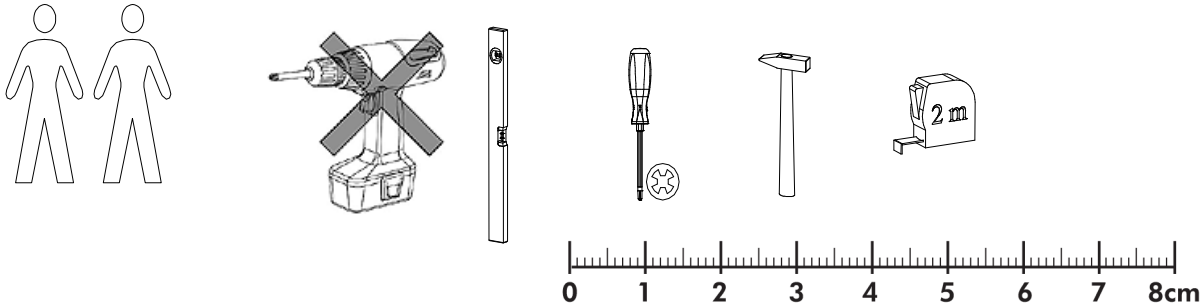

DE Montagehinweis!
Bitte lesen Sie die Montageanleitung gut durch, da wir für Fehler, die durch falsche Montage entstehen, keine Haftung übernehmen. Vor Montage alle Teile auf Beschädigungen überprüfen! Sollte ein Teil fehlen oder beschädigt sein, bitte Stückzahl und Einzelteilbezeichnung z.B. 2 oder eg beim Händler reklamieren. Um Beschädigungen während der Montage zu vermeiden, legen Sie Ihre Möbelteile auf einen weichen und sauberen Untergrund.

DE Pflegehinweis!
Bei allen Möbelteilen muss eine Grundreinigung vorgenommen werden, um produktionsbedingte Kleberflecken, Staub und Holzspäne zu entfernen. Beachten Sie bitte, dass das Möbel nicht mit Putzmittel, sondern nur mit einem Staubtuch oder einem feuchten Lappen gereinigt wird.

DE Material!
Holz ist ein Naturprodukt. Abweichungen in Struktur und Farbe unterstreichen dessen Echtheit und Individualität. Bei lasierten Oberflächen können deshalb Farbdifferenzen und unterschiedliche Glanzgrade auftreten. Ebenso natürlich ist, dass Holz „arbeitet“, d.h. durch wechselnde Temperaturen und Veränderungen der Luftfeuchtigkeit sich leicht zusammen ziehen oder ausdehnen kann.

DE Wichtig!
Kleinteile und Verpackungsfolien bei der Möbelmontage von Kindern fernhalten! Alle Schrauben erst lose, dann fest andrehen. Von Zeit zu Zeit alle Schraubverbindungen auf Festsitz prüfen. Benutzen Sie das Möbel nicht, wenn ein Teil gebrochen ist, zerrissen ist oder fehlt und verwenden Sie nur vom Hersteller empfohlene Ersatzteile.

EN Assembly instructions!
Please read these assembly instructions carefully as we assume no liability for incorrect assembling. Check all parts carefully before start assembling! In case of missing or damaged parts, please complain to your trader by stating quantity and item number e.g. 2 or eg. In order to prevent damage at assembly, place your furniture parts on a soft, clean surface.

EN Care instructions!
All furniture parts must undergo basic cleaning to remove traces of glue, dust and wood chippings left over from the production process. Please ensure that the furniture is cleaned using a duster or damp cloth only. Do not use cleaning agents.

EN Material!
Wood is a natural product. Deviations in its structure and colour underline its genuineness and individuality. For this reason, glazed surfaces may reveal colour differences and different degrees of glossiness. It is equally natural that woold should be “active”, i.e. it may, due to changing temperatures an varying degrees of humidity, contract or expand slightly.

EN Important!
Keep small parts and packaging films out of reach of children during assembly of the item! Fasten all screws in a loose position first an tighten them afterwards. Check tight position of screws from time to time. Do not use the furniture if any part is broken, torn, damaged or missing. Only use spare parts supplied or recommended by the manufacturer.

FR Notice de montage !
Veuillez lire attentivement cette notice, étant donné que nous n’assumons aucune responsabilité pour toute erreur résultant d’un mauvais montage. Avant de procéder au montage, vérifiez le parfait état des pièces ! Si l’une d’elles devait manquer ou être endommagée, faites une réclamation auprès de votre revendeur en précisant le nombre de pièces et le nom symbolique par exemple 2 ou eg. Afin d’éviter tout endommagement lors du montage, posez les pièces du meuble sur une surface douce et propre.

FR Conseil d’entretien !
Il faut procéder à un nettoyage en profondeur de toutes les pièces du meuble afin d’éliminer toutes les traces de colle, toute la poussière et tous les copeaux de bois résultant de la fabrication. Il ne faut jamais nettoyer le meuble à l’aide d’agents de nettoyage mais avec un chiffon à poussière ou bien avec un tissu humide.

FR Matérial !
Le bous est un élément naturel. Les irrégularités de sa structure et de sa couleur en font toute l’authenticité et tout le caractère. Dans le cas de surfaces lasurées, des différences au niveau de la couleur et de l’intensité de brillance peuvent par conséquent survenir. De la même manière, il est tout à fait normal que le bois « travaille ». Il peut ainsi se rètracter ou au contraire se dilater légèrement sous l’effet des changements de température et de niveau d’humidité de l’air.

FR Important !
Lors du montage du meuble, veillez à tenir les petites pièces et les emballages hors de portée des enfants ! Ne pas trop serrer les vis pour commencer, puis visser à fond. Vérifier de temps en temps que toutes les vis sont correctement serrées. N’utilisez pas le meuble si un morceau est cassé, arraché ou manquant et utilisez uniquement les pièces de rechange recommandées par le fabricant.

arthur berndt
Möbelfabrik GmbH, Werkstr. 4, 29690 Schwarmstedt, Deutschland Stand:10.01.2017

Montageanleitung
Assembly instructions
Instructions de montage
Bente / Franzi 120

ds 12x 400180	ng 2x 400018
du 22x 499001	le 2x 400013
kl 8x 400001	s3 3,5x15 24x 400027
bt 4x 400005	s2 4,5x60 8x 400697
s5 4,5x35 12x 400260	gr 4x 400515
kr 12x 400150	rh 2x 400153
s4 3,5x30 4x 400192	ak 8x 400796
wi1 2x 400025	s18 4x23 8x 400622

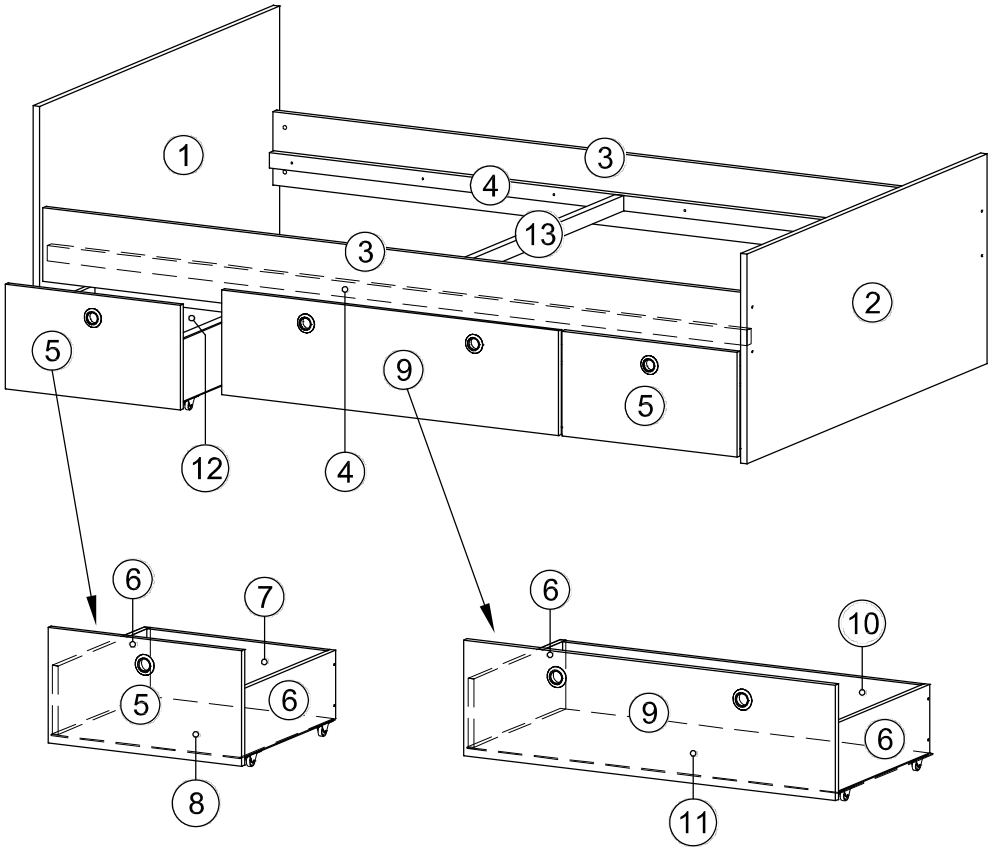

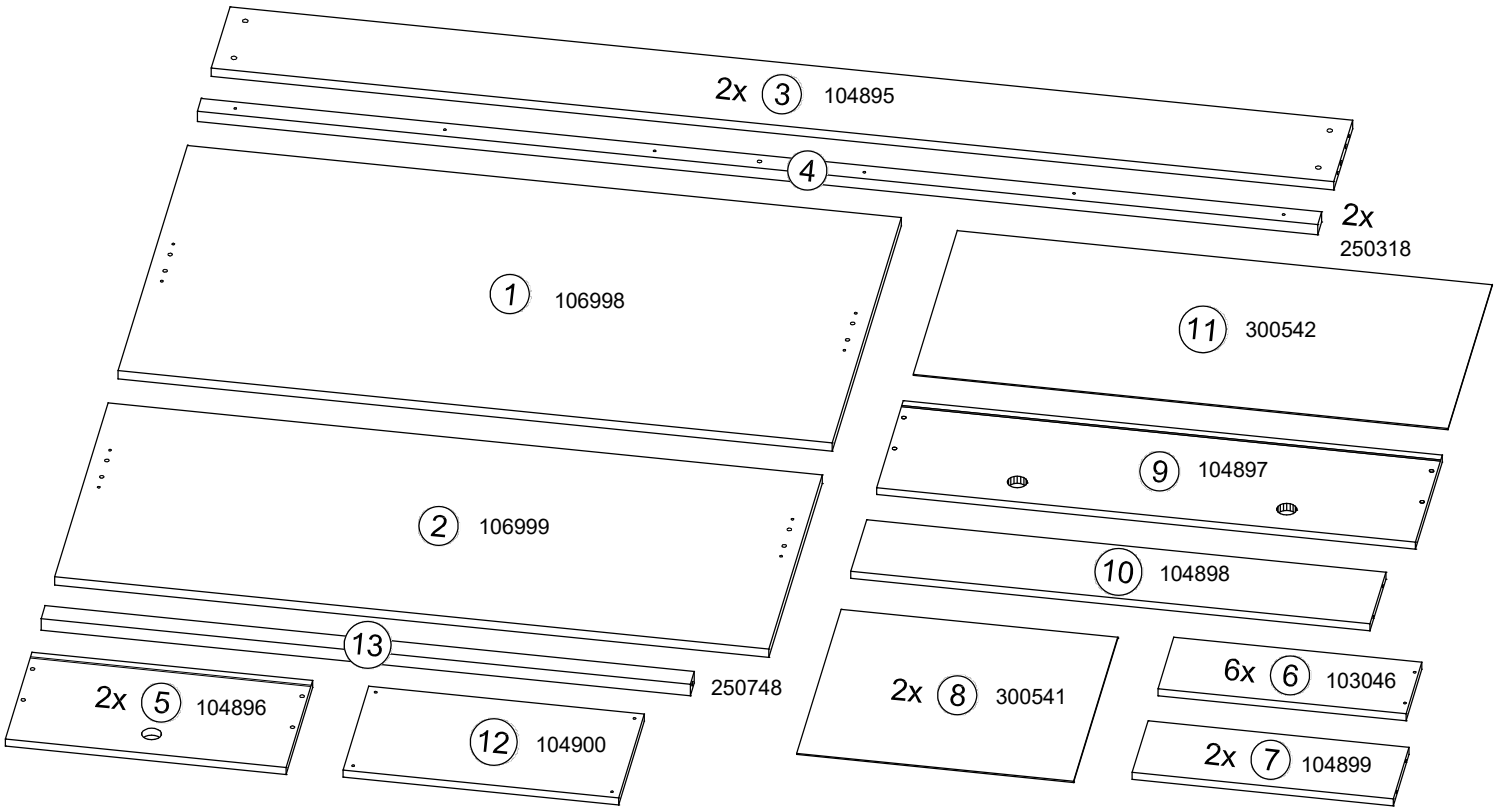

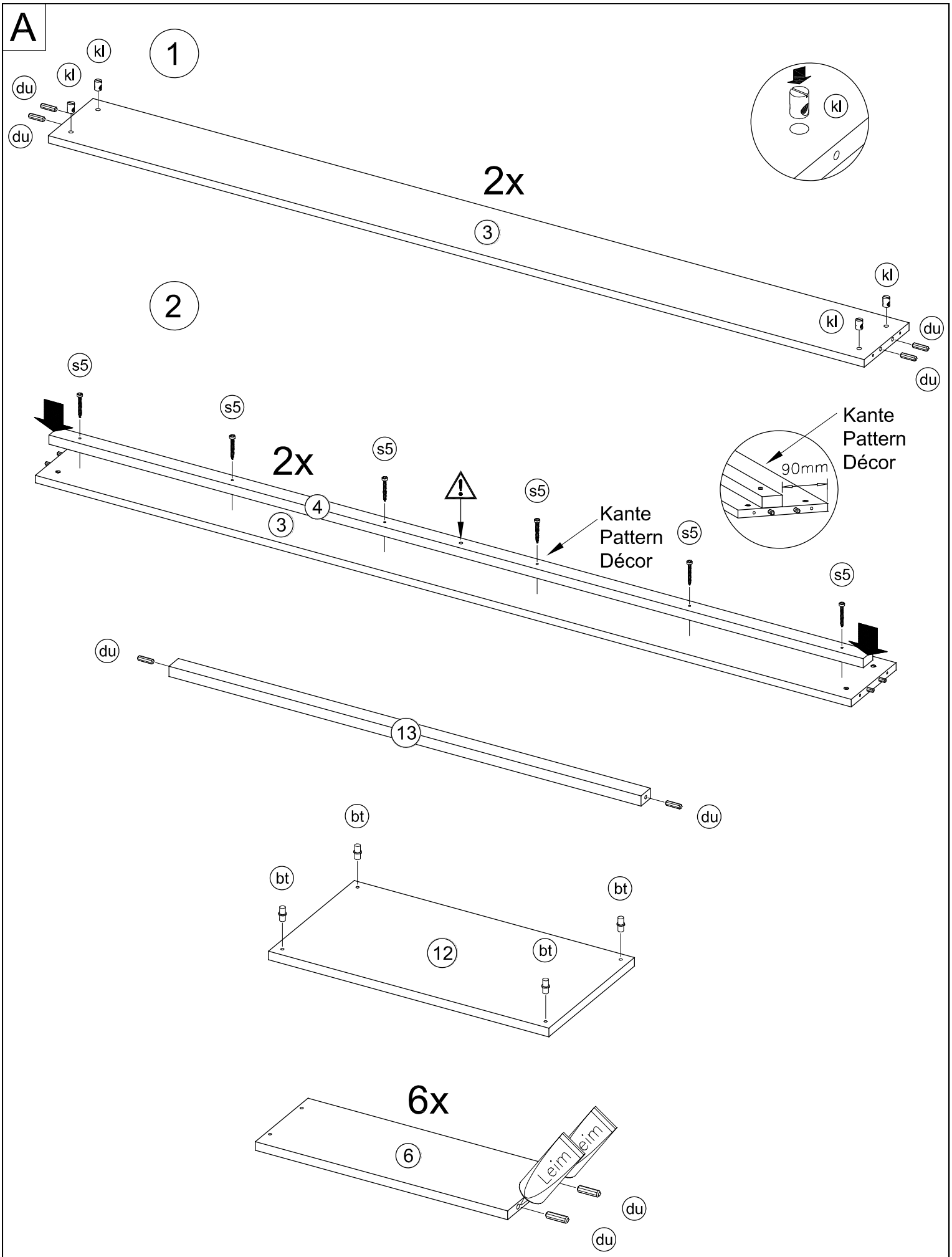
A
1
kl
kl
du
du
2x
3
kl
kl
du
du
2
s5
s5
s5
s5
s5
s5
2x
4
3
Kante
Pattern
Décor
90mm
Kante
Pattern
Décor
du
13
du
bt
bt
bt
bt
12
6x
6
Leim
Leim
du
du

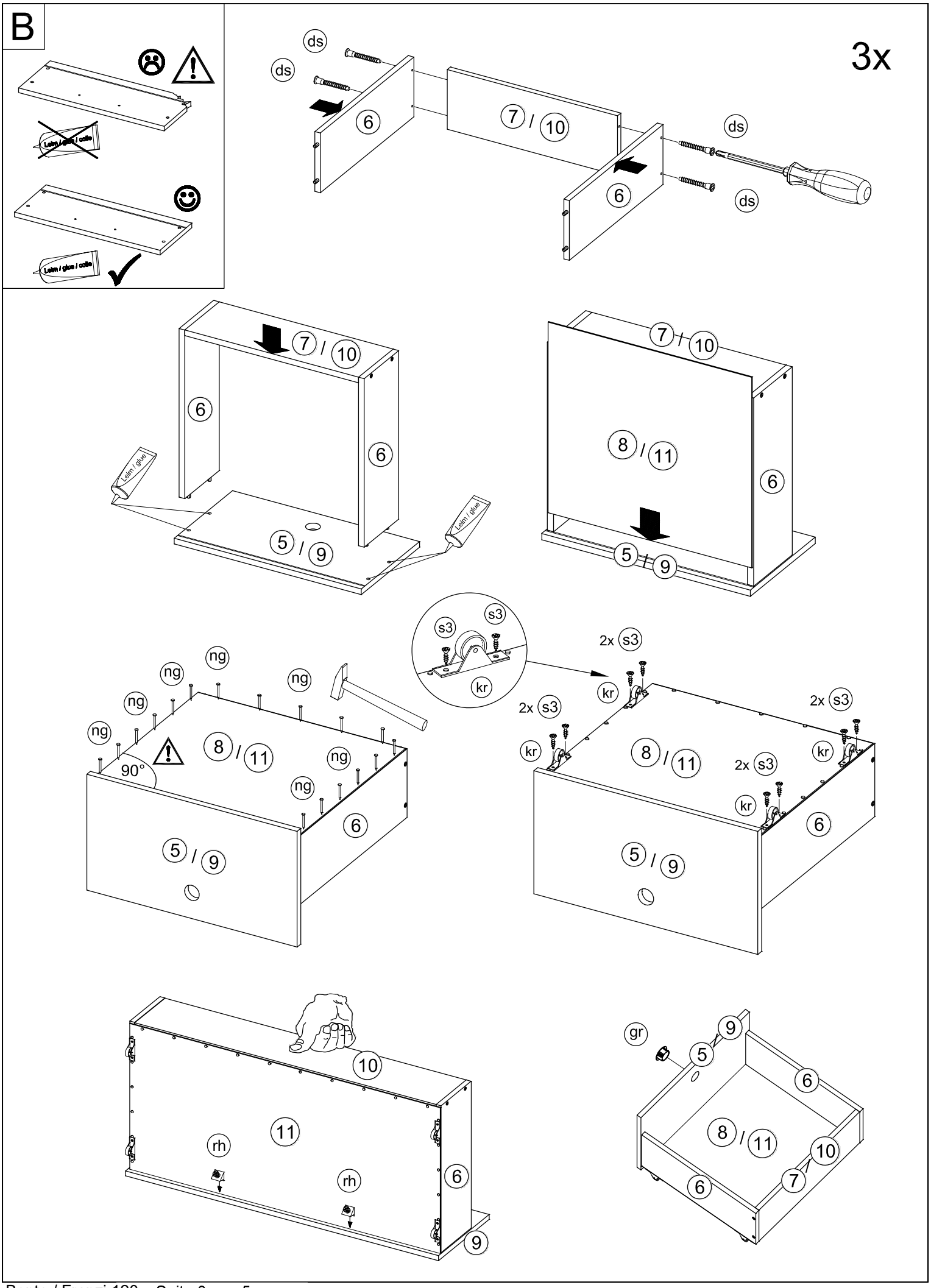
B
Leim / glue / colle
3x
ds
6
7 / 10
5 / 9
8 / 11
Leim / glue
s3
kr
2x s3
ng
90°
rh
gr

C

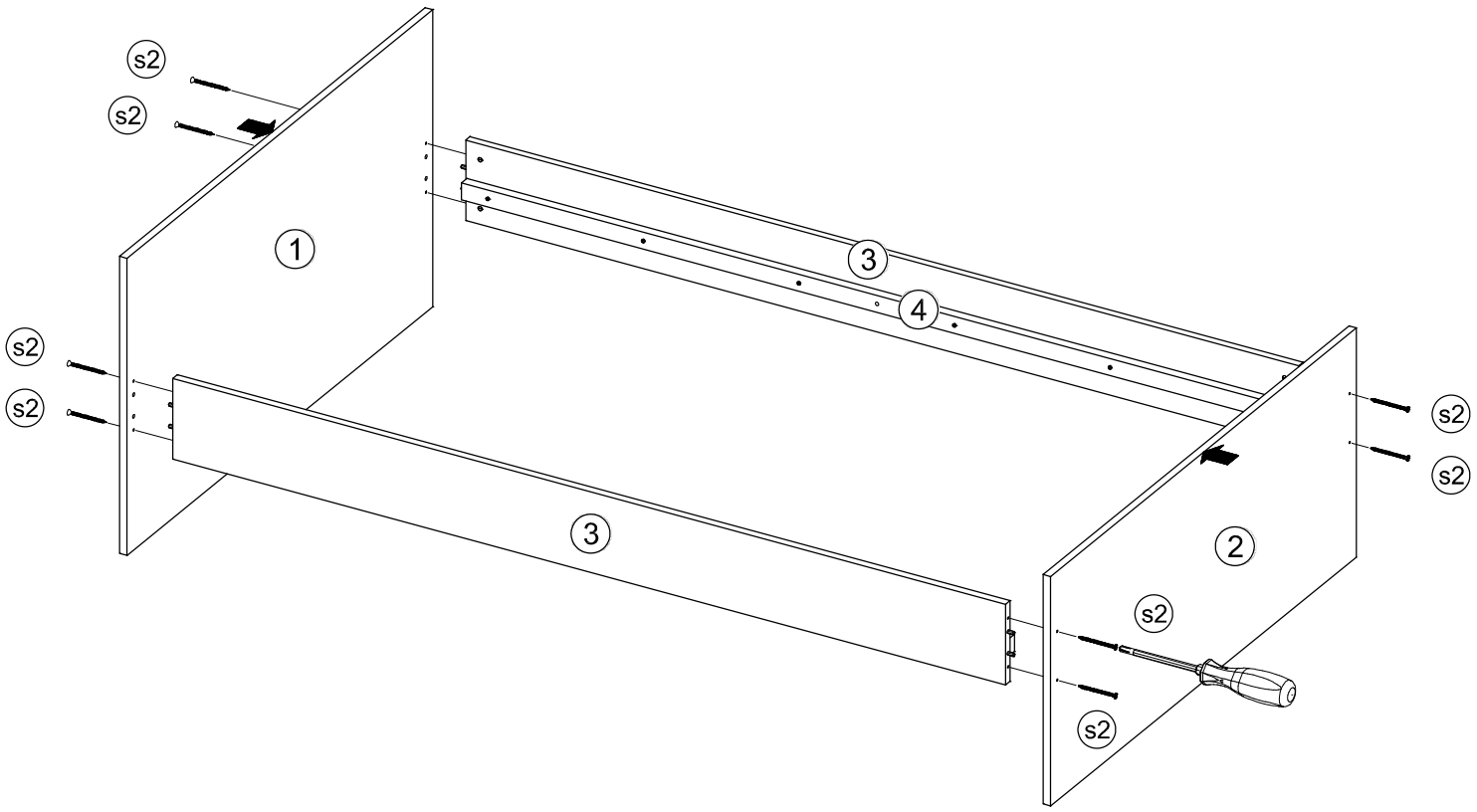

D

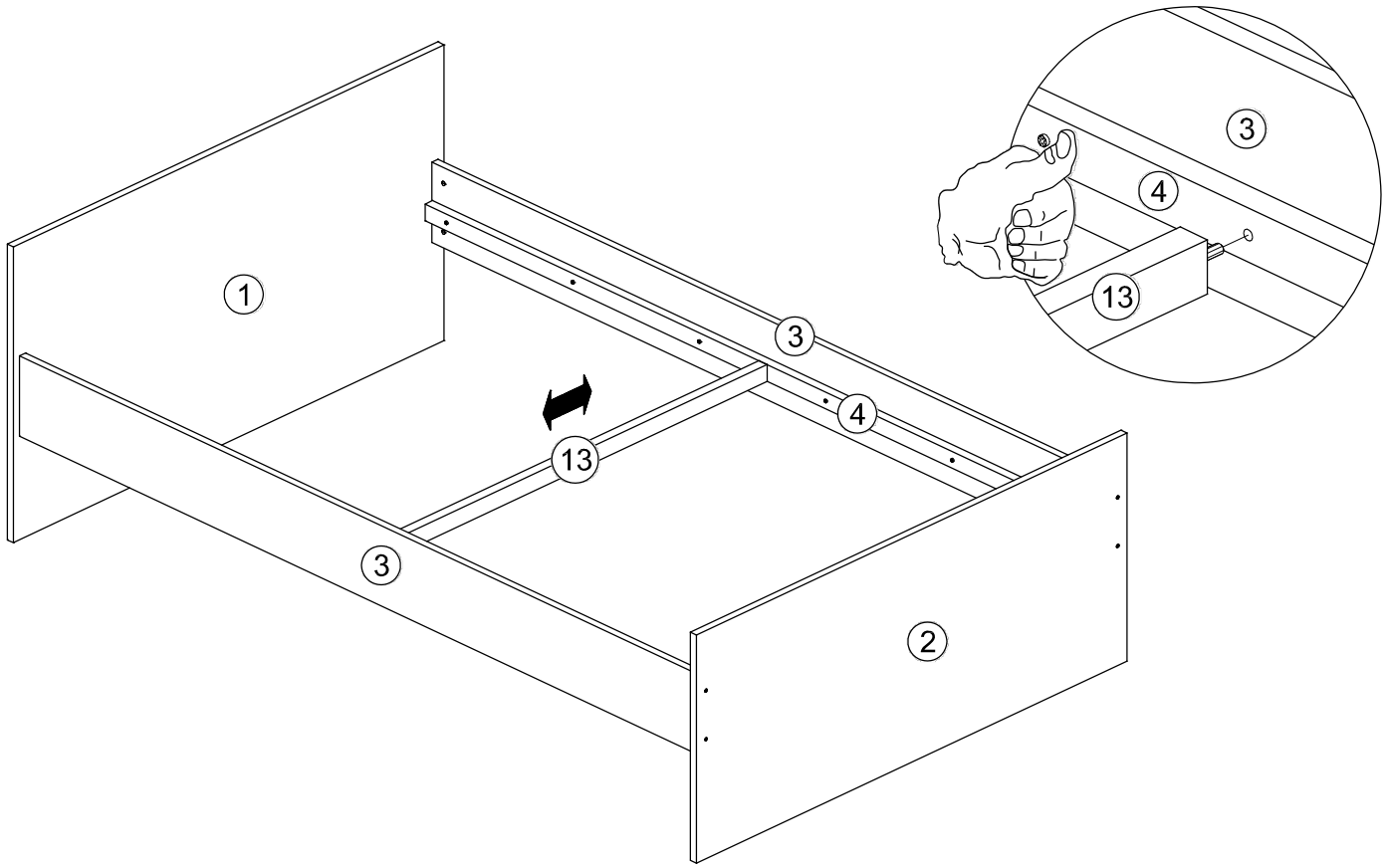

E

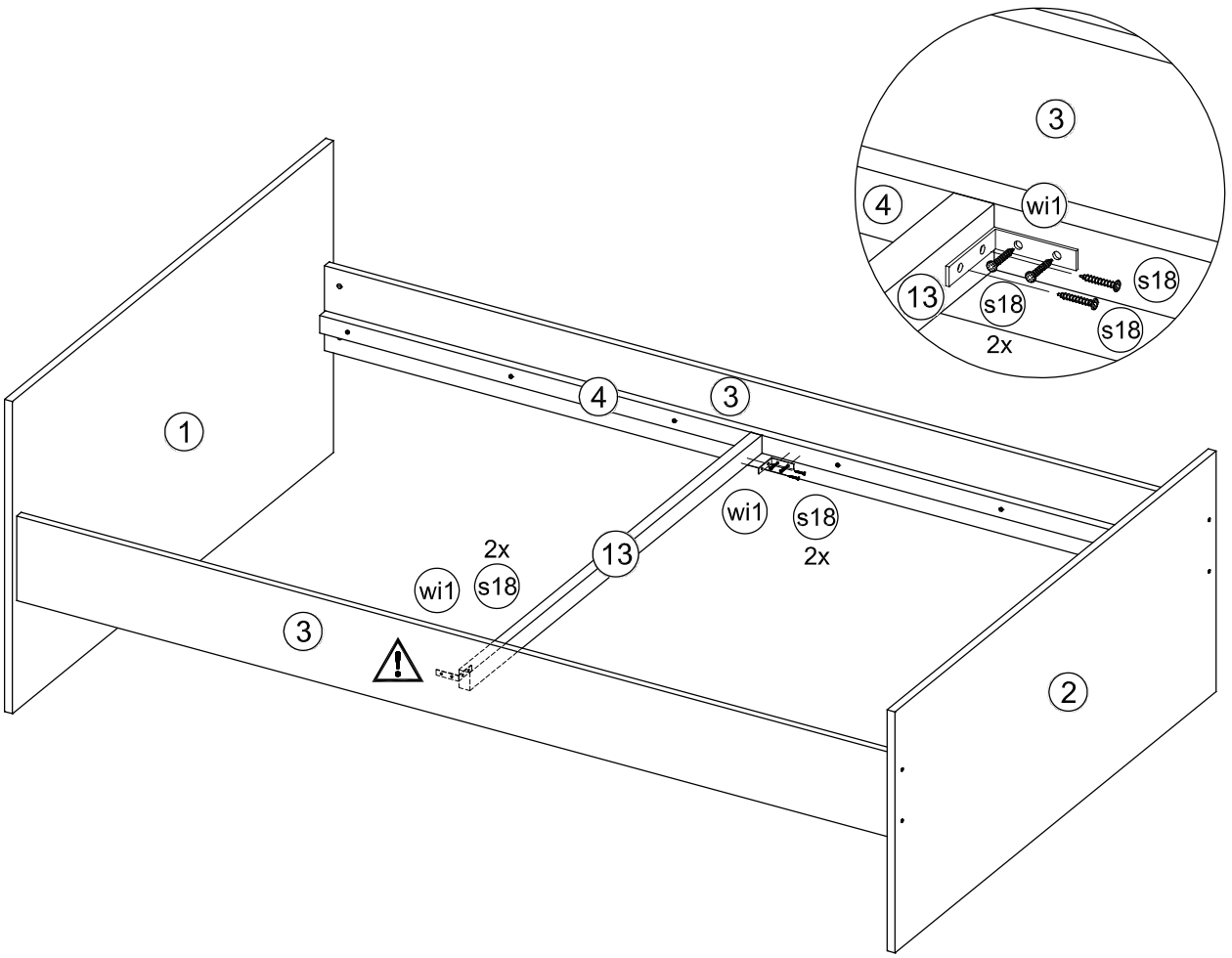
3
4
wi1
13
s18
s18
2x
s18
1
4
3
wi1
s18
2x
13
2x
wi1
s18
3
2

F

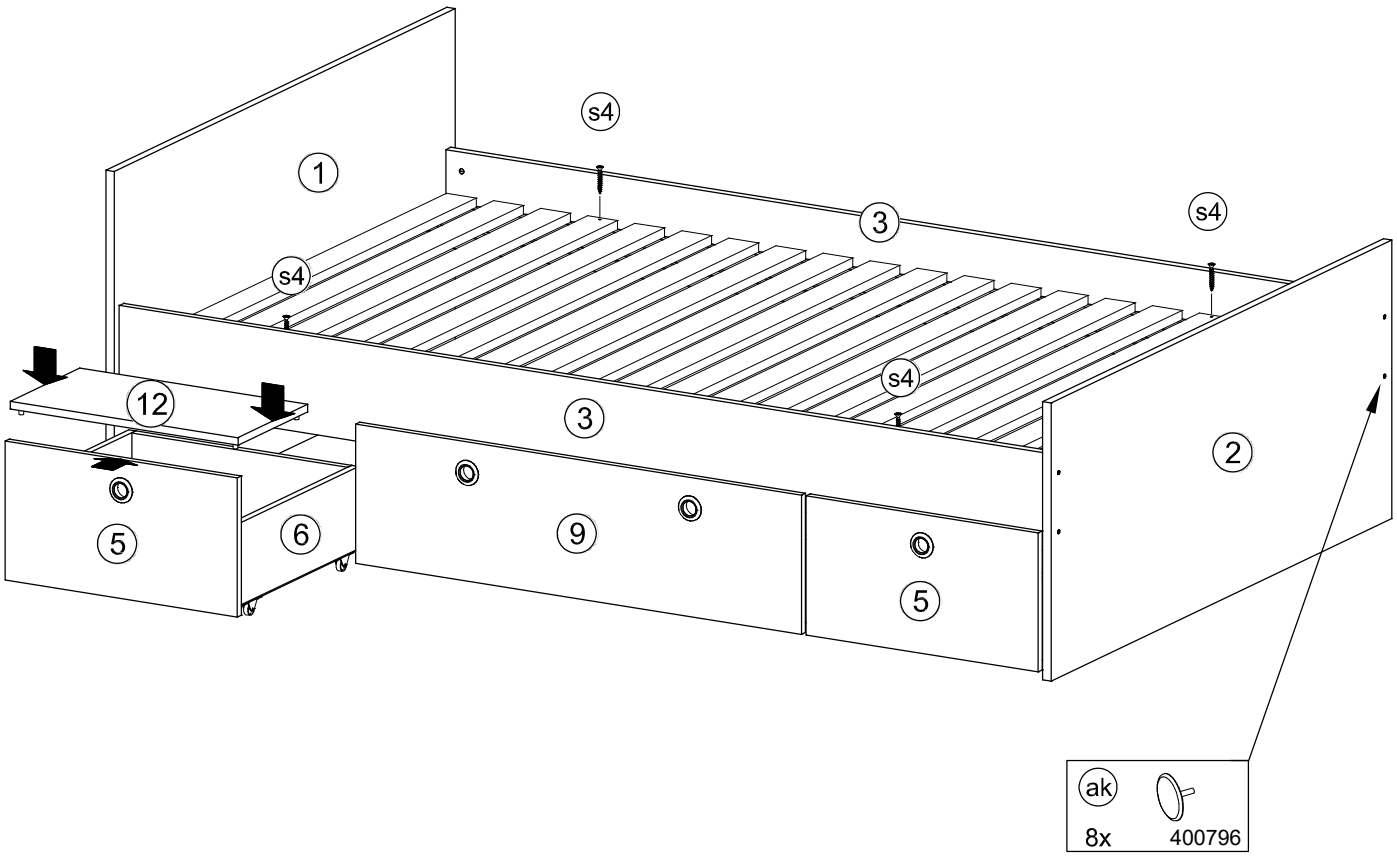
s4
1
3
s4
s4
s4
12
3
2
5
6
9
5
ak
8x
400796