NORREA

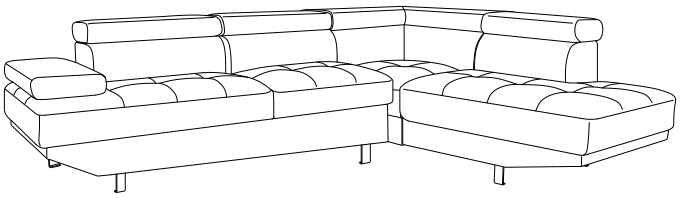

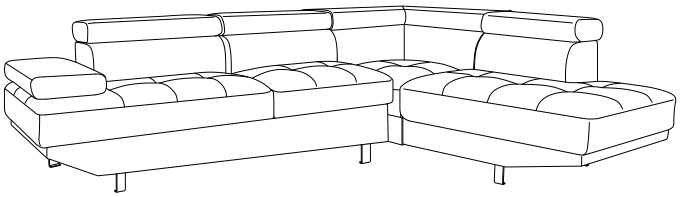

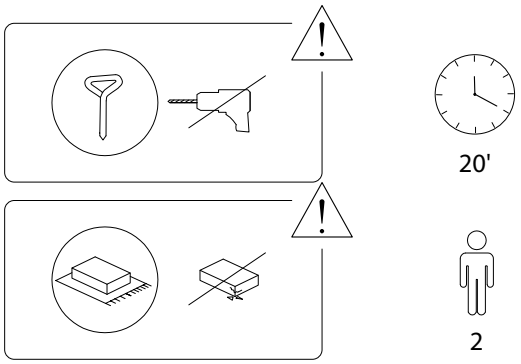

Beliani

Beliani
600/NORREA/110523/

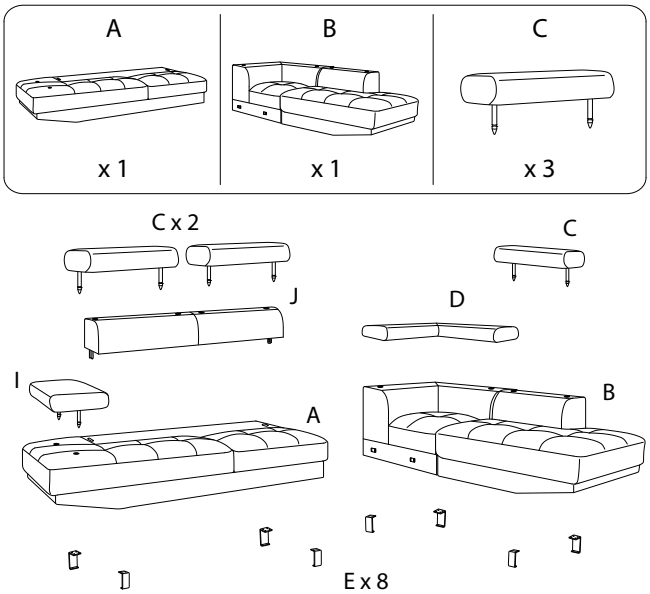

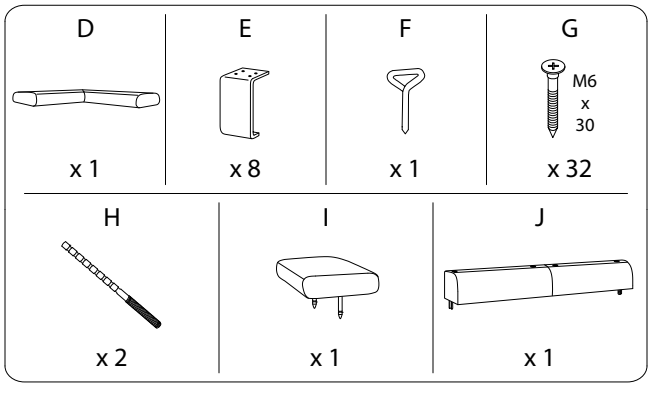

Beliani
600/NORREA/110523/

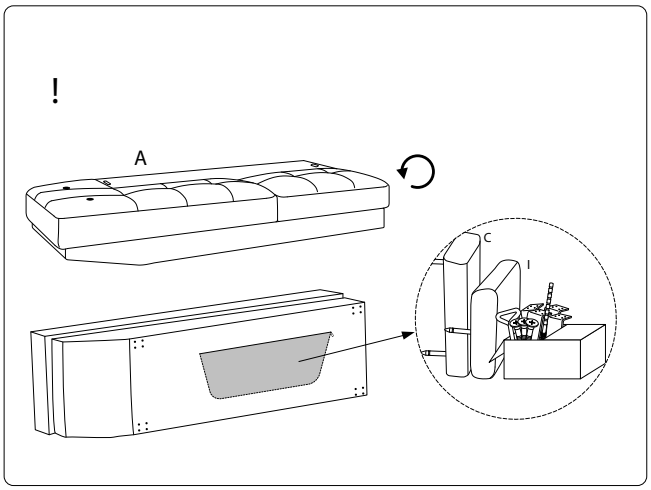

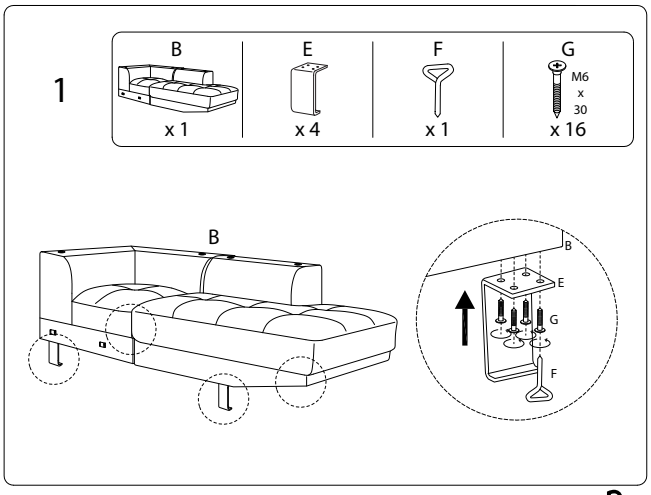

Beliani
600/NORREA/110523/

2

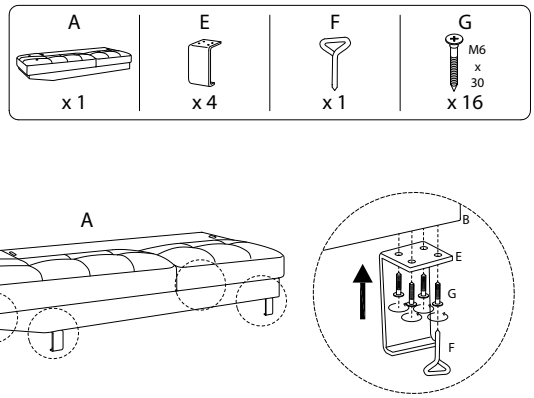

3

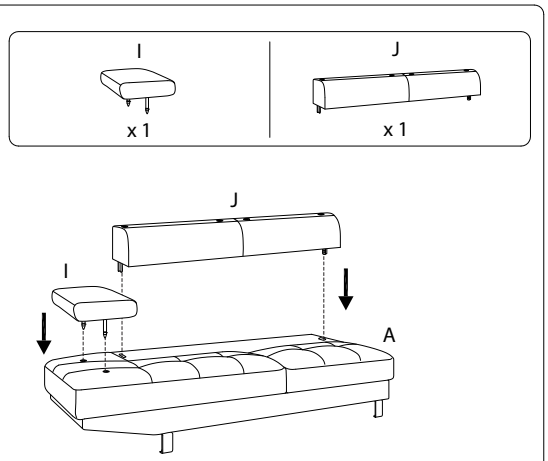

Beliani
600/NORREA/110523/

4

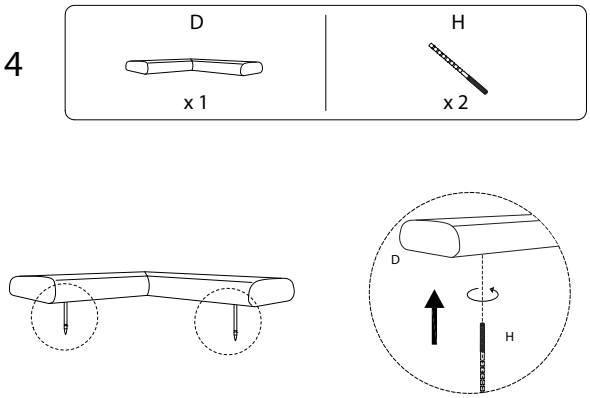

5

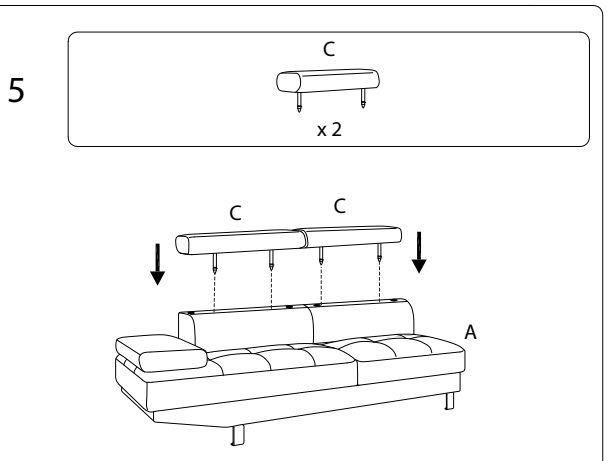

Beliani
600/NORREA/110523/

6

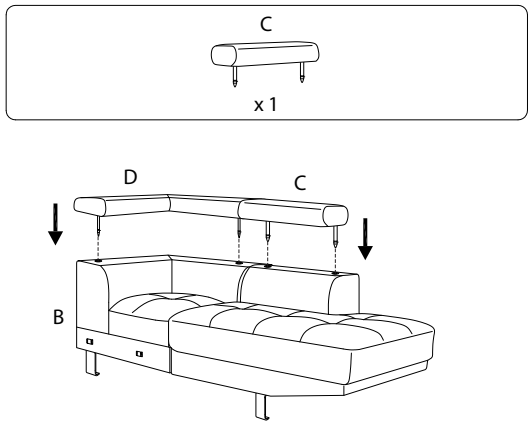

7

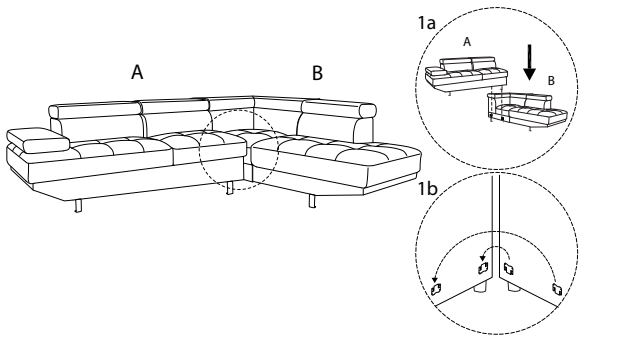

Beliani
600/NORREA/110523/

!

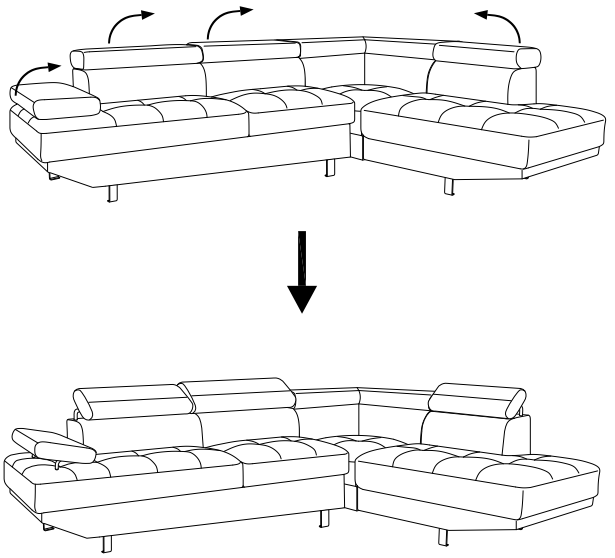

Beliani
600/NORREA/110523/