GLEORA

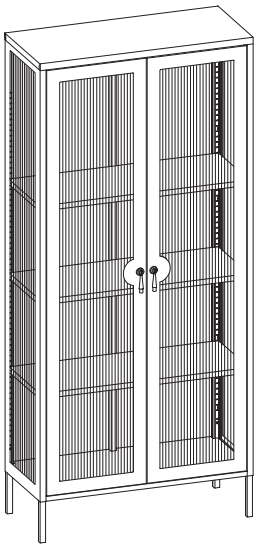

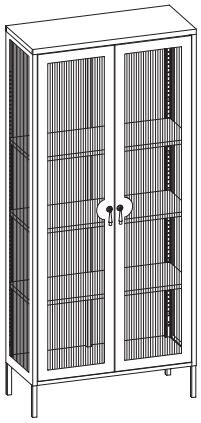

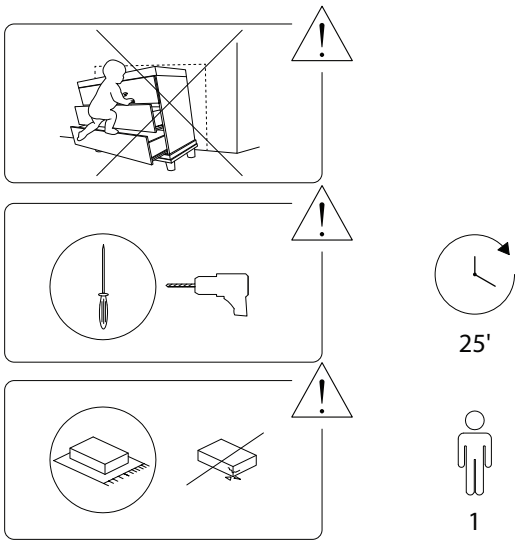

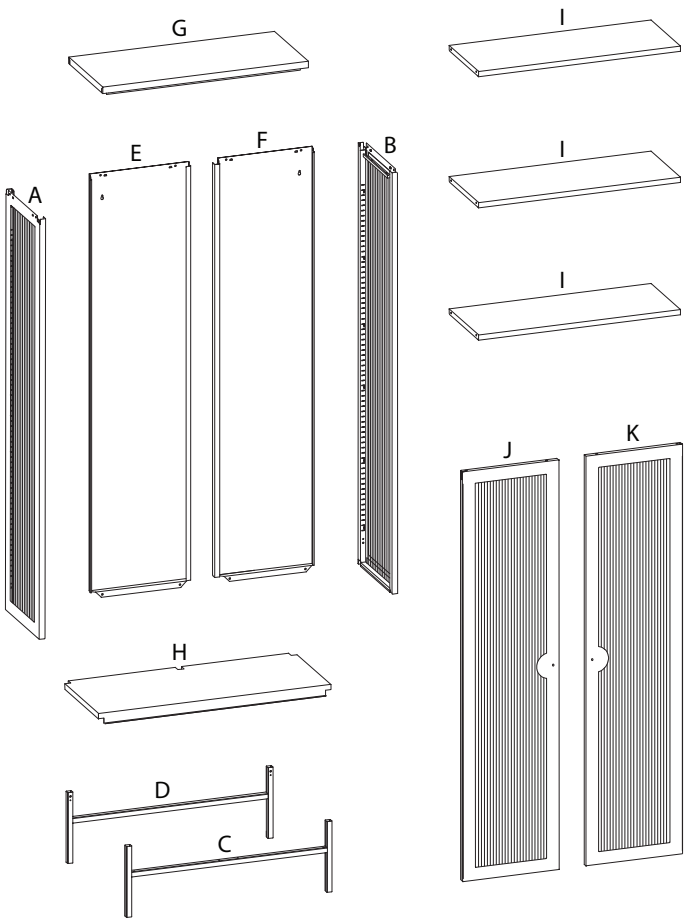

A x 1	B x 1	C x 1
D x 1	E x 1	F x 1
G x 1	H x 1	I x 3
J x 1	K x 1	

1	2A	2B
M4 x 10		M5
x 20	x 2	x 2
3A	**3B**	**3C**
	M4	M4 x 22
x 2	x 2	x 2
4	**5A**	**5B**
	M4 x 35	M5
x 4	x 2	x 2
5C	**6**	**7A**	**7B**
x 2	x 12	x 4	x 4

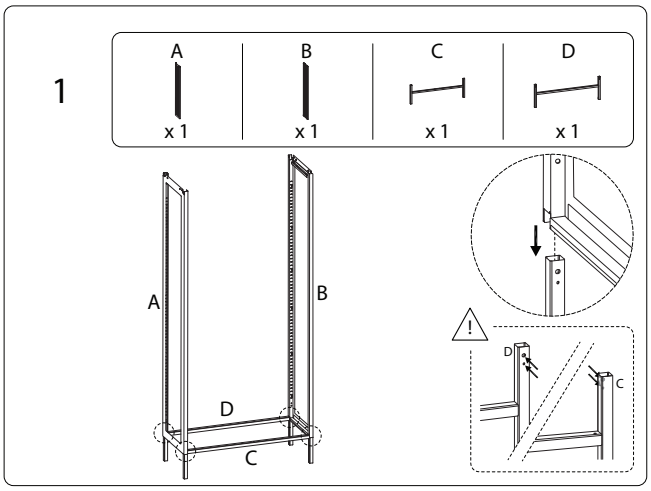

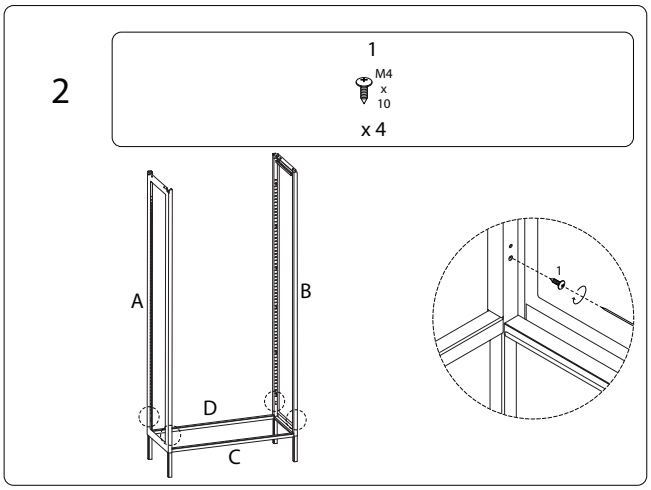

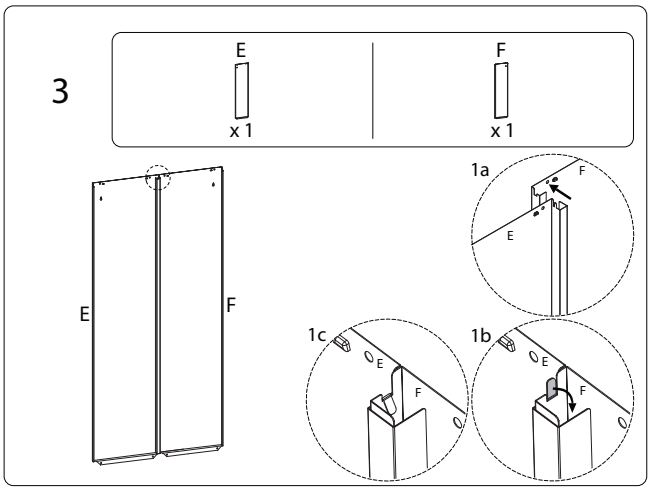

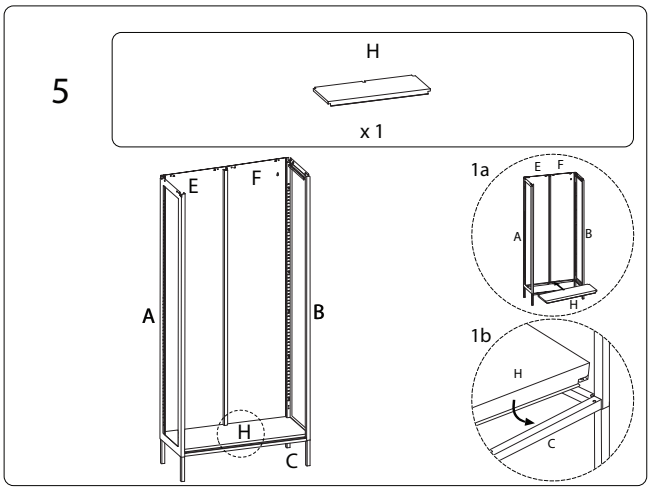

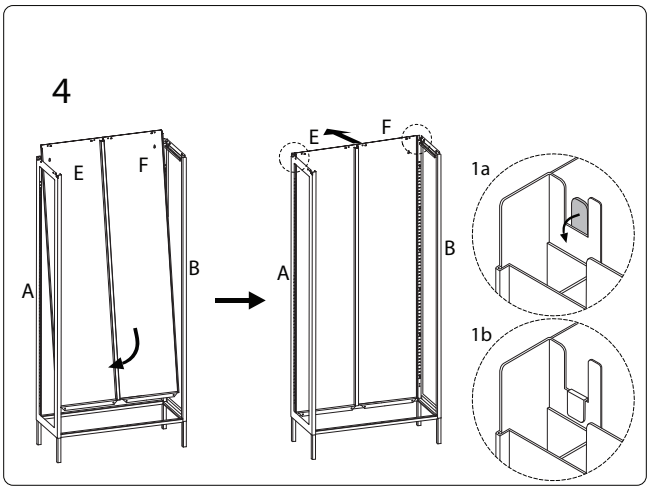

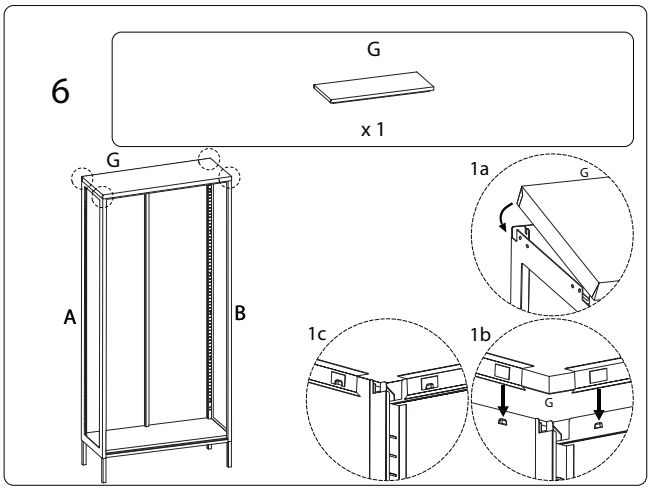

7

1 — M4 x 10 — x 16

4 — x 4

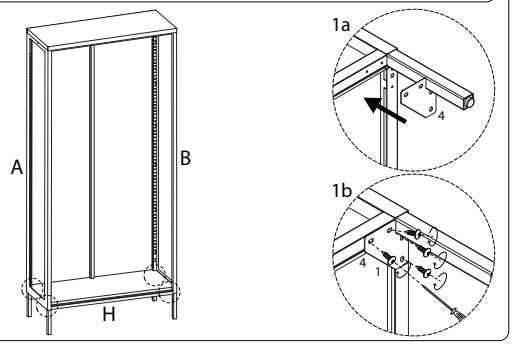

8

5C — x 2

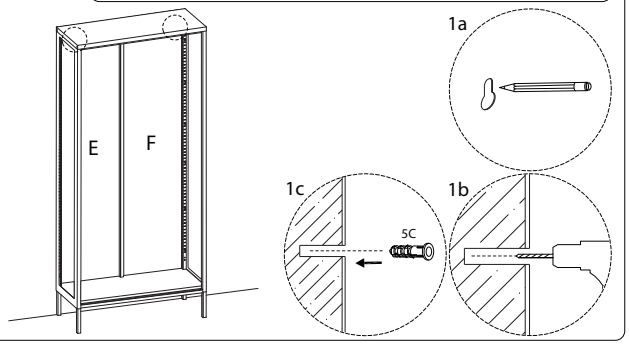

9/12

2121/GLEORA/180326

9

5A — M4 x 35 — x 2

5B — M5 — x 2

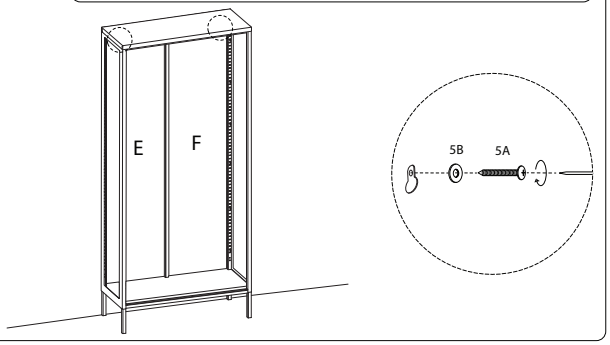

10

6 — x 12

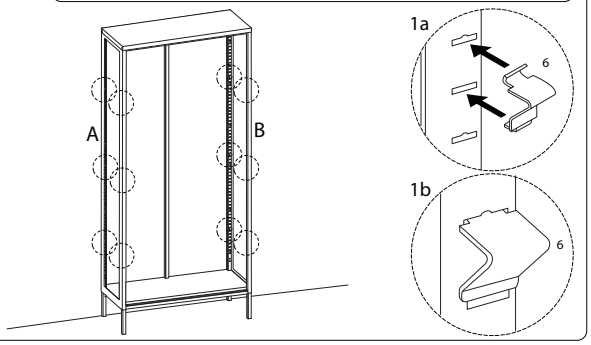

10/12

2121/GLEORA/180326

11

I — x 3

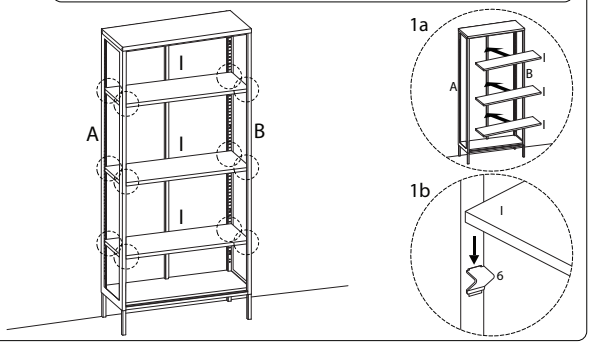

12

J — x 1

K — x 1

3A — x 2

3B — M4 — x 2

3C — M4 x 22 — x 2

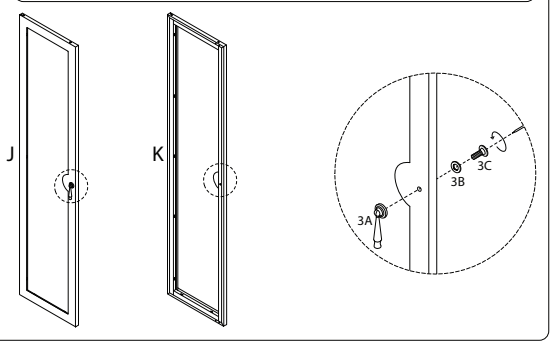

11/12

2121/GLEORA/180326

13

7A — x 4

7B — x 4

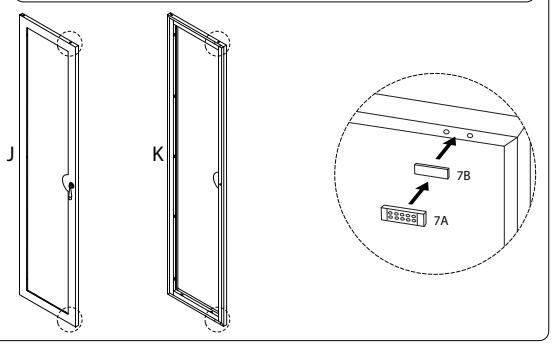

14

2A — x 2

2B — M5 — x 2

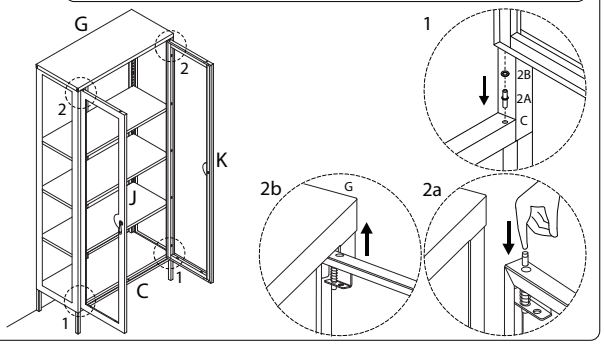

12/12

2121/GLEORA/180326