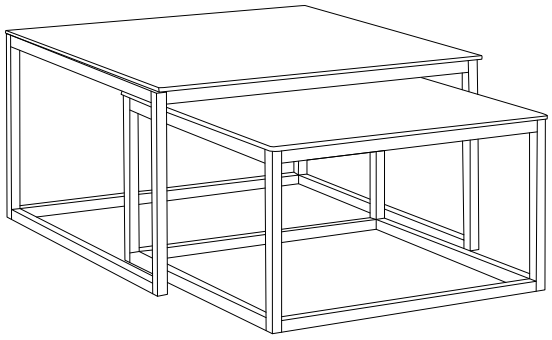

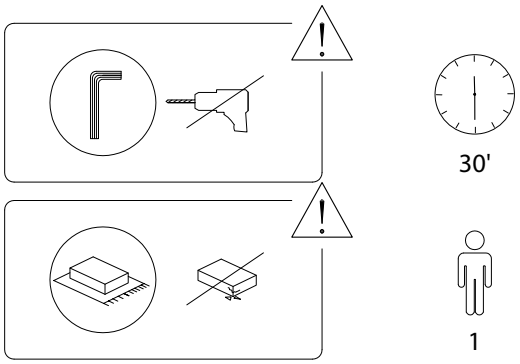




1087/BREA/070222/

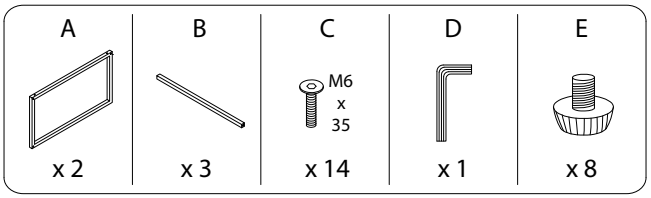


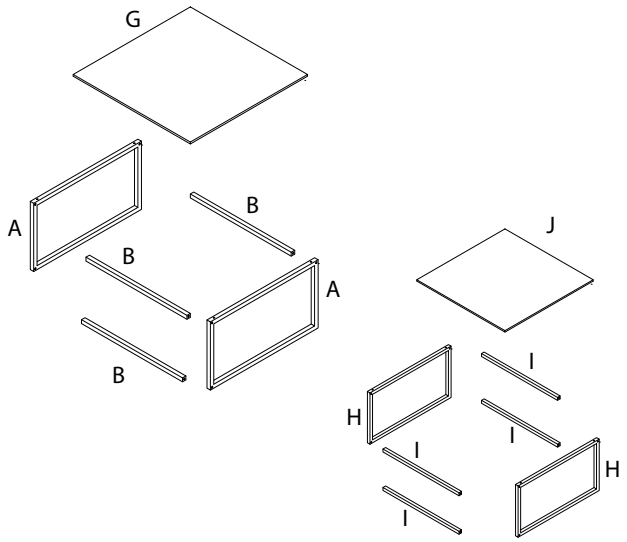


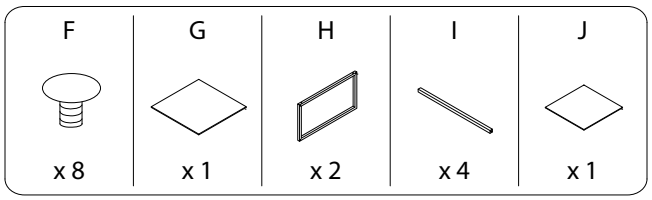




1087/BREA/070222/

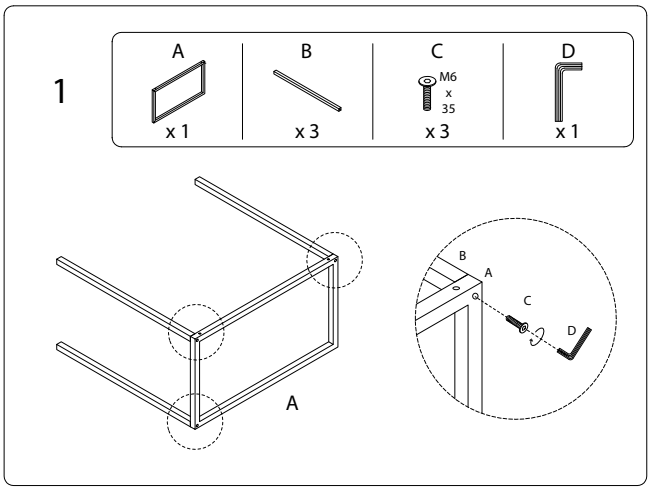


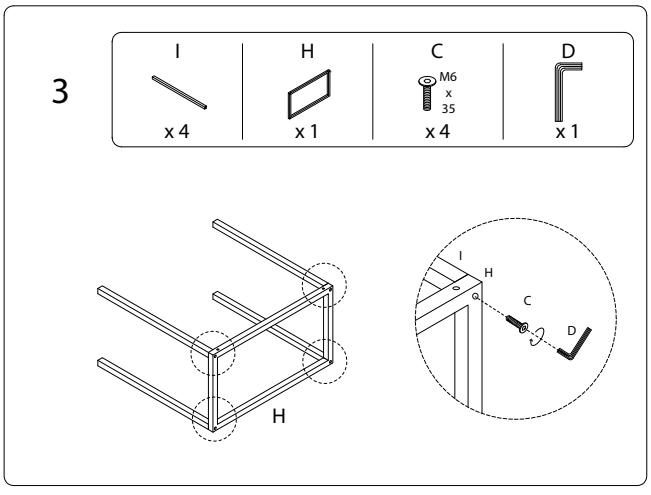


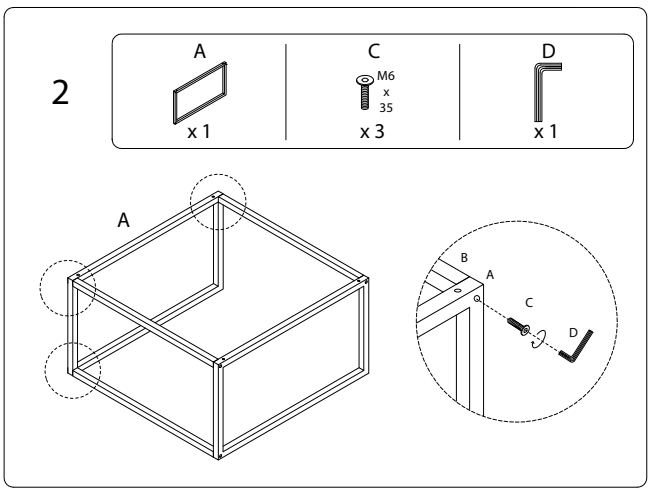


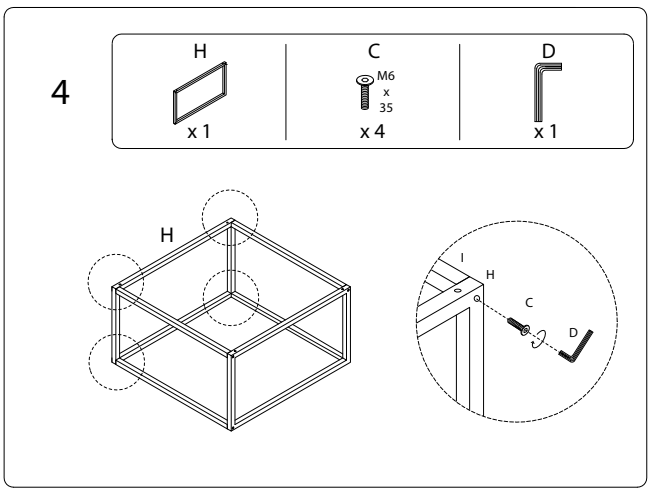




1087/BREA/070222/



1087/BREA/070222/

5

E

x 8

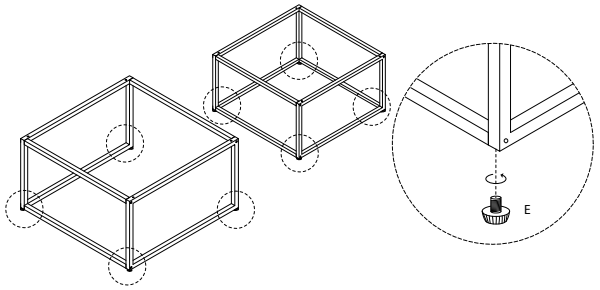


6

F

x 8

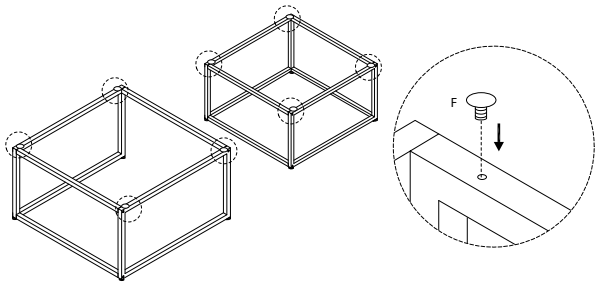


7

G

x 1

J

x 1

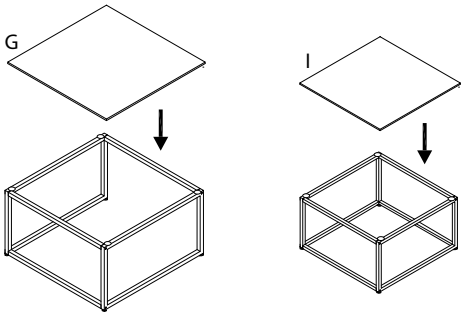








1087/BREA/070222/