MIRAM

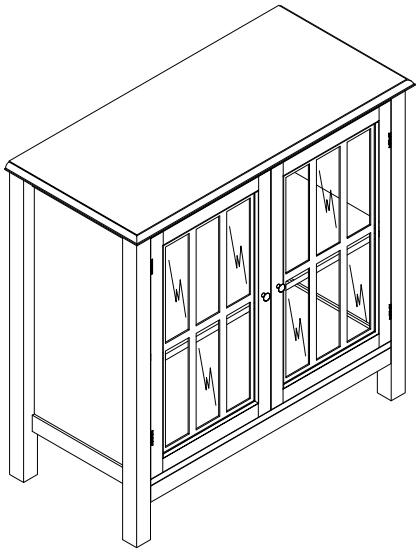

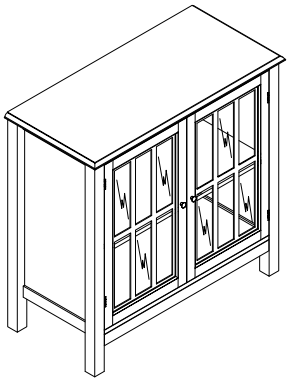

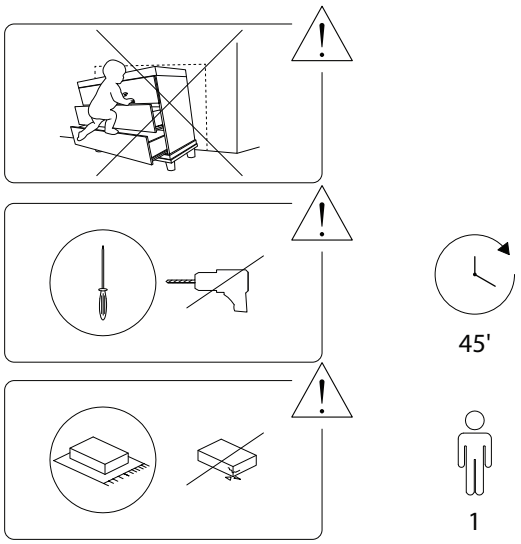

1/14

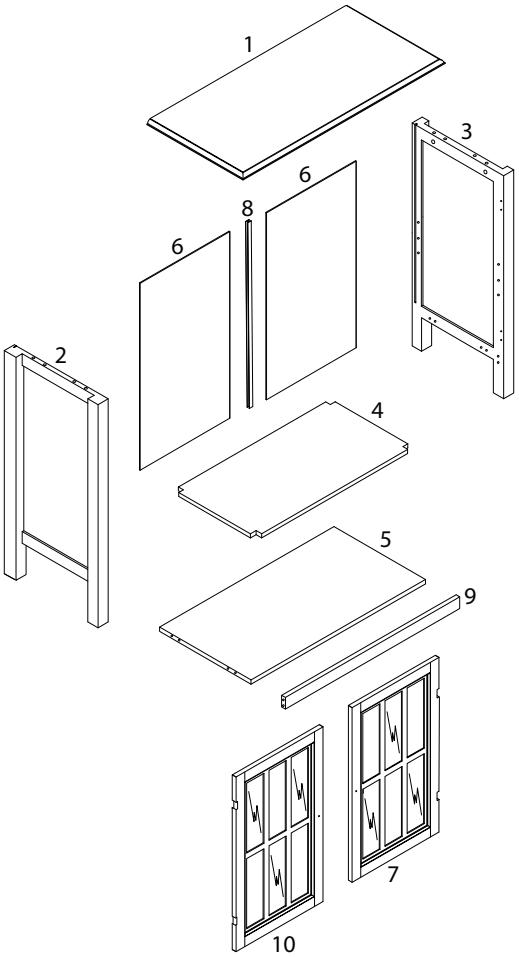

2/14

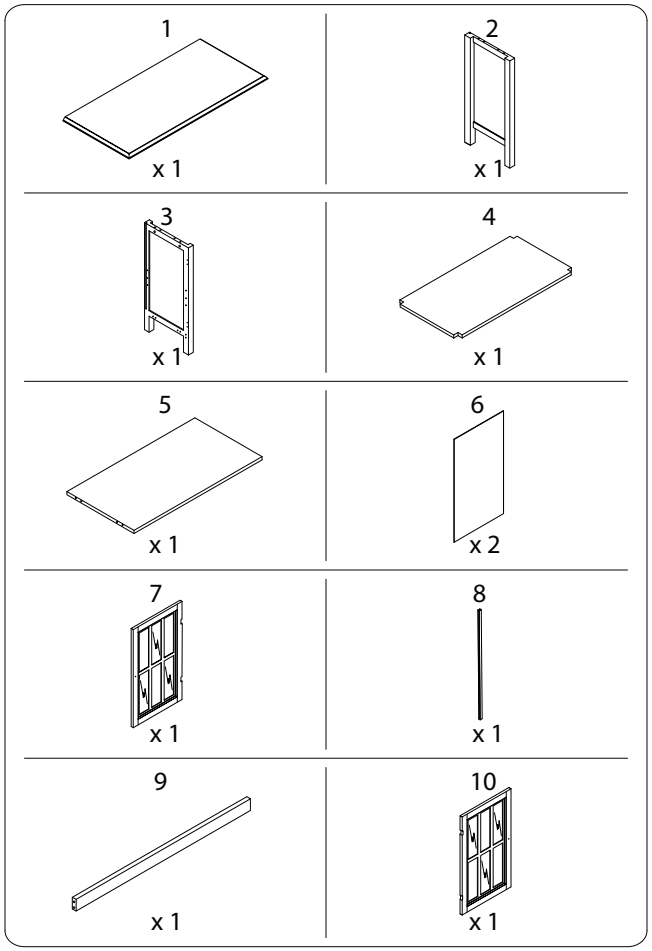

3/14

A	B	C
		
x 12	x 12	x 12
D	**E**	**F**
 M4 x 20	 M3 x 14	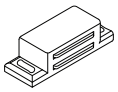
x 2	x 20	x 1
G	**H**	**I**
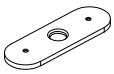	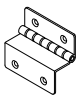	
x 2	x 4	x 2
J_1	**J_2**	**K**	**L_1**
	 M3 x 14		
x 4	x 4	x 4	x 1
L_2	**L_3**	**L_4**	**L_5**
 M4 x 12			 M4 x 35
x 1	x 2	x 1	x 1

1

2	3	9	A
x 1	x 1	x 1	x 4

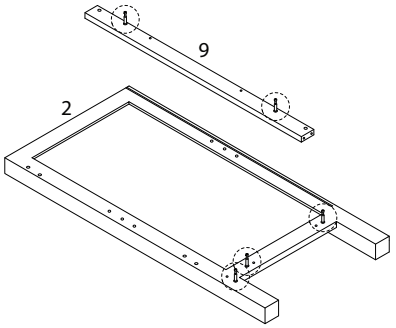

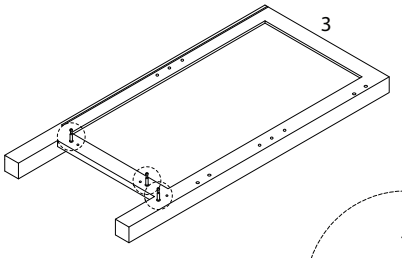

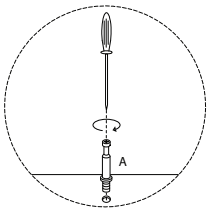

2

5	C
x 1	x 8

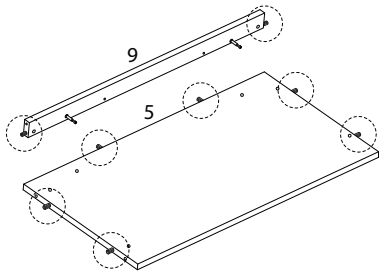

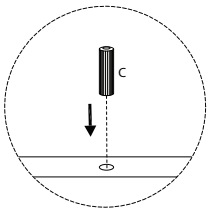

3

B
x 2

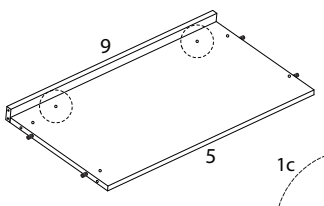

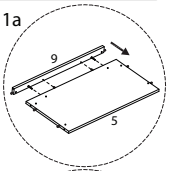

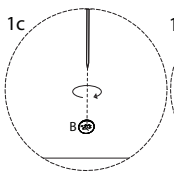

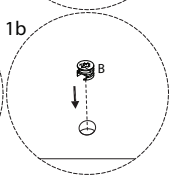

4

B
x 3

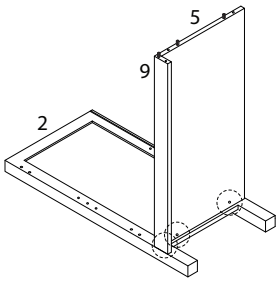

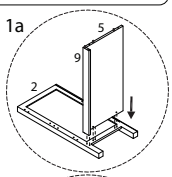

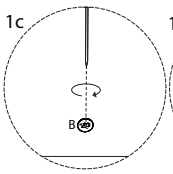

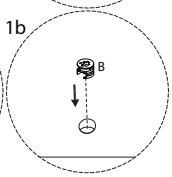

5

B
x 3

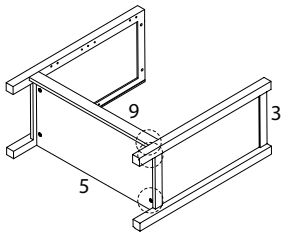

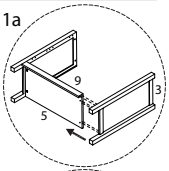

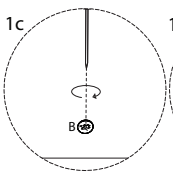

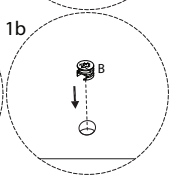

6

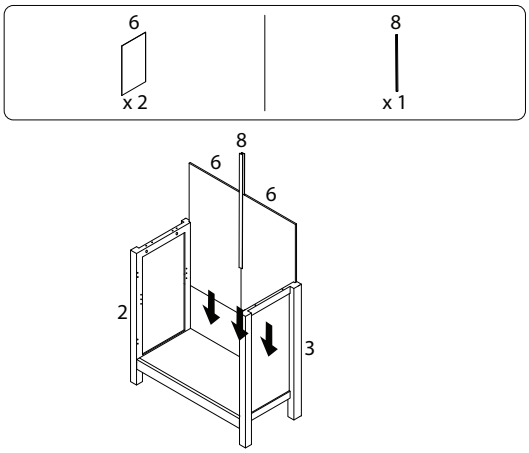

8

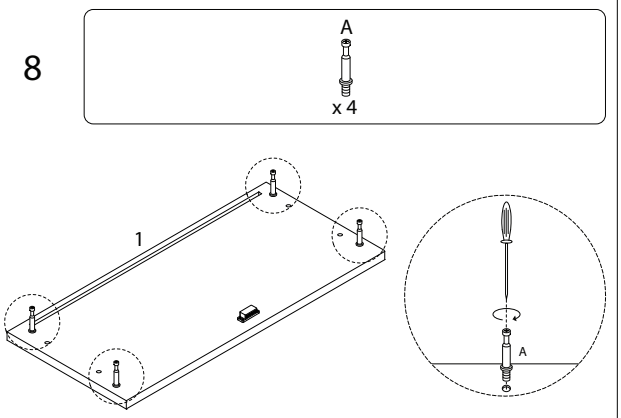

7

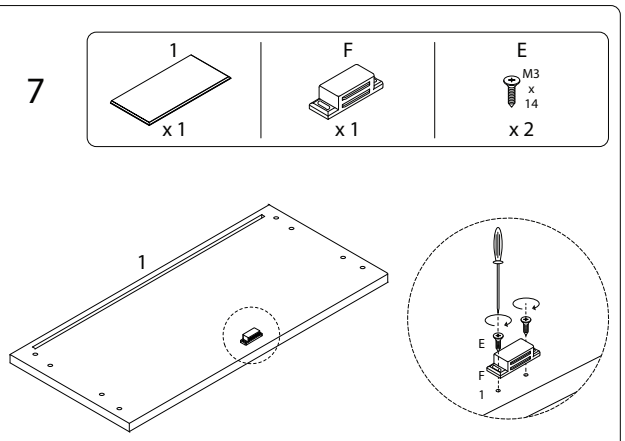

9

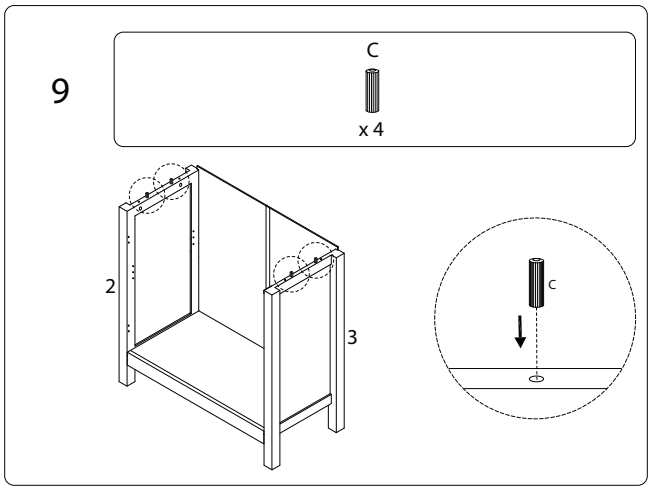

10

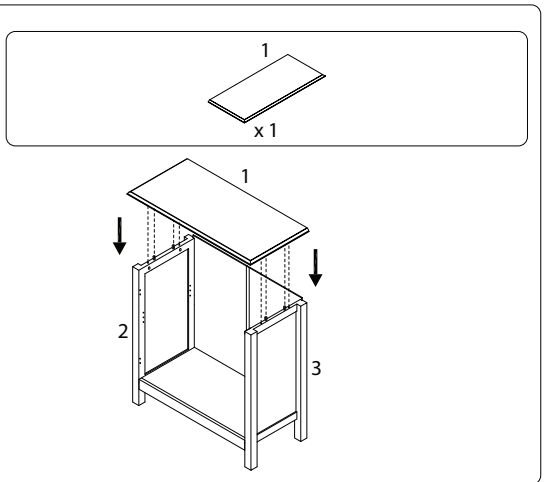

13

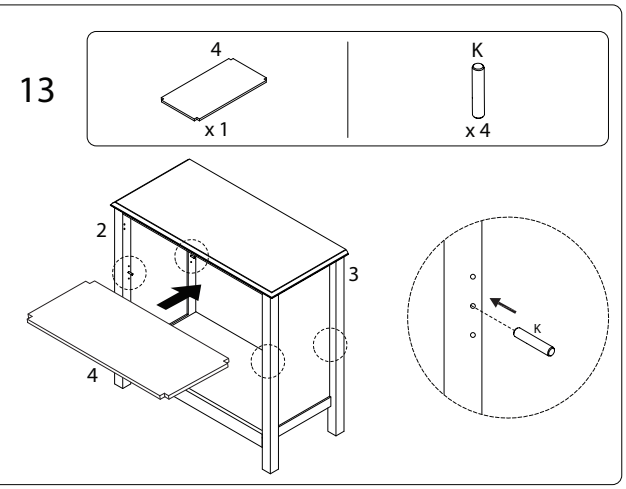

11

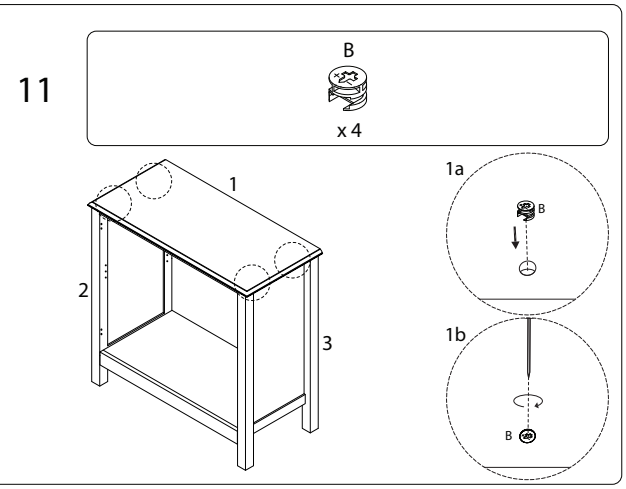

14

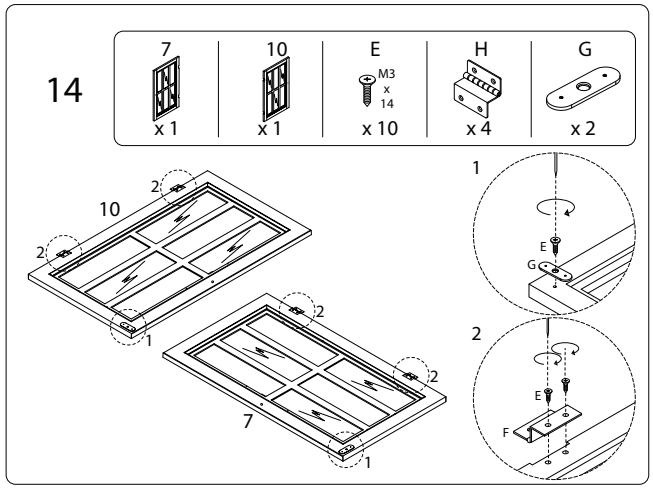

15

D	I
M4 x 20	
x 2	x 2

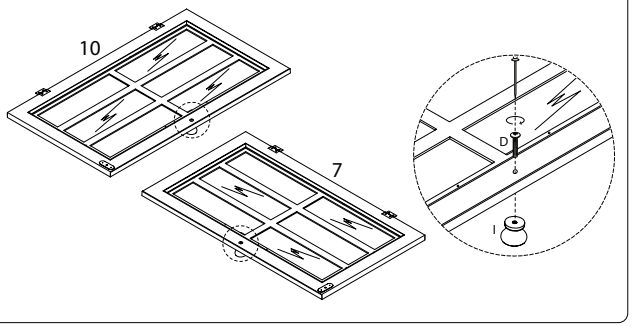

15

J_1	J_2
	M3 x 14
x 4	x 4

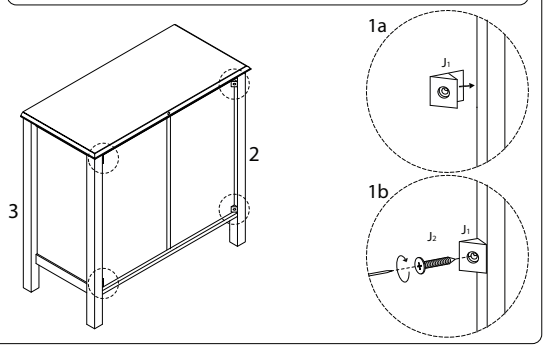

16

E
M3 x 14
x 8

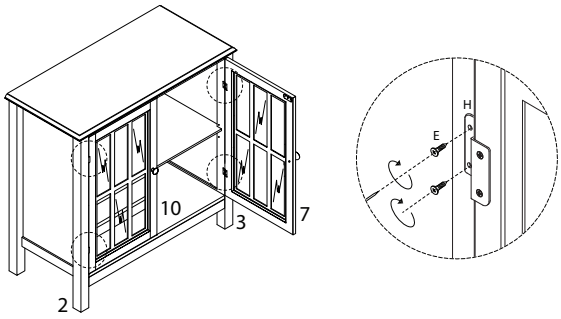

16

L_1	L_2	L_3
	M3 x 12	
x 1	x 1	x 1

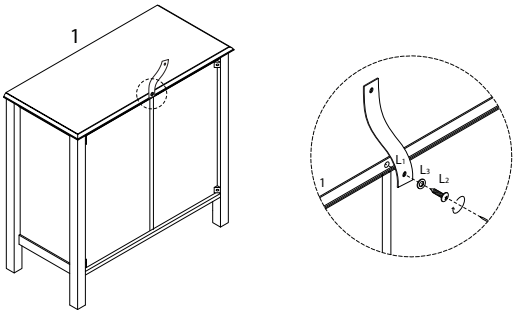

17

L_3	L_4	L_5
		M4 x 35
x 1	x 1	x 1

