RAFFIN

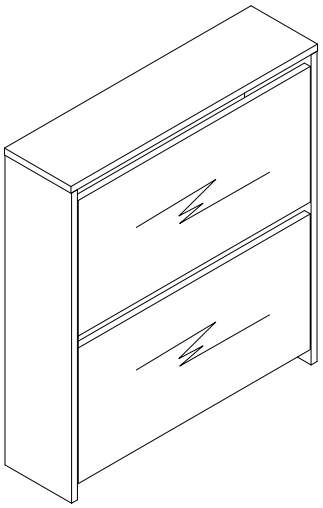

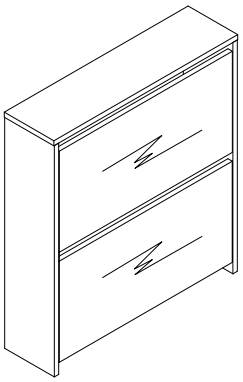

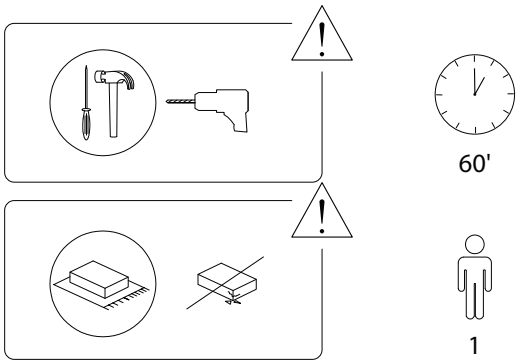

1/10

2303/RAFFIN/031024/

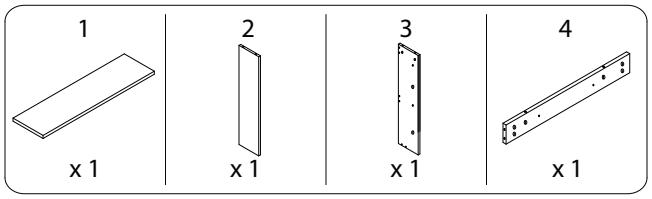

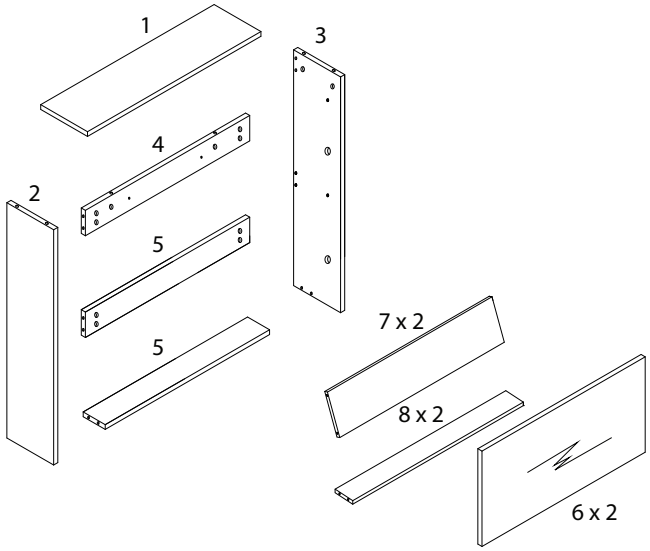

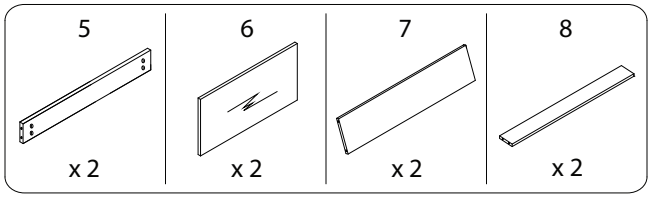

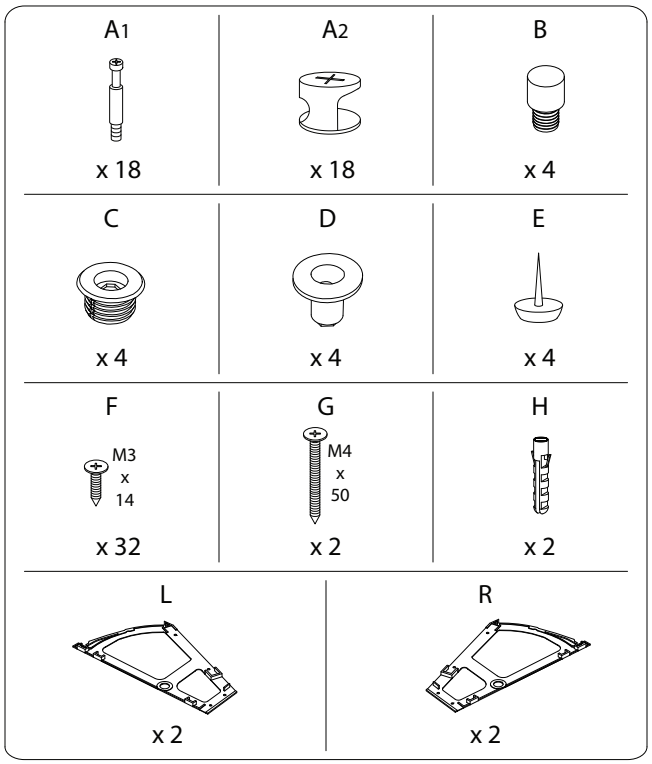

2/10

3/10

2303/RAFFIN/031024/

1

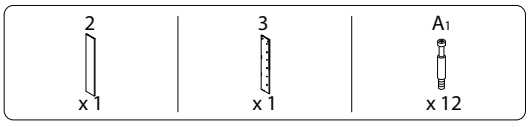
2
x 1
3
x 1
A1
x 12

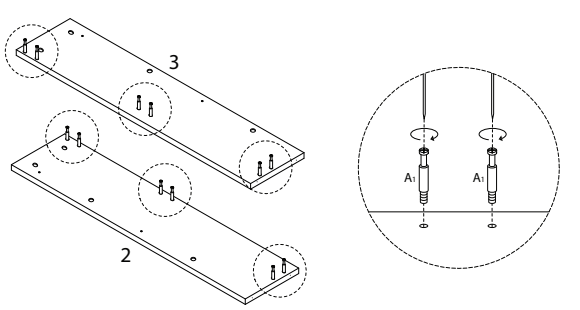
3
2
A1
A1

2

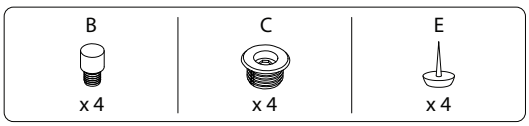
B
x 4
C
x 4
E
x 4

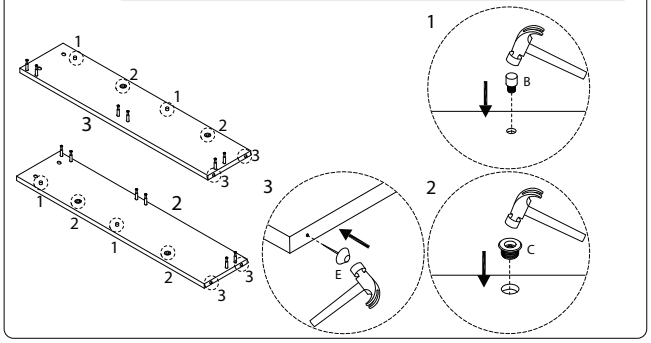
1
2
1
3
2
3
3
1
2
2
1
2
3
3
3
E
1
B
2
C

3

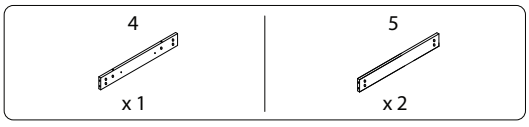
4
x 1
5
x 2

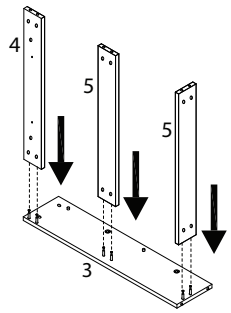
4
5
5
3

4

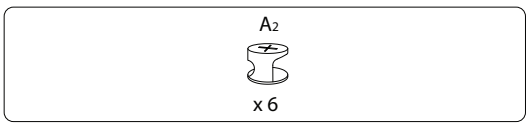
A2
x 6

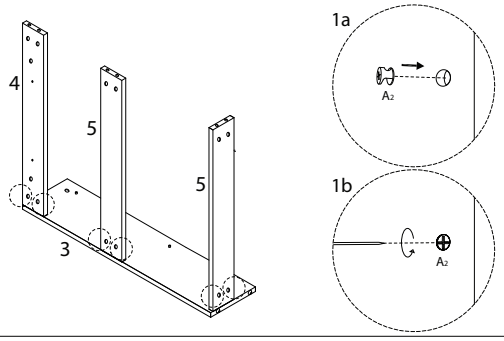
4
5
5
3
1a
A2
1b
A2

5

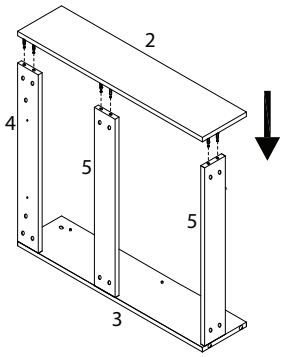
2
4
5
5
3

6

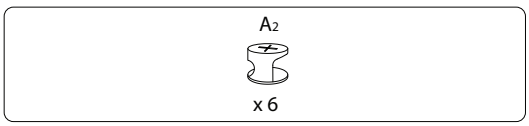
A2
x 6

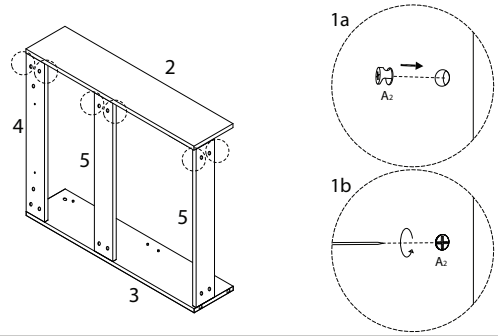
2
4
5
5
3
1a
A2
1b
A2

7

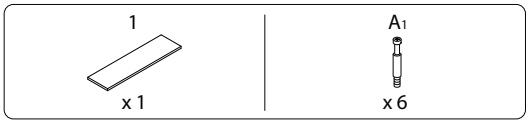
1
x 1
A1
x 6

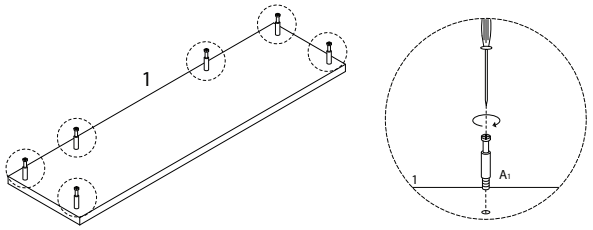
1
1
A1

8

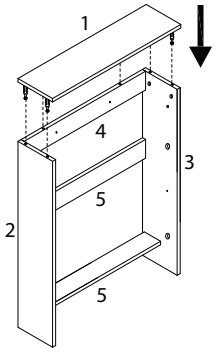
1
4
3
5
2
5

9

A2

x 6

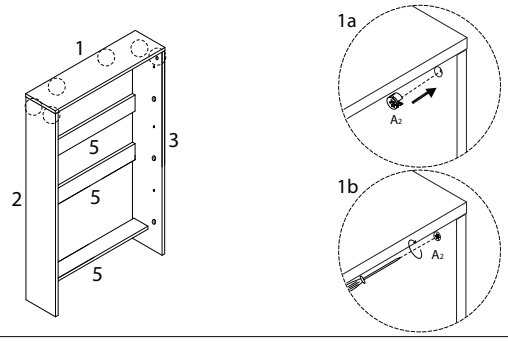

11 x 2

7 x 1

8 x 1

F M3 x 14 x 8

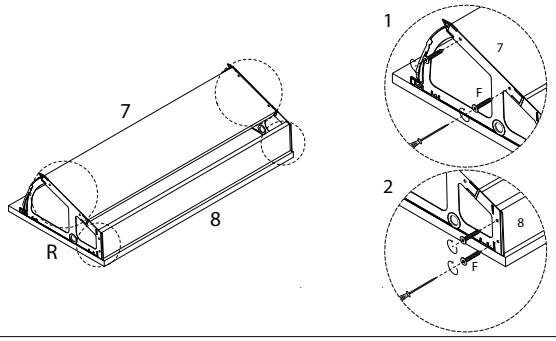

10 x 2

6 x 1

F M3 x 14 x 6

L x 1

R x 1

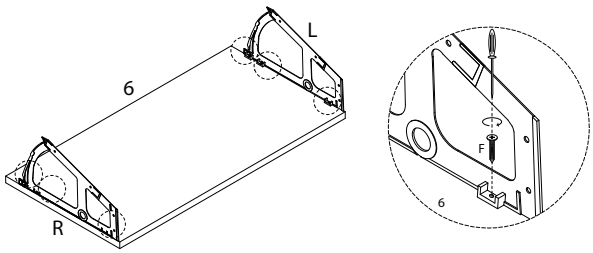

12

D

x 4

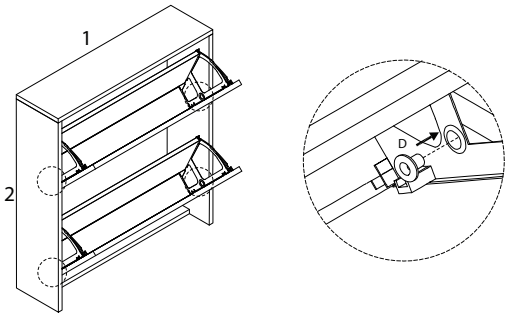

13

F M3 x 14 x 4

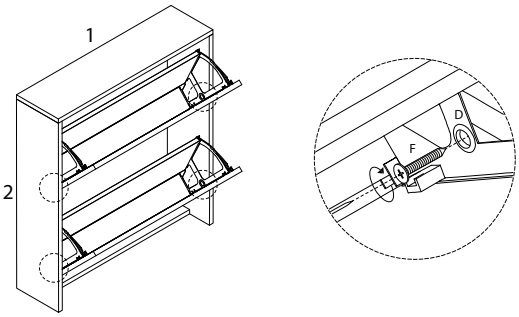

14

G M4 x 50 x 2

H x 2

