# MOURA

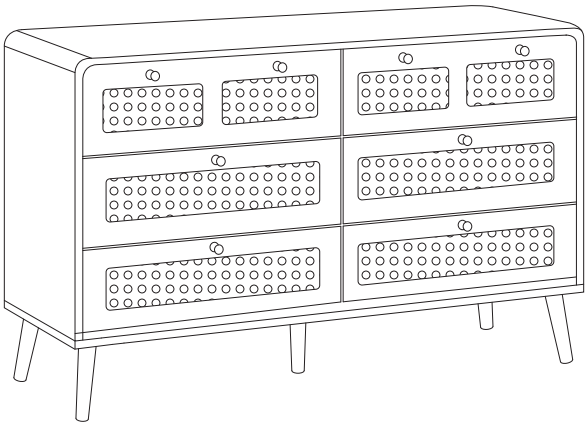



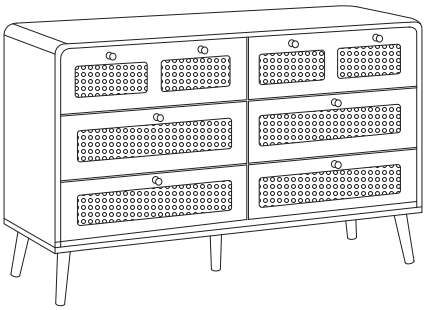

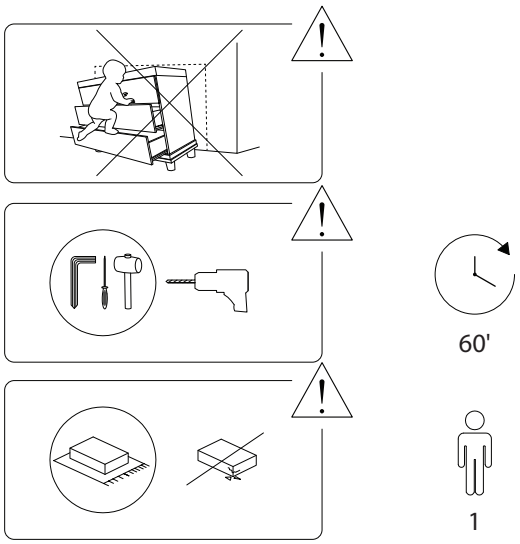




2581/MOURA/070426/

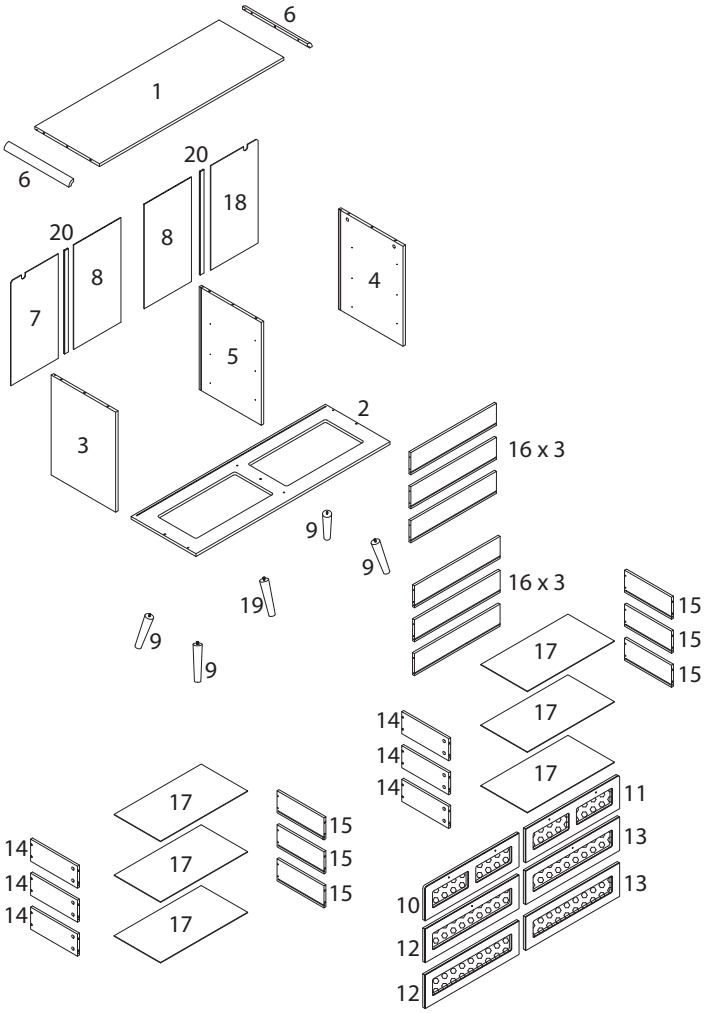




2581/MOURA/070426/

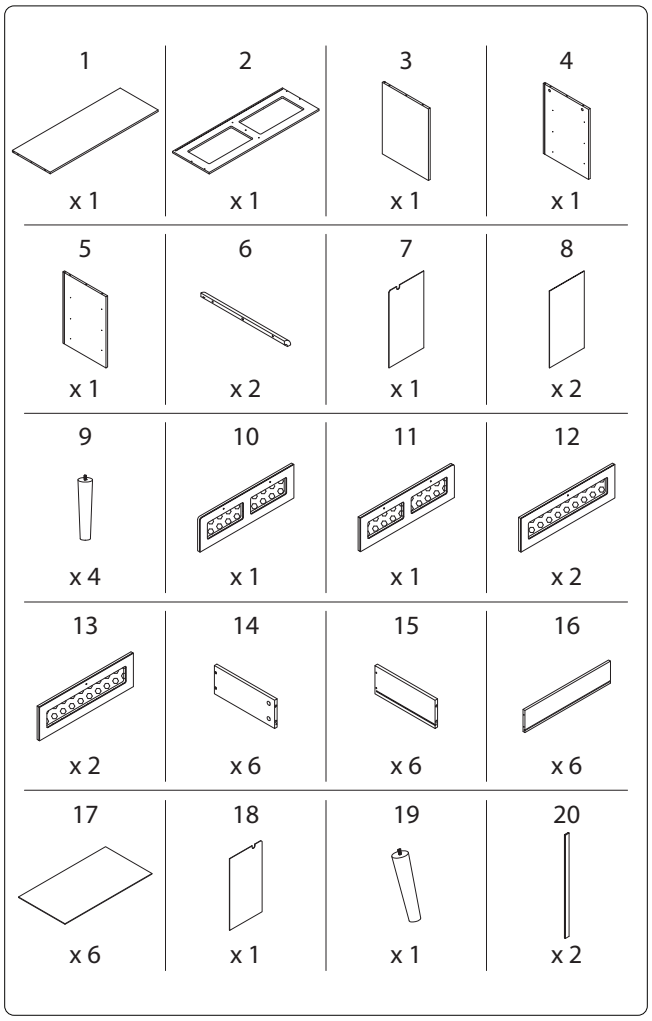




2581/MOURA/070426/

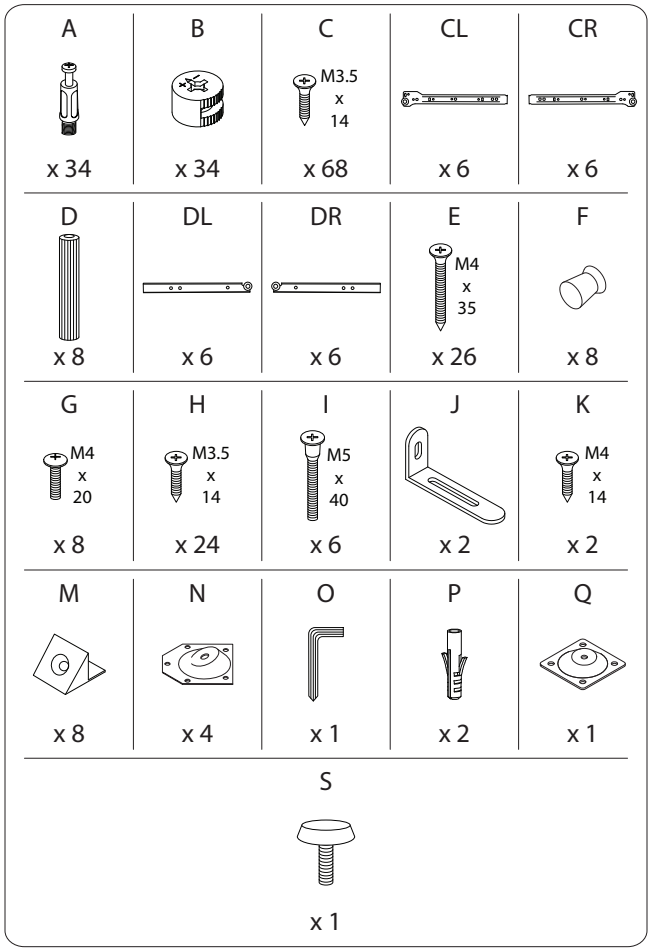
A
x 34
B
x 34
C
M3.5 x 14
x 68
CL
x 6
CR
x 6
D
x 8
DL
x 6
DR
x 6
E
M4 x 35
x 26
F
x 8
G
M4 x 20
x 8
H
M3.5 x 14
x 24
I
M5 x 40
x 6
J
x 2
K
M4 x 14
x 2
M
x 8
N
x 4
O
x 1
P
x 2
Q
x 1
S
x 1





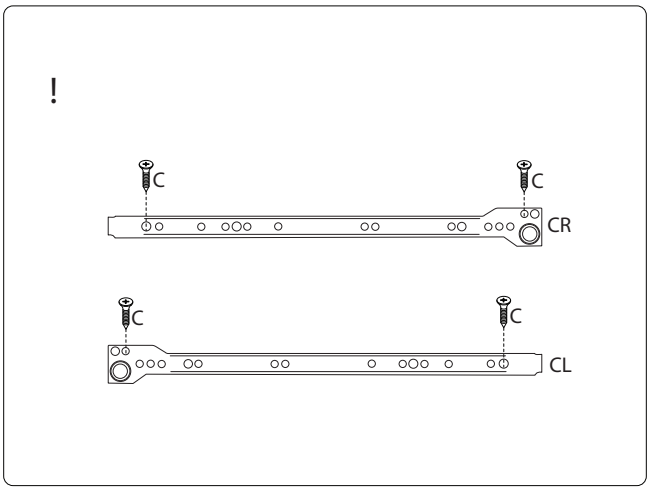
!
C
C
CR
C
C
CL

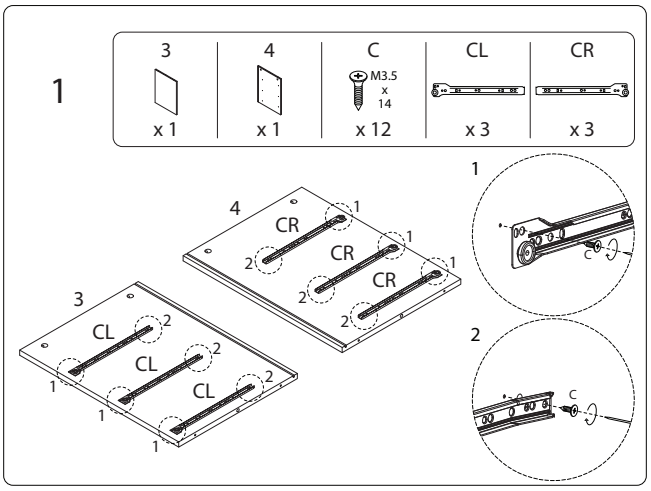
1
3
x 1
4
x 1
C
M3.5 x 14
x 12
CL
x 3
CR
x 3
4
CR
CR
CR
3
CL
CL
CL
1
2





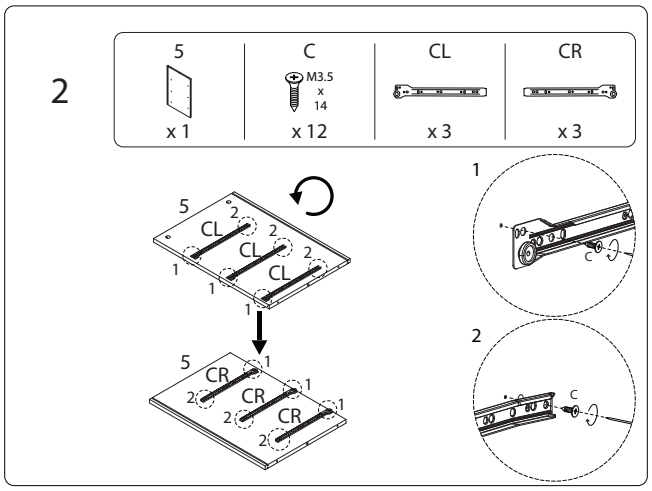
2
5
x 1
C
M3.5 x 14
x 12
CL
x 3
CR
x 3
5
CL
CL
CL
5
CR
CR
CR
1
2

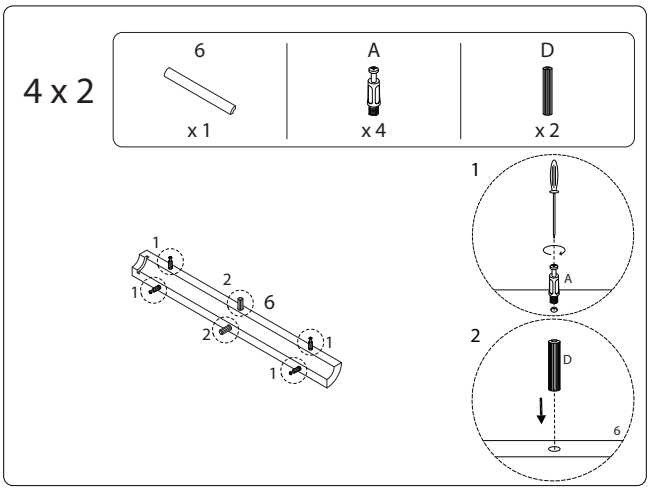
4 x 2
6
x 1
A
x 4
D
x 2
6
1
2

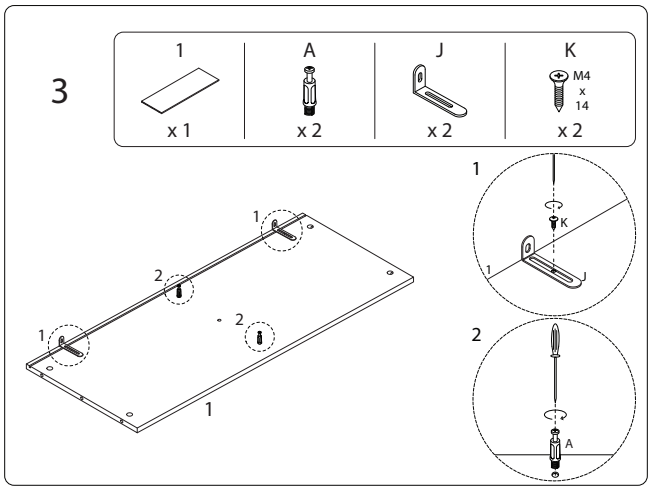
3
1
x 1
A
x 2
J
x 2
K
M4 x 14
x 2
1
2





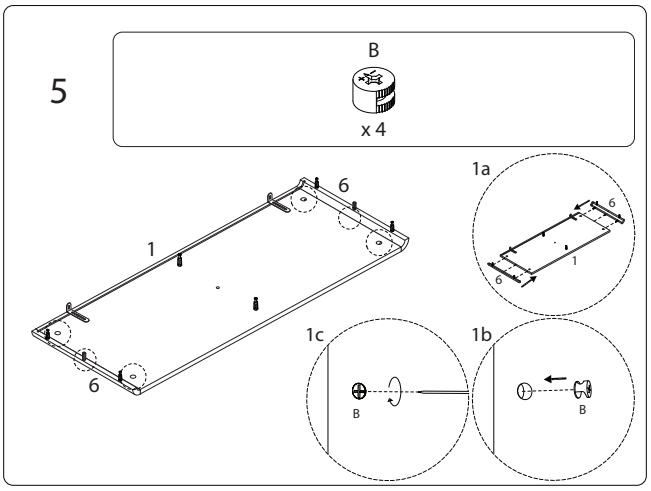
5
B
x 4
6
1
1a
1c
1b

## 6

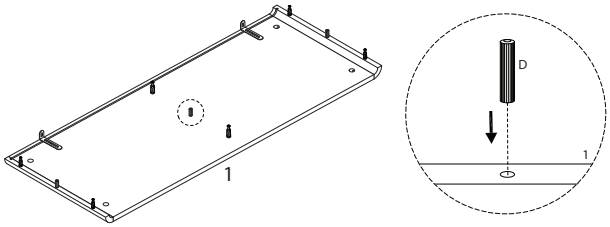


## 7

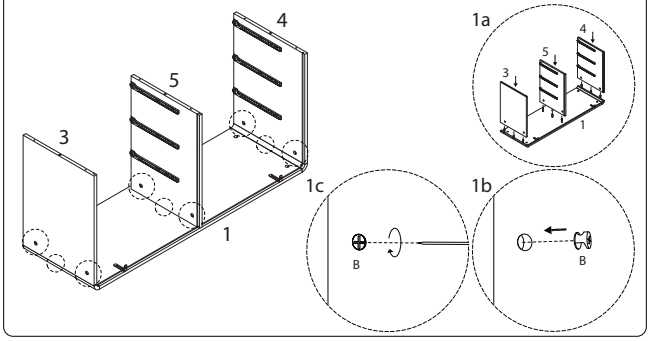






## 8

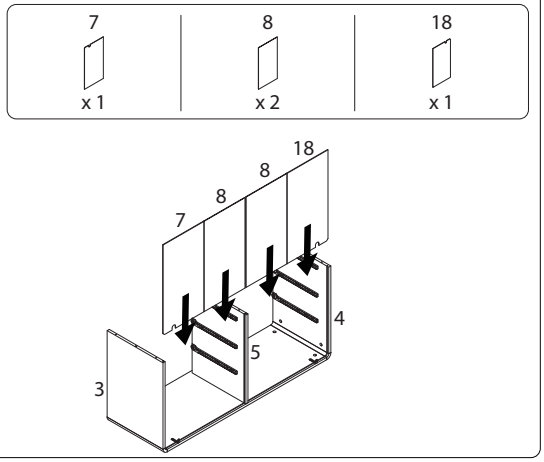


## 9

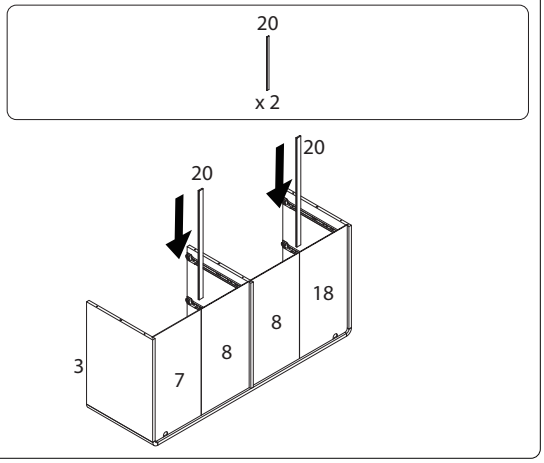






## 10

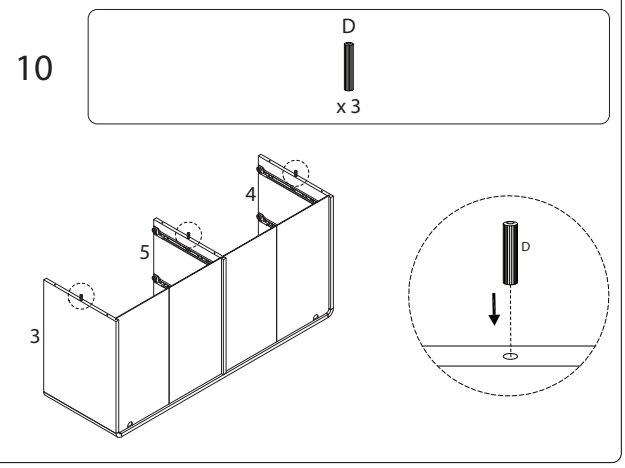


## 11

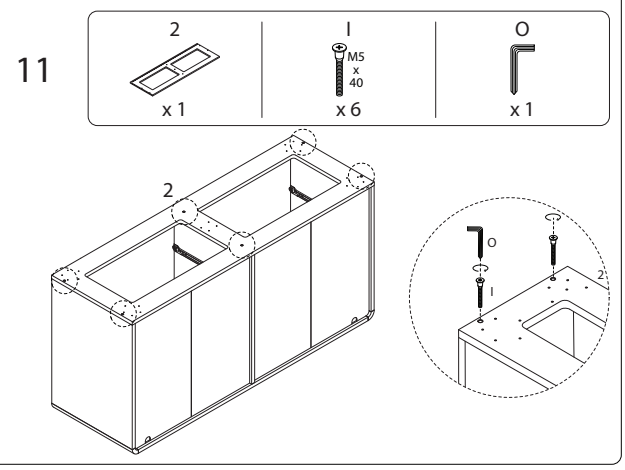






## 12

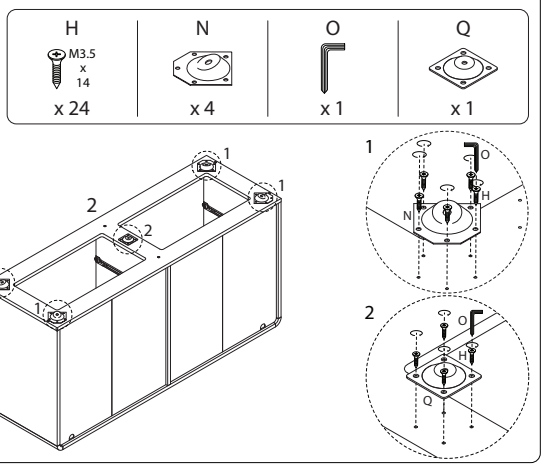


## 13

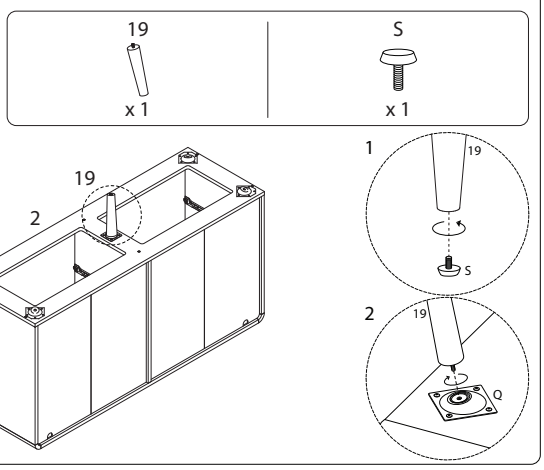

## 14

| 9 |
|---|
| x 4 |

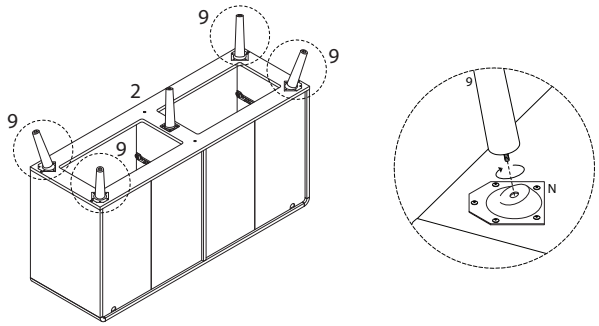


## 15

| C | M |
|---|---|
| M3.5 x 14 | |
| x 8 | x 8 |

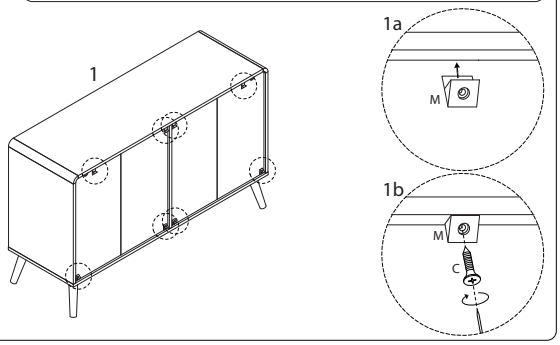






## 16

| E | P |
|---|---|
| M4 x 35 | |
| x 2 | x 2 |

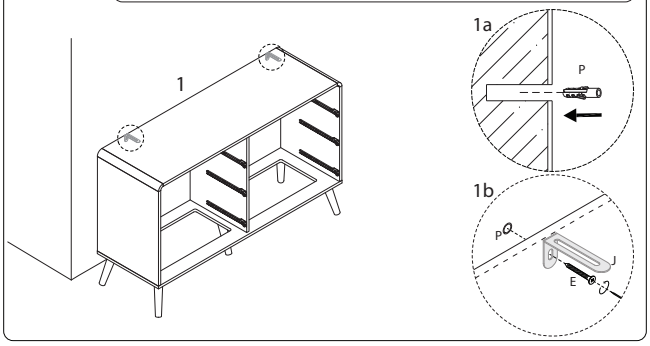


## 17

| 10 | 11 | A | F | G | O |
|---|---|---|---|---|---|
| | | | | M4 x 20 | |
| x 1 | x 1 | x 8 | x 4 | x 4 | x 1 |

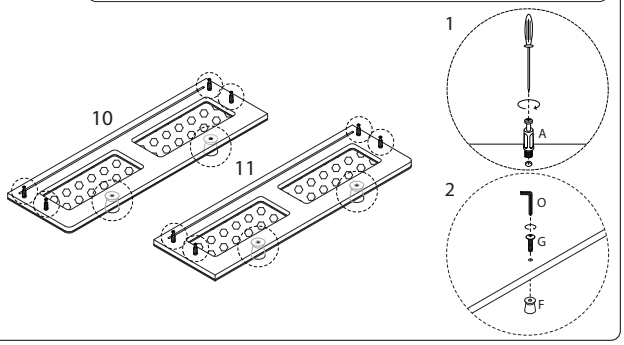






## 18 x 2

| 12 | 13 | A | F | G | O |
|---|---|---|---|---|---|
| | | | | M4 x 20 | |
| x 1 | x 1 | x 8 | x 2 | x 2 | x 1 |

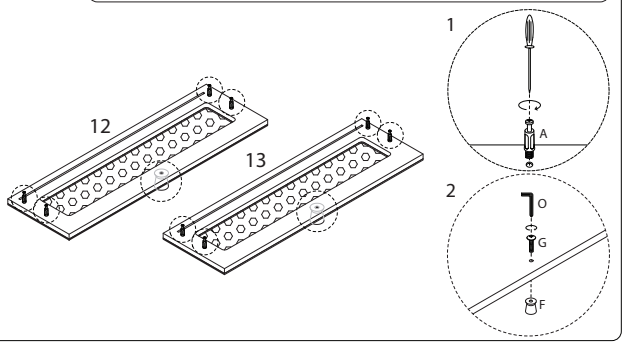


## 20 x 6

| 17 |
|---|
| x 1 |

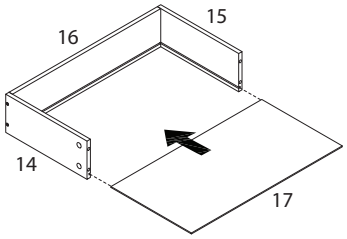


## 19 x 6

| 14 | 15 | 16 | E |
|---|---|---|---|
| | | | M4 x 35 |
| x 1 | x 1 | x 1 | x 4 |

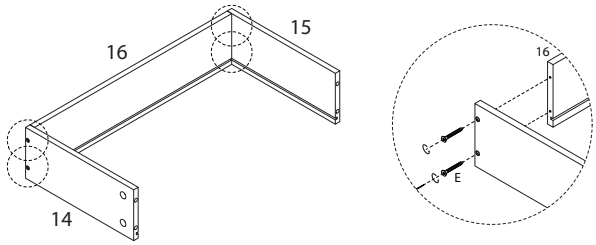






## 21

| B |
|---|
| x 8 |

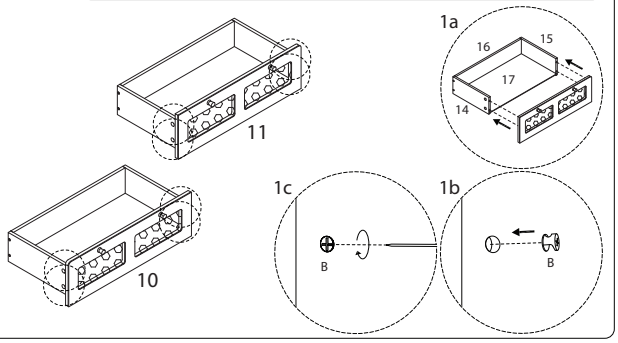

## 22 x 2

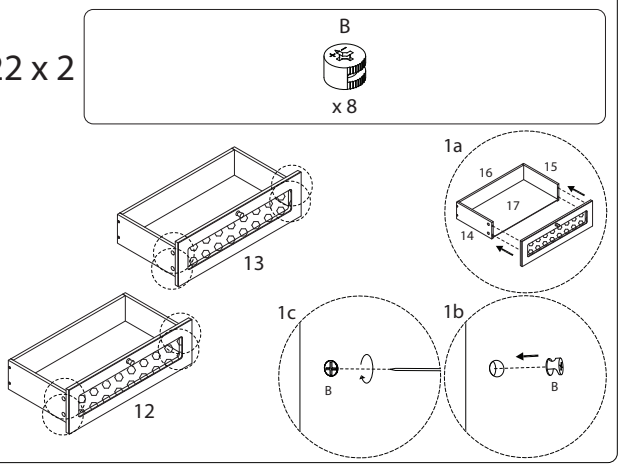


## 24

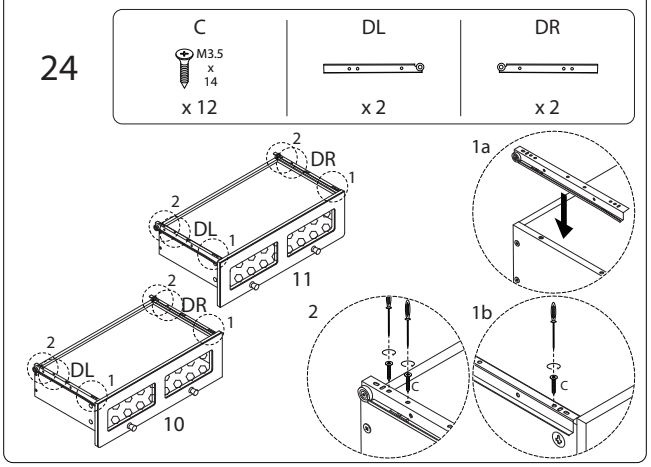


## !

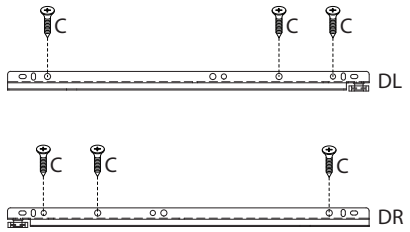






## 25 x 2

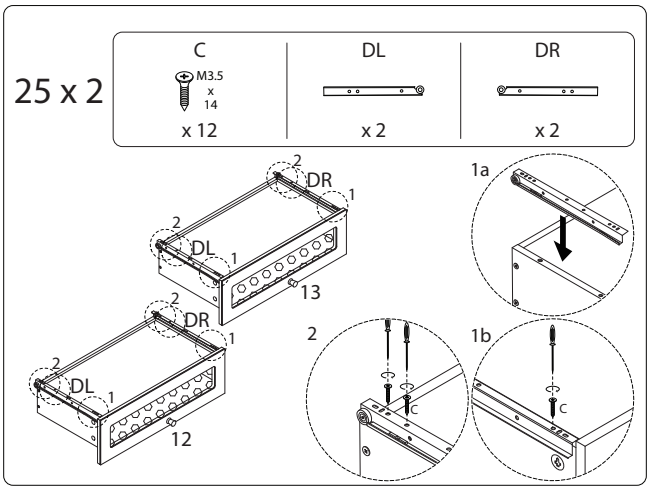





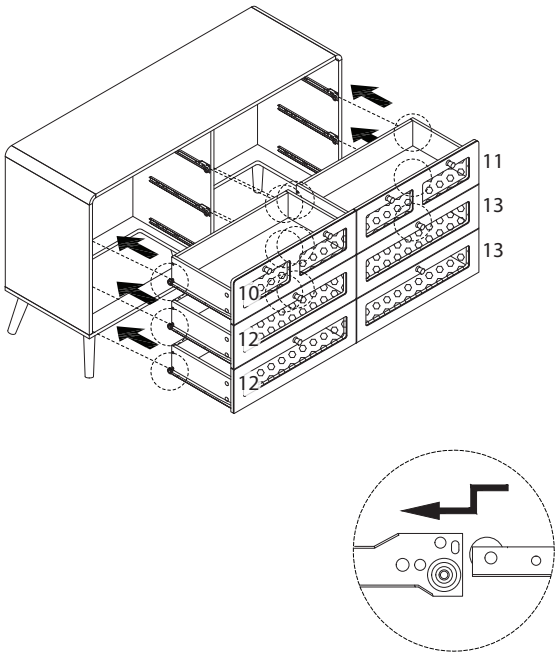
## 26