

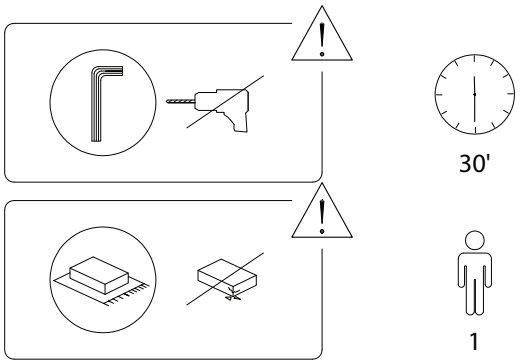

1/4

619/DARIEN/190719/

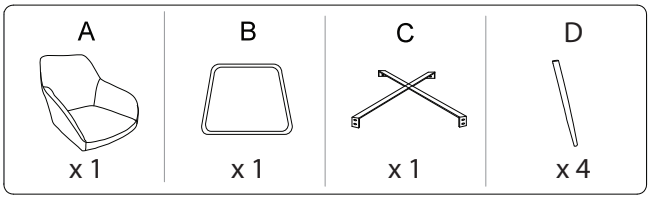

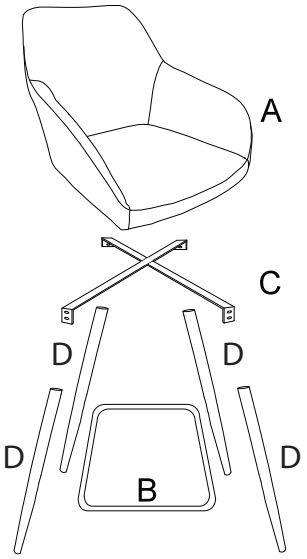

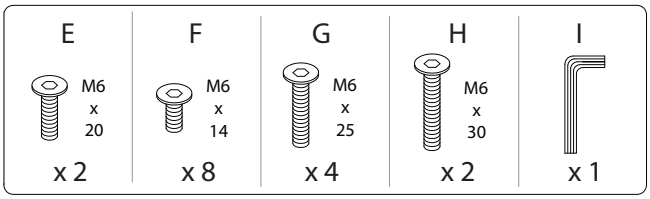

2/4

619/DARIEN/190719/

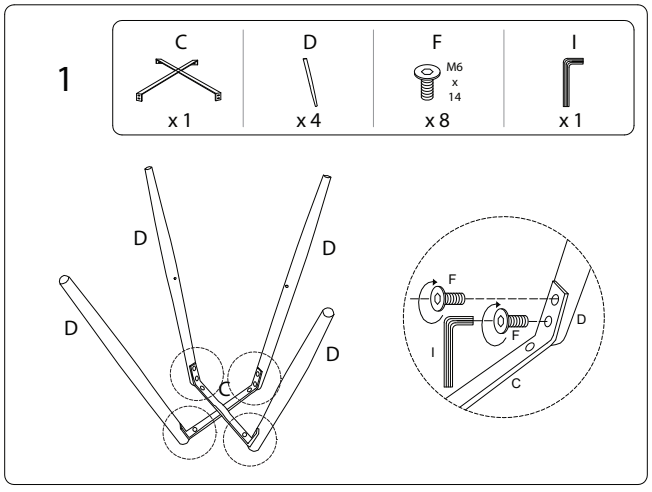

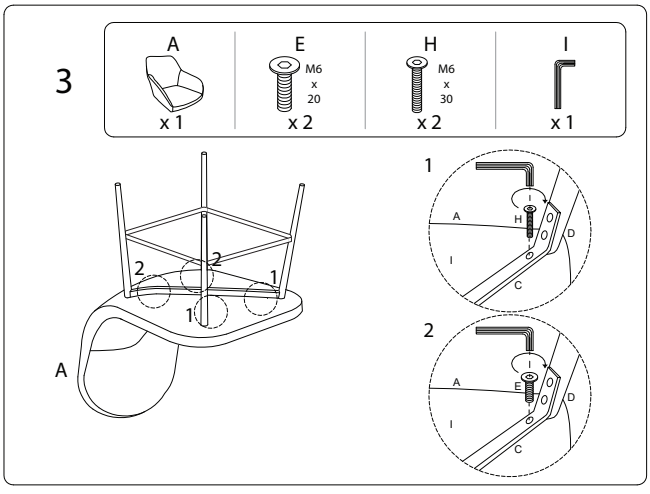

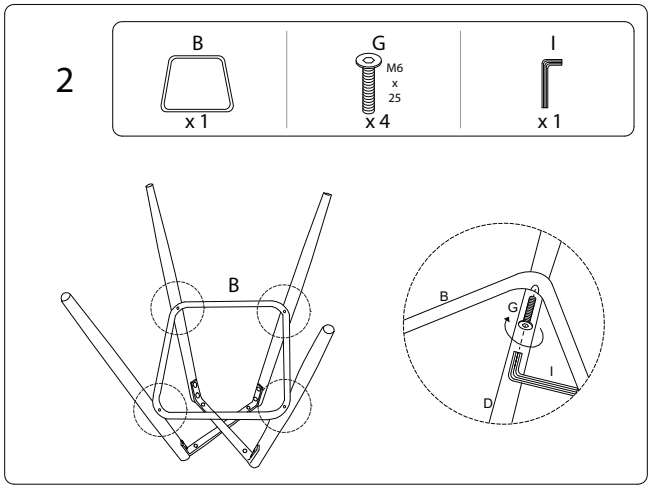

3/4

619/DARIEN/190719/

4/4

619/DARIEN/190719/