BAHIA

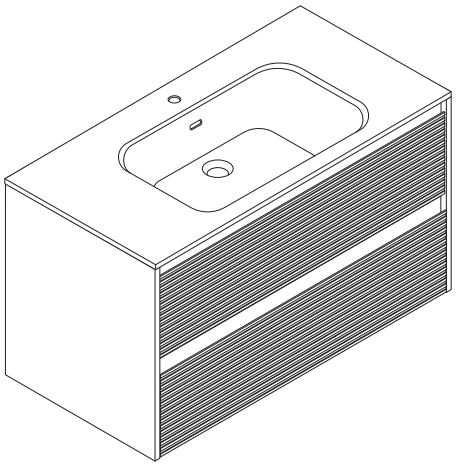

1/22

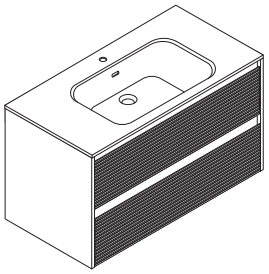

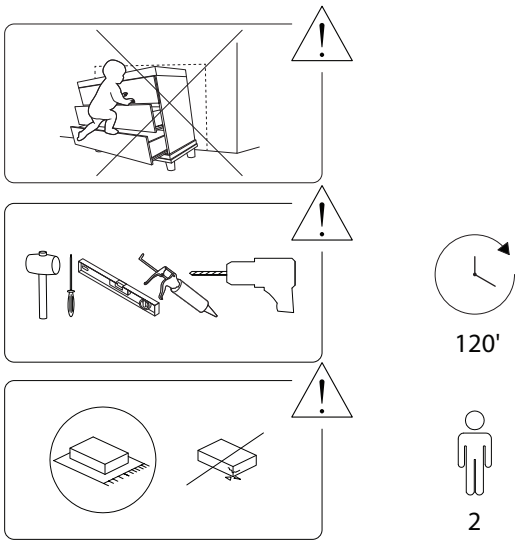

2/22

77/BAHIA/090126/

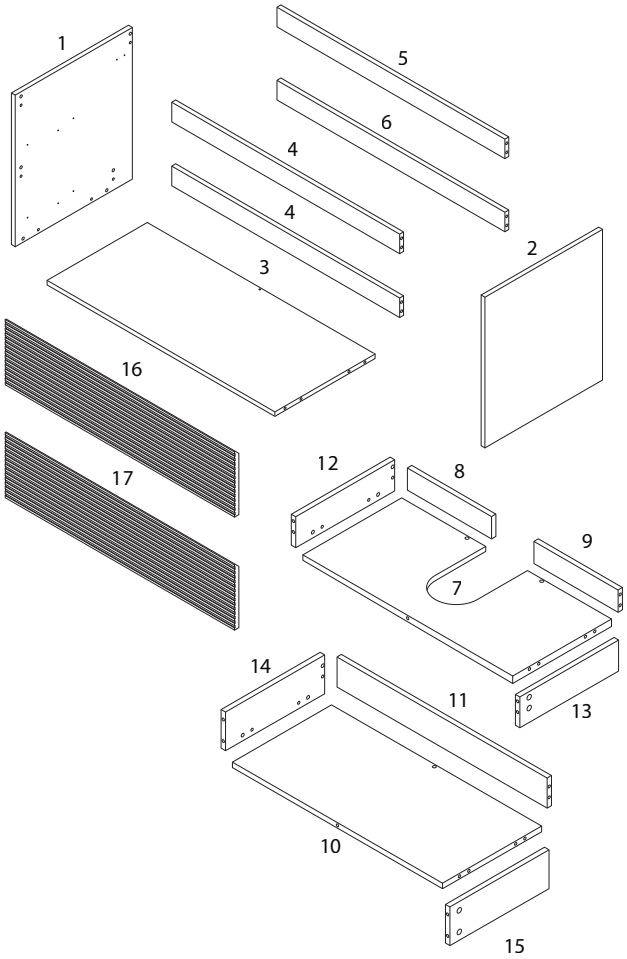

3/22

77/BAHIA/090126/

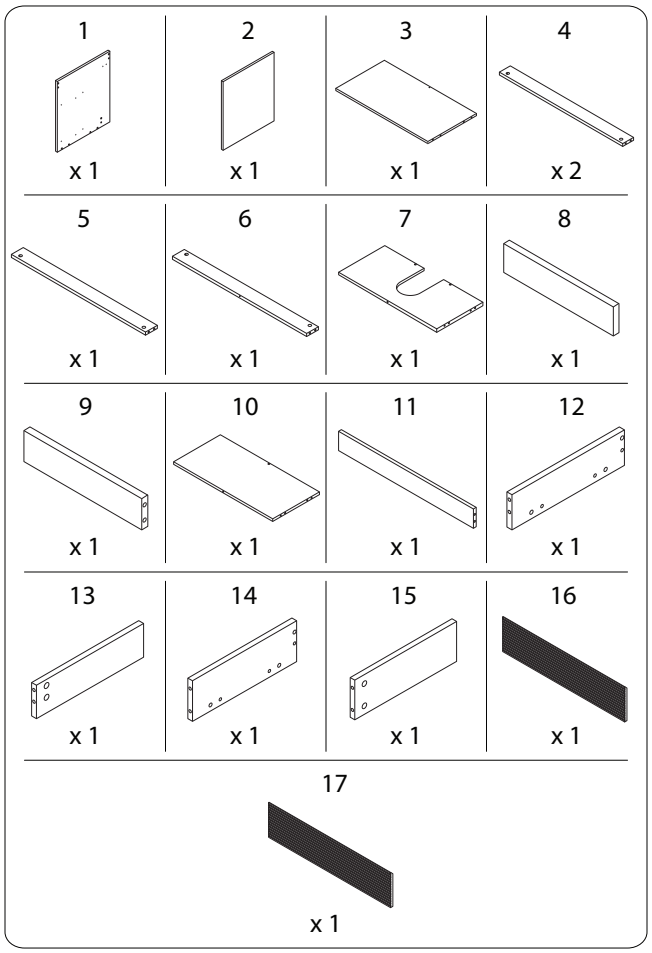

4/22

77/BAHIA/090126/

A	B1	B2	C
			
x 37	x 37	x 37	x 24
D1	**D2**	**D3**	**E**
		 ST4 x 30	 ST4 x 14
x 2	x 2	x 4	x 19
F	**G**	**H**	**I**
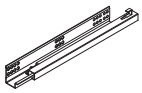	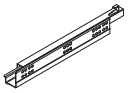	 ST4 x 25	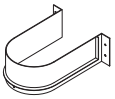
x 2	x 2	x 4	x 1
J	**K**	**M**	**N**
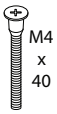 M4 x 40		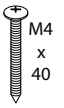 M4 x 40	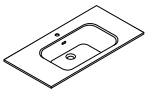
x 1	x 4	x 4	x 1

1

1	2	D1	D3
x 1	x 1	x 2	ST4 x 30 x 4

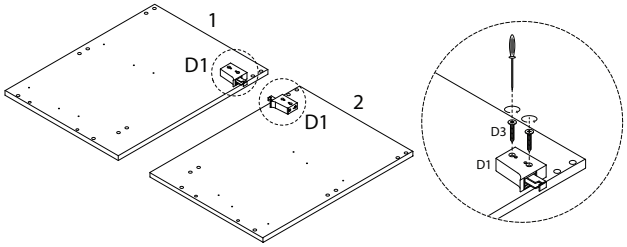

2

A
x 12

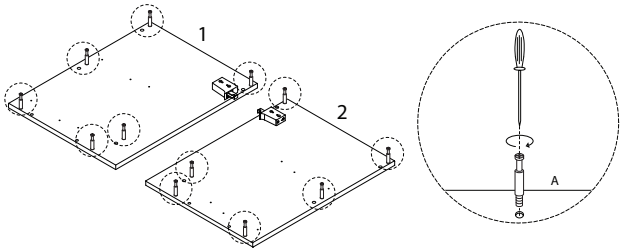

3

E	F	G
ST4 x 14 x 12	x 2	x 2

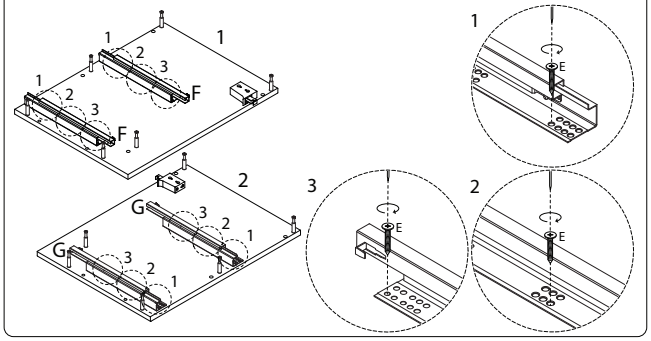

4

7	10	16	17	A
x 1	x 1	x 1	x 1	x 13

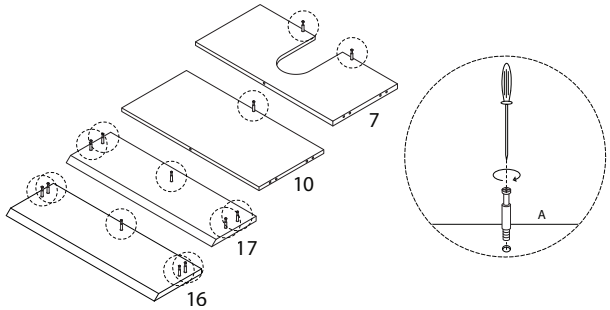

5

12	13	14	15	A
x 1	x 1	x 1	x 1	x 12

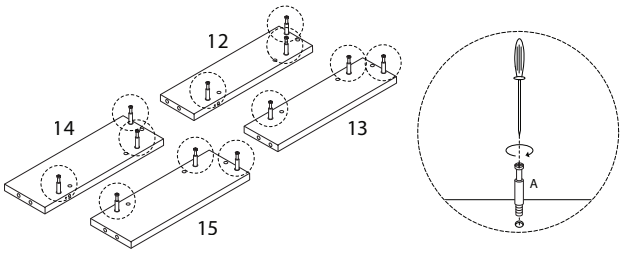

6

3	8	9	C
x 1	x 1	x 1	x 14

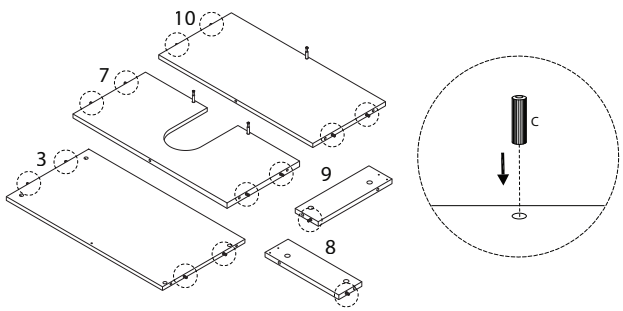

7

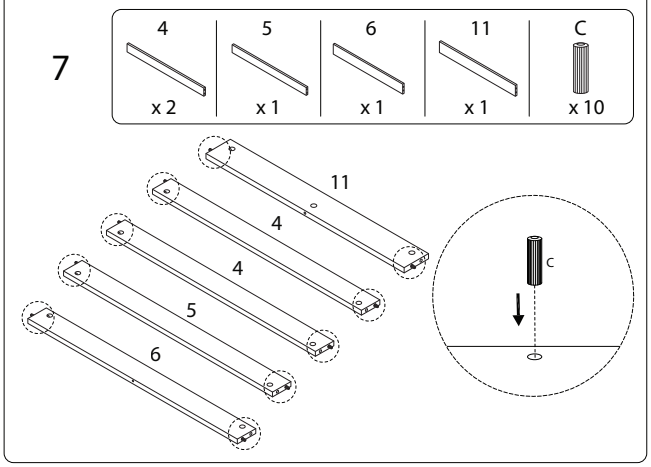

8

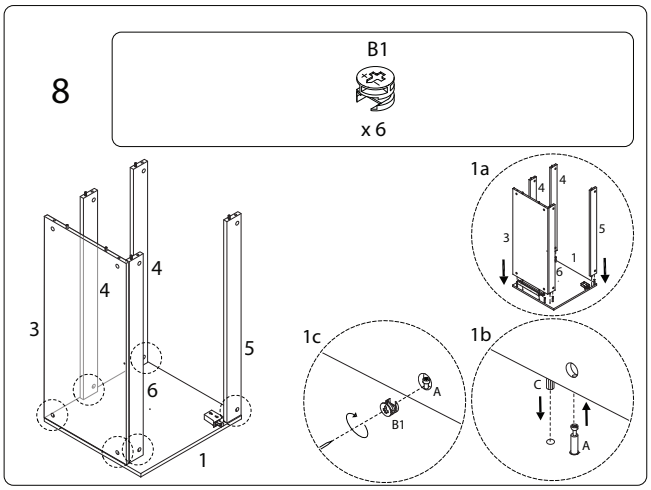

9/22

9

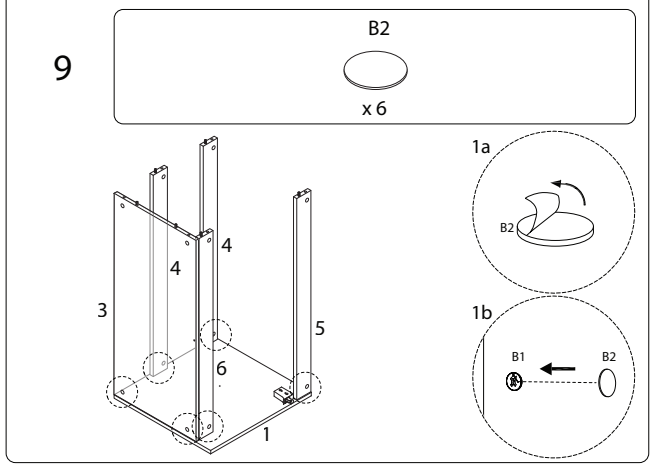

10

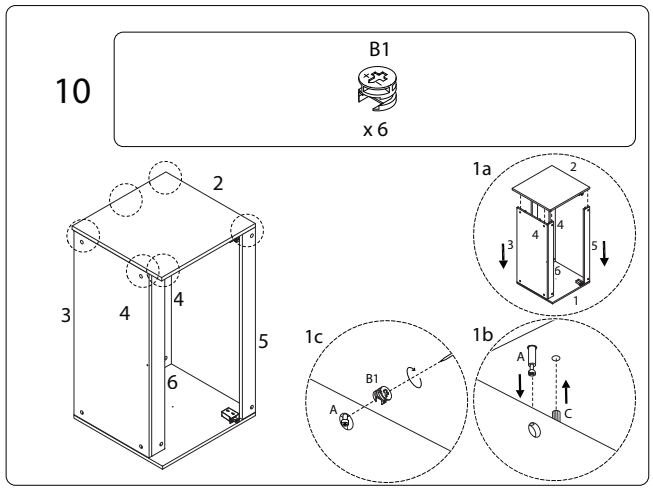

10/22

11

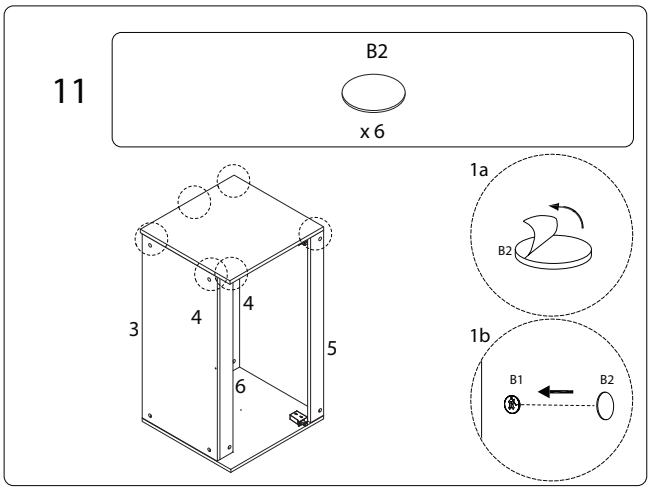

12

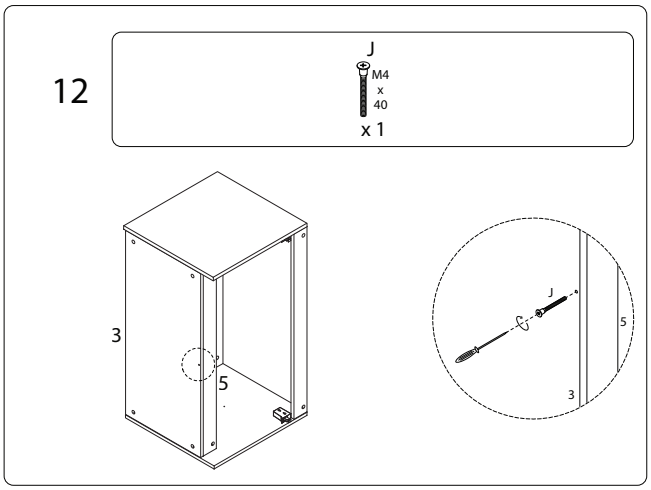

11/22

13

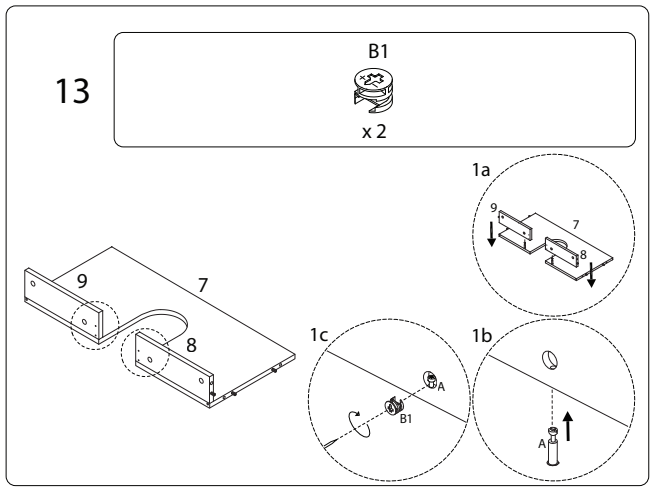

14

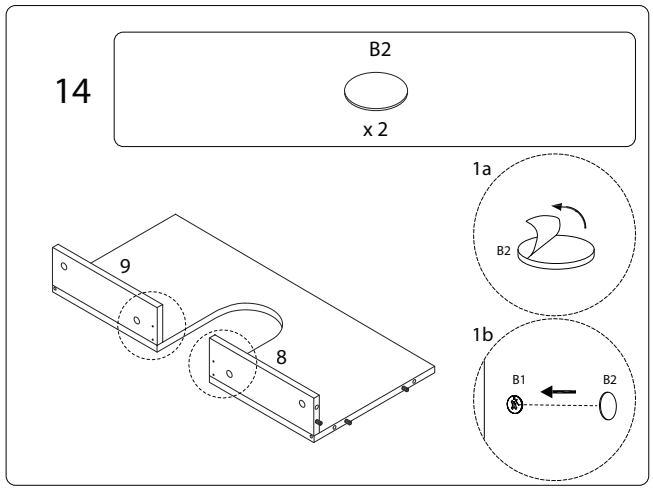

12/22

15

B1

x 6

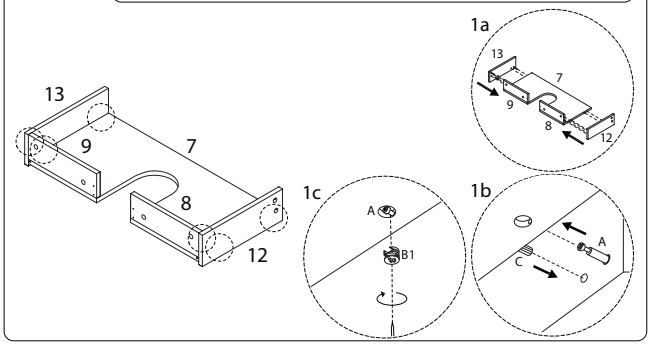

16

B2

x 6

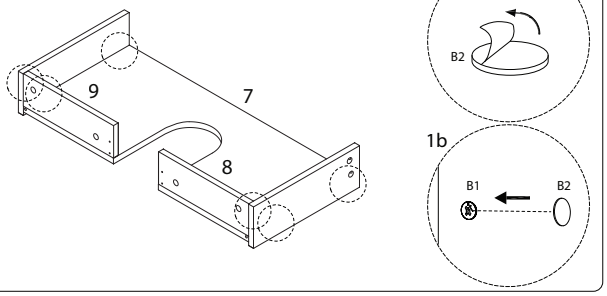

17

E

ST4 x 14

x 7

I

x 1

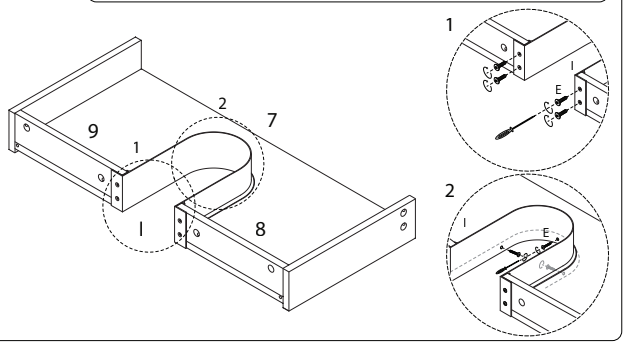

18

B1

x 5

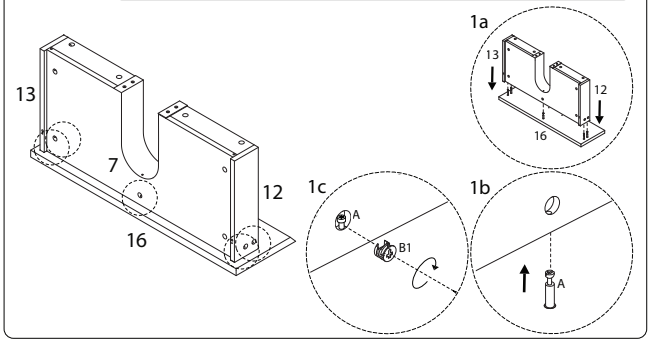

19

B2

x 5

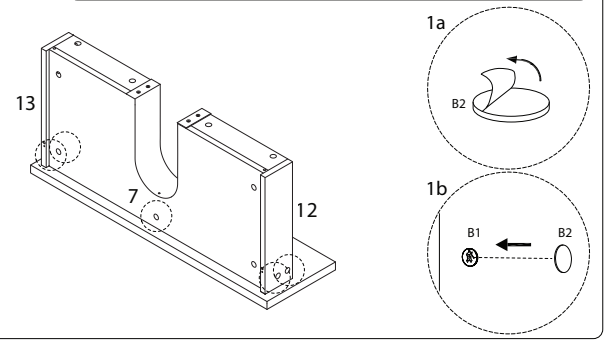

21

B2

x 1

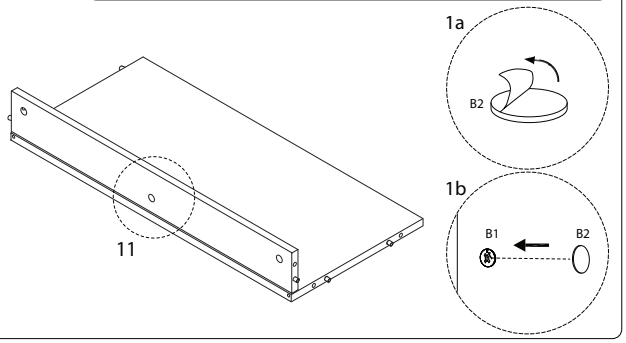

20

B1

x 1

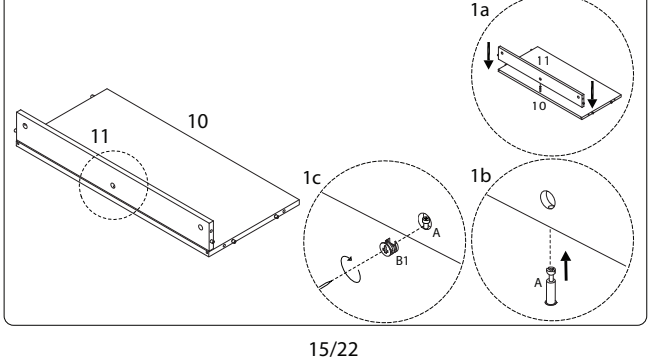

22

B1

x 6

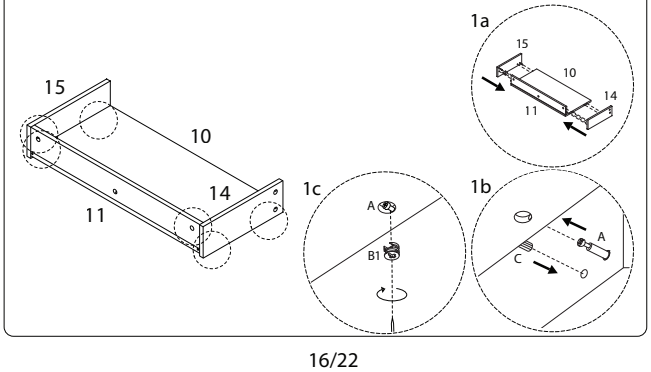

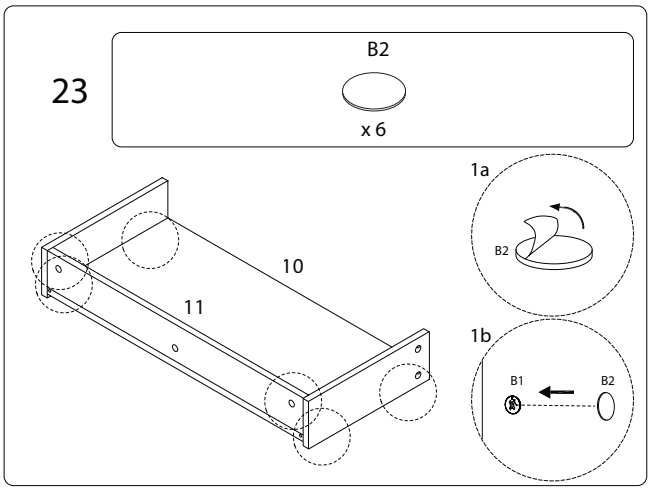
23
B2
x 6
1a
B2
10
11
1b
B1
B2

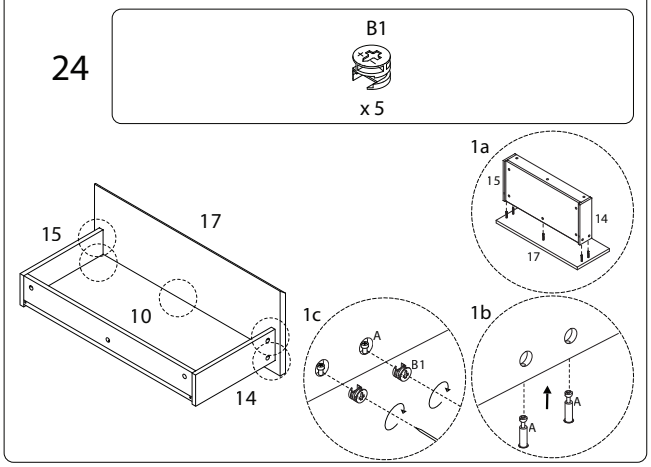
24
B1
x 5
1a
15
14
17
15
17
10
14
1c
A
B1
1b
A
A

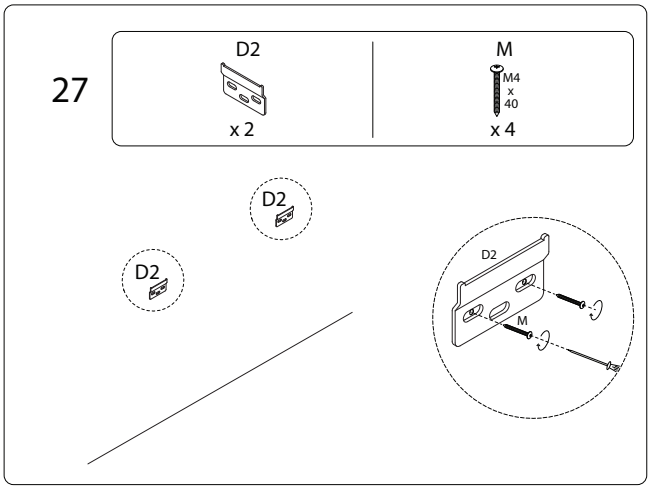
27
D2
x 2
M
M4
x
40
x 4
D2
D2
D2
M

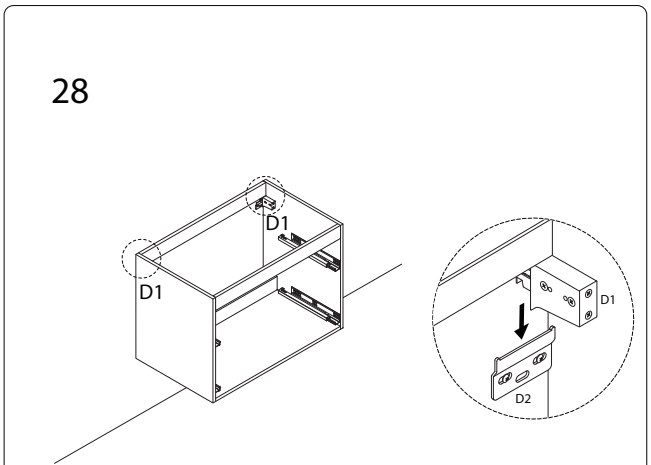
28
D1
D1
D1
D2

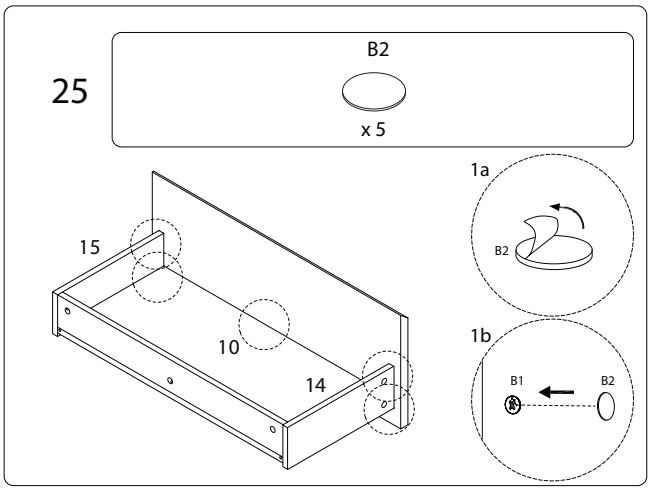
25
B2
x 5
1a
B2
15
10
14
1b
B1
B2

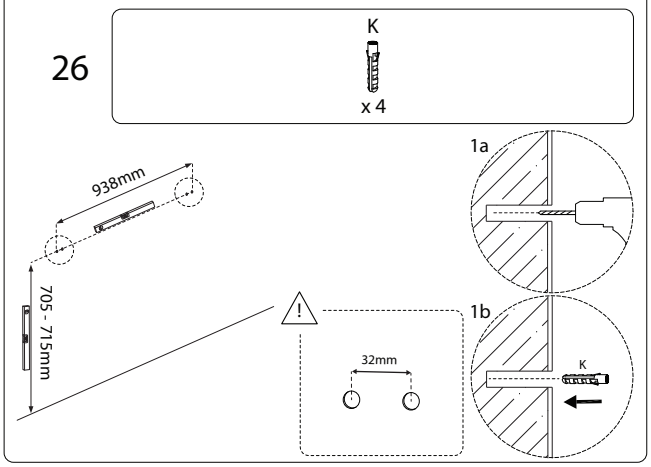
26
K
x 4
1a
938mm
705 - 715mm
!
32mm
1b
K

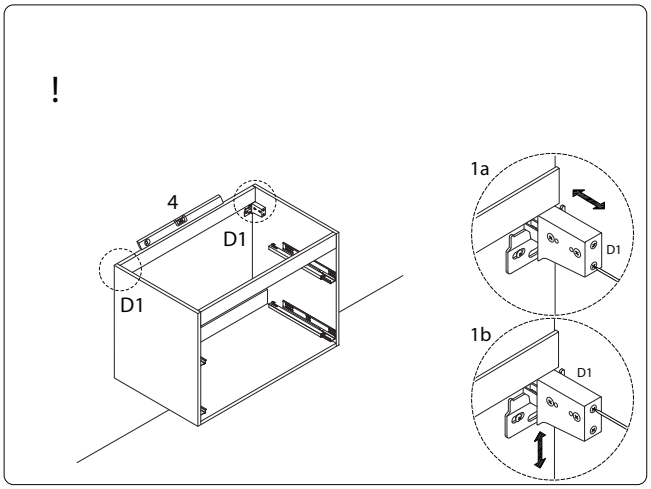
!
4
D1
D1
1a
D1
1b
D1

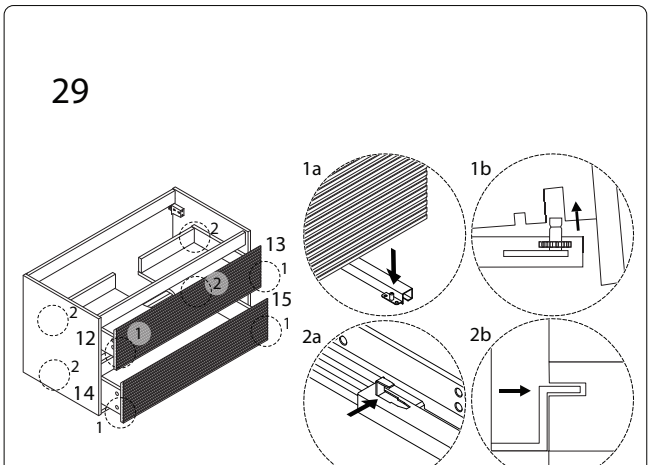
29
2
13
1
2
15
1
2
12
1
2
14
1
1a
1b
2a
2b

30

H

ST4
x
25

x 4

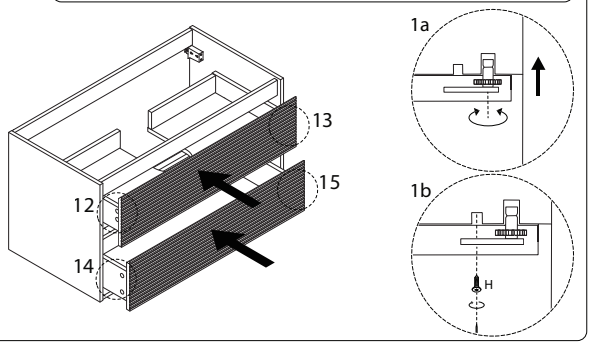

31

N

x 1

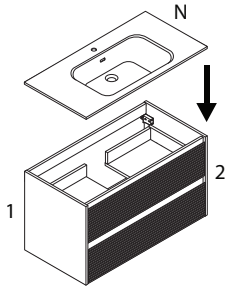

32

