LAGOA

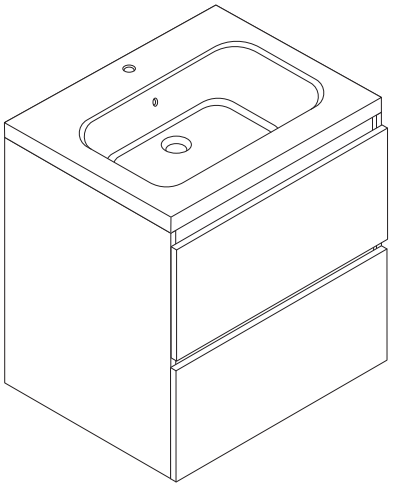

1/22

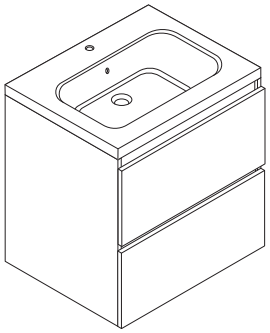

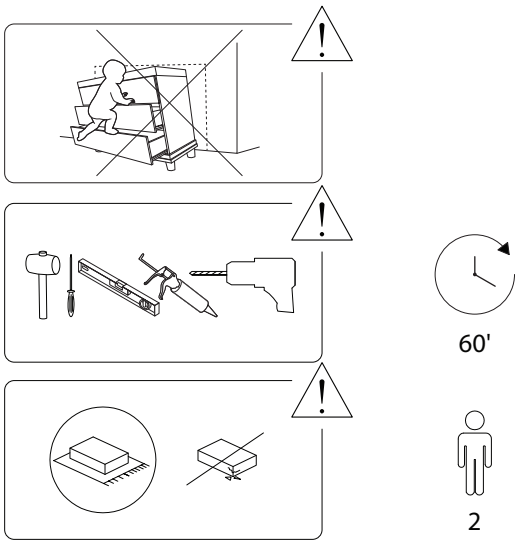

2/22

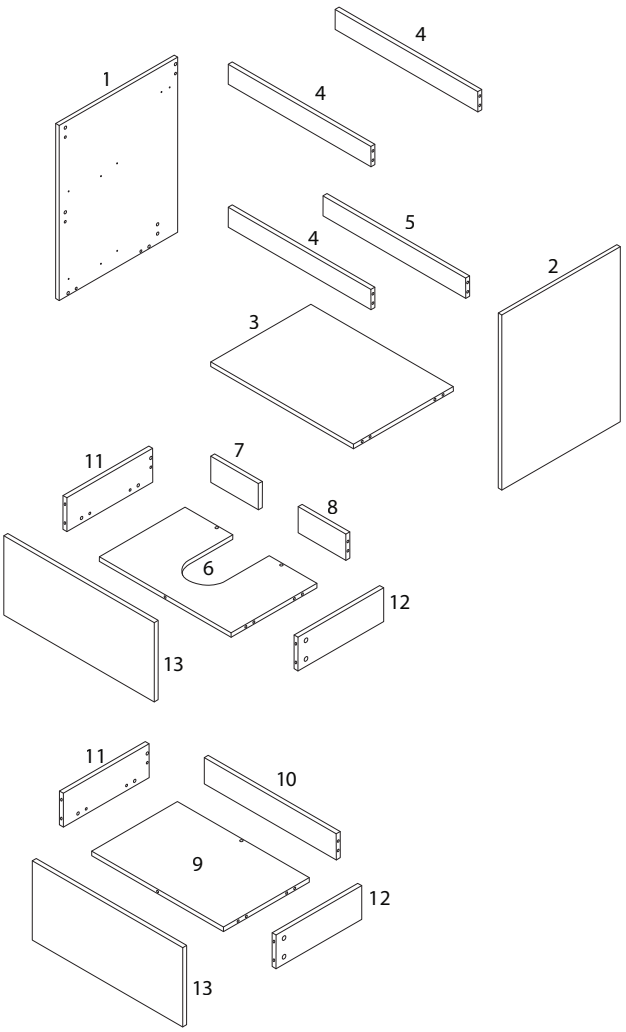

3/22

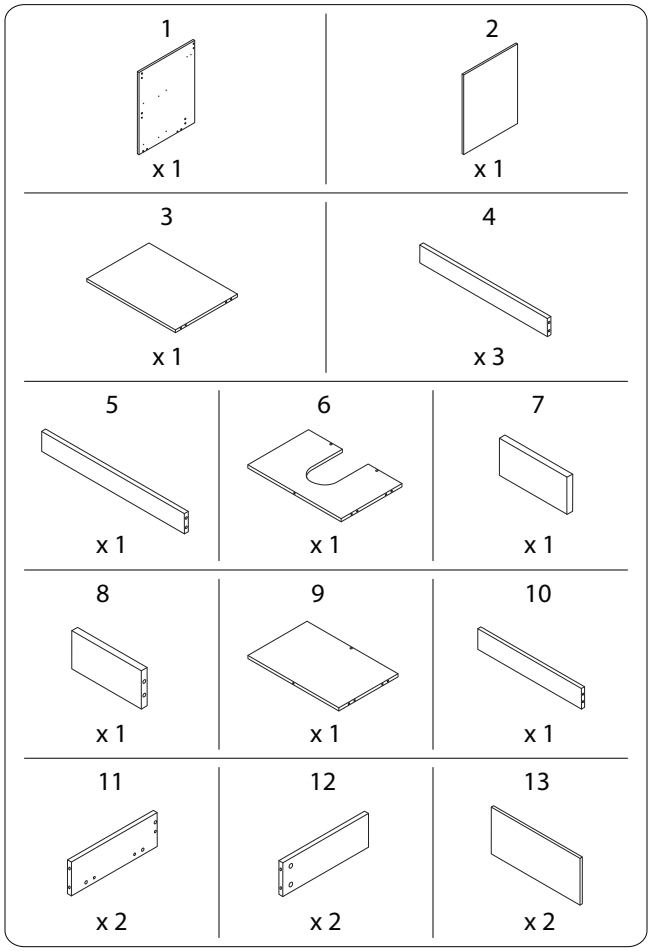

4/22

77/LAGOA-60/221225/

A	B1	B2	C
			
x 37	x 37	x 37	x 24

D1	D2	D3
		
x 2	x 2	x 4

E	F	G
	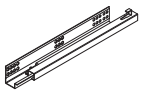	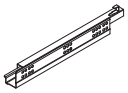
x 19	x 2	x 2

H	I	J
	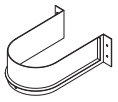	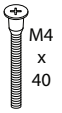
x 4	x 1	x 1

K	L	M
	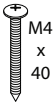	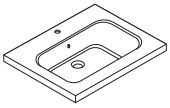
x 4	x 4	x 1

1

1	2	D1	D3
x 1	x 1	x 2	x 4

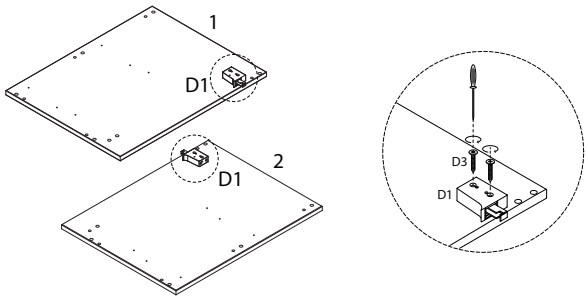

2

A
x 12

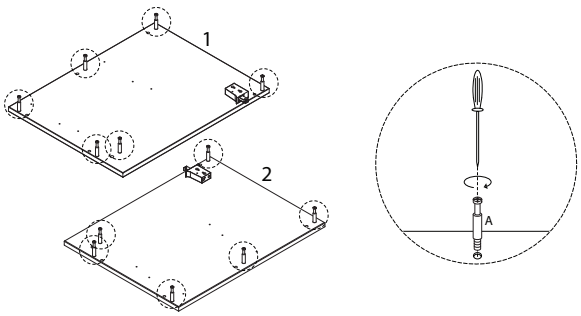

3

E	F	G
		
x 12	x 2	x 2

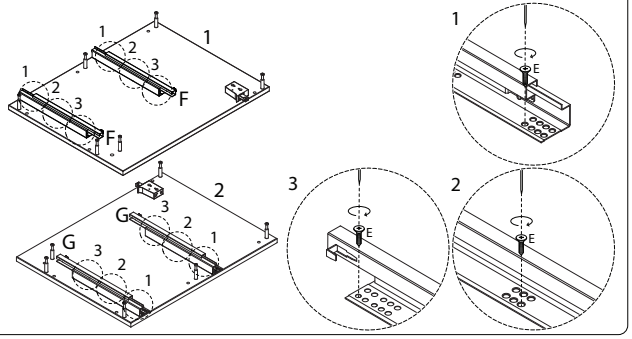

4

6	9	A
		
x 1	x 1	x 3

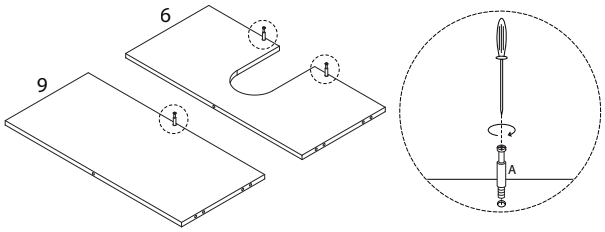

5 x 2

11	12	13	A
			
x 1	x 1	x 1	x 11

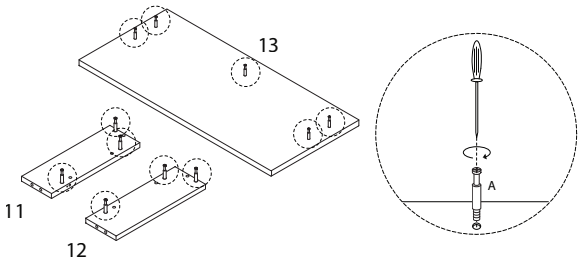

6

3	7	8	C
			
x 1	x 1	x 1	x 14

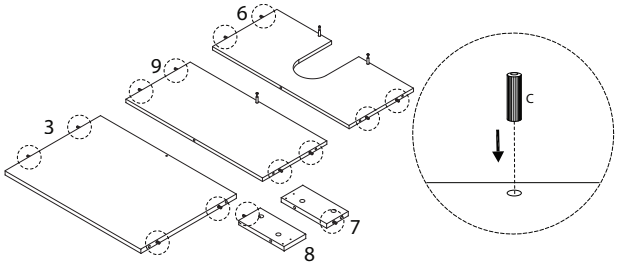

7

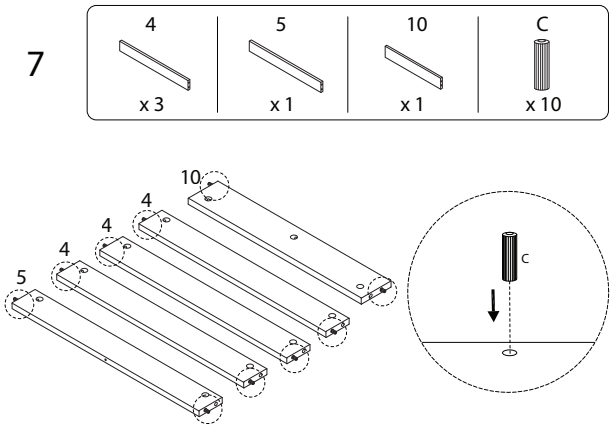

8

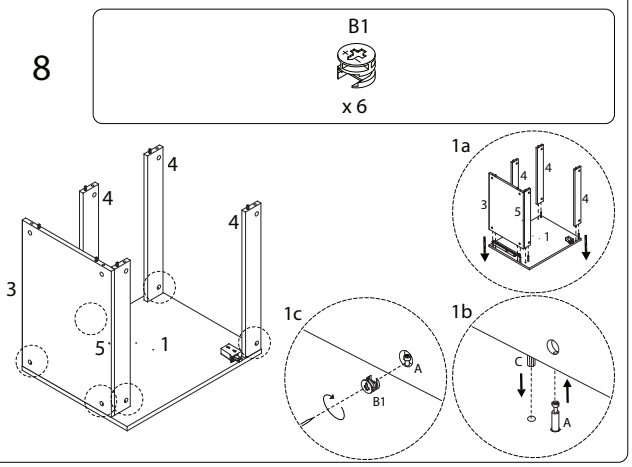

9/22

9

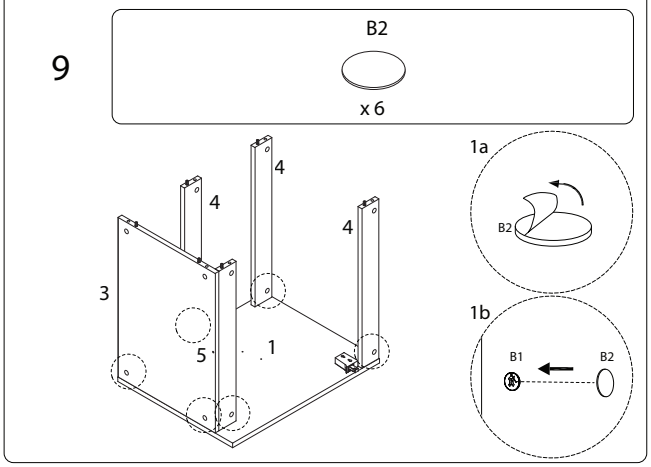

10

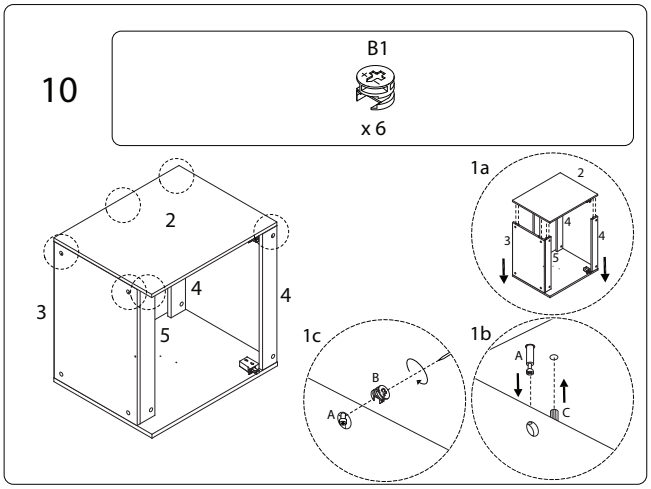

10/22

11

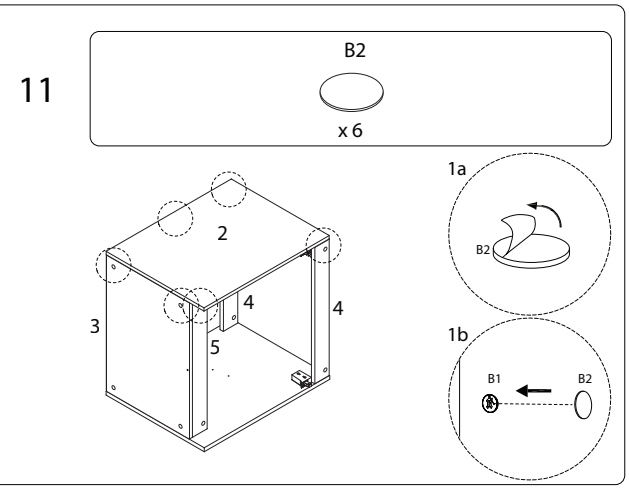

12

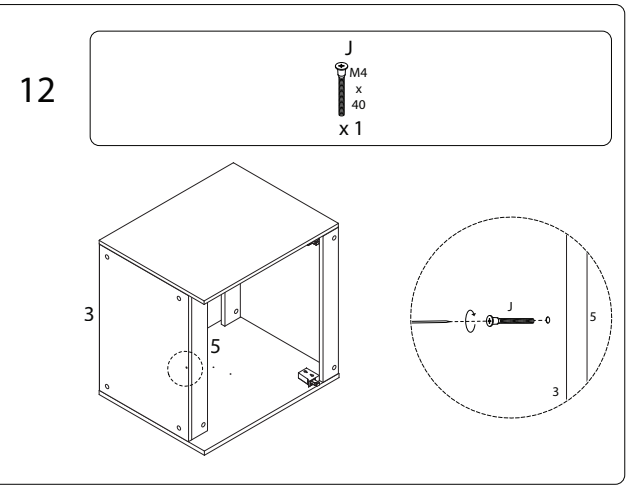

11/22

13

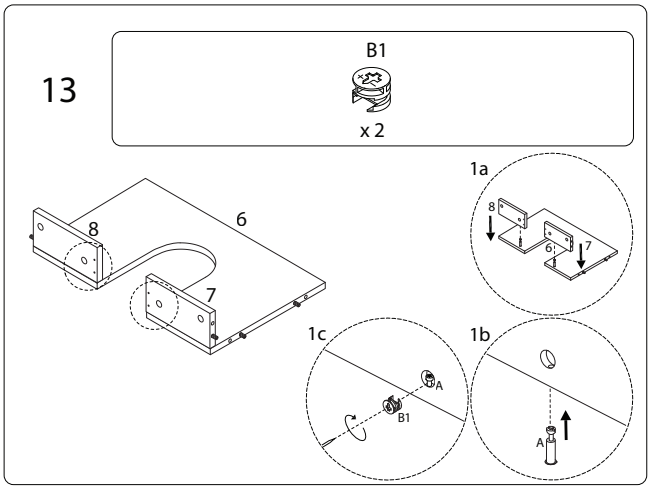

14

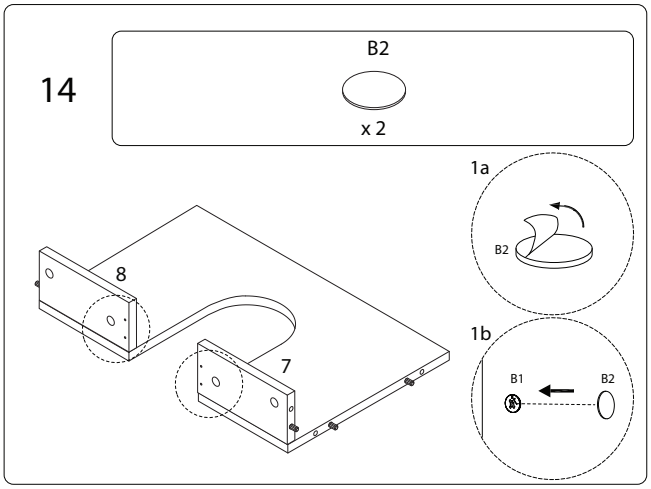

12/22

15

B1

x 6

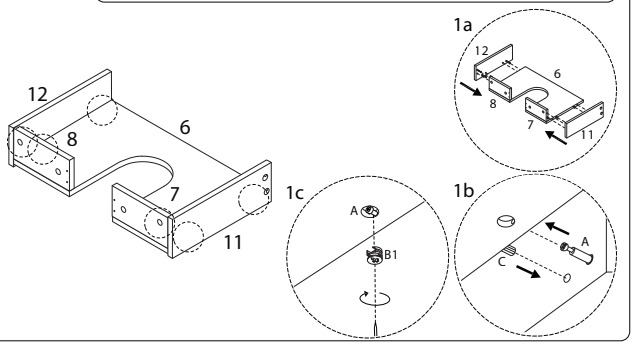

16

B2

x 6

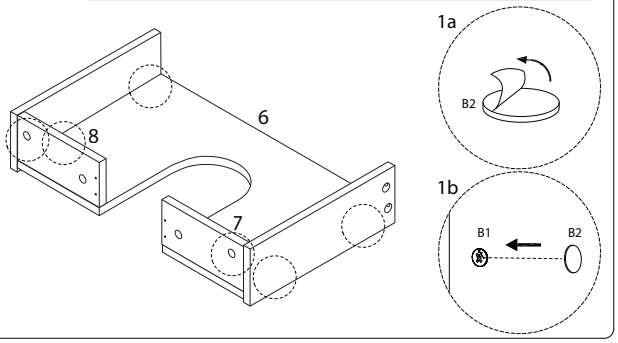

13/22

17

E

ST4 x 14

x 7

I

x 1

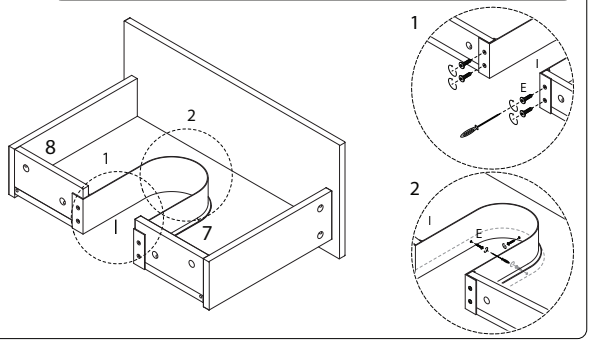

18

B1

x 5

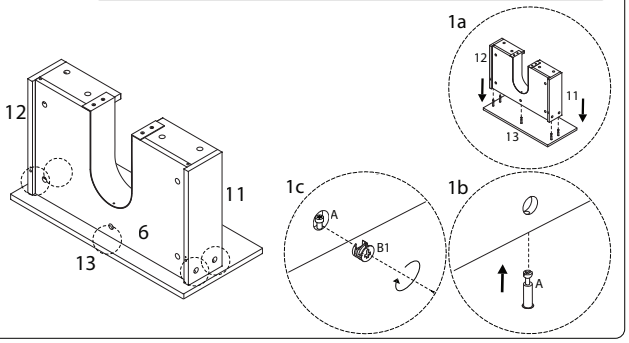

14/22

19

B2

x 5

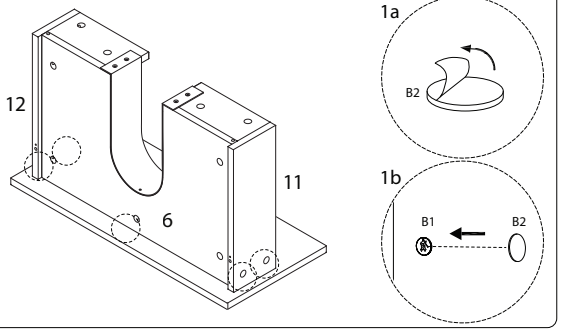

21

B2

x 1

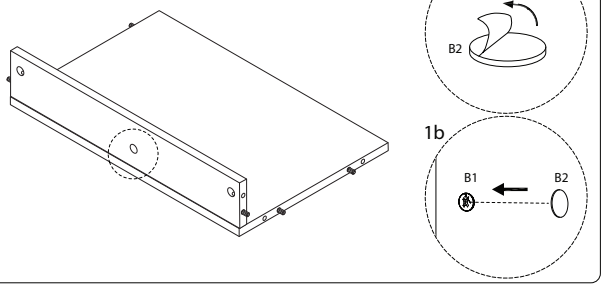

20

B1

x 1

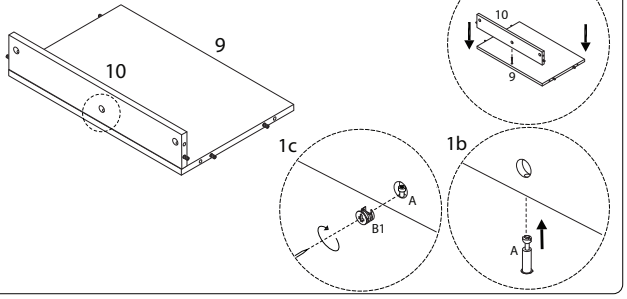

15/22

22

B1

x 6

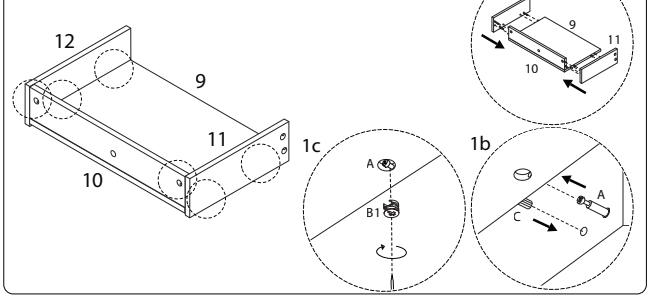

16/22

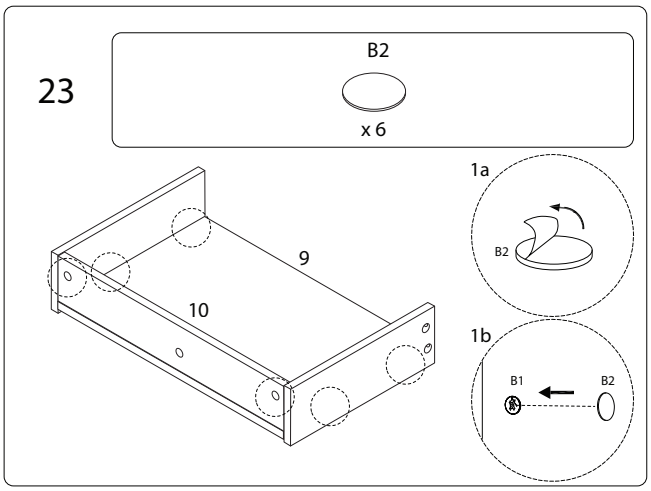
23
B2
x 6
9
10
1a
B2
1b
B1
B2

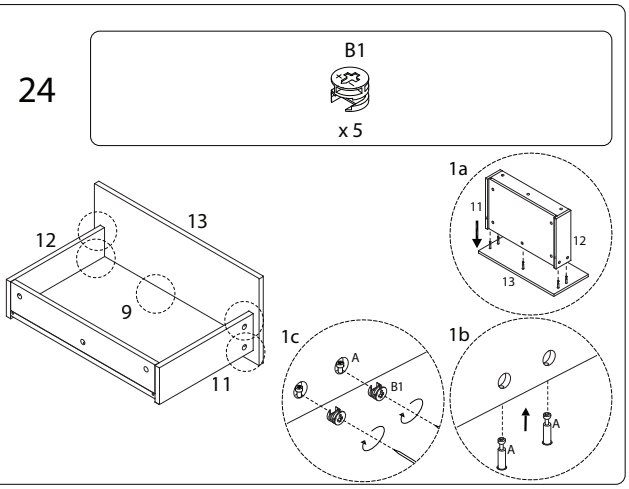
24
B1
x 5
12
13
9
11
1a
11
12
13
1c
A
B1
1b
A
A

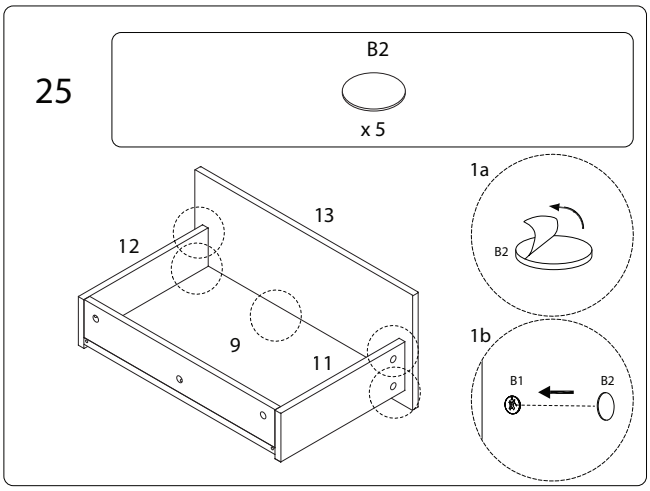
25
B2
x 5
12
13
9
11
1a
B2
1b
B1
B2

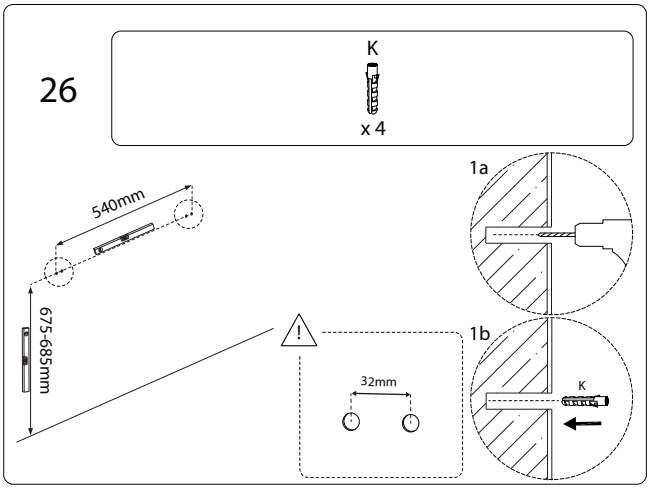
26
K
x 4
540mm
675-685mm
!
32mm
1a
1b
K

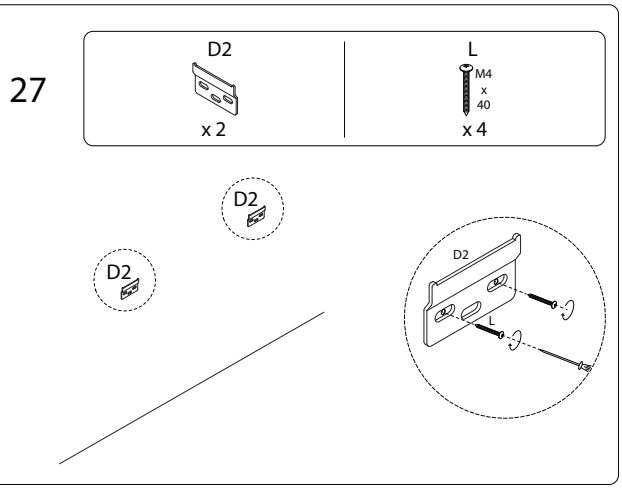
27
D2
x 2
L
M4
x
40
x 4
D2
D2
D2
L

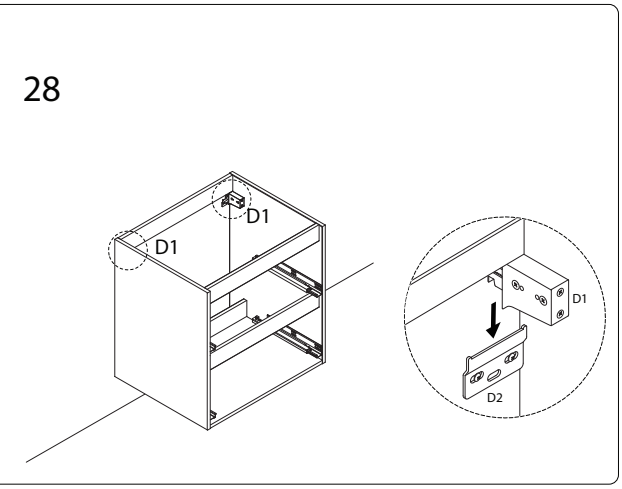
28
D1
D1
D1
D2

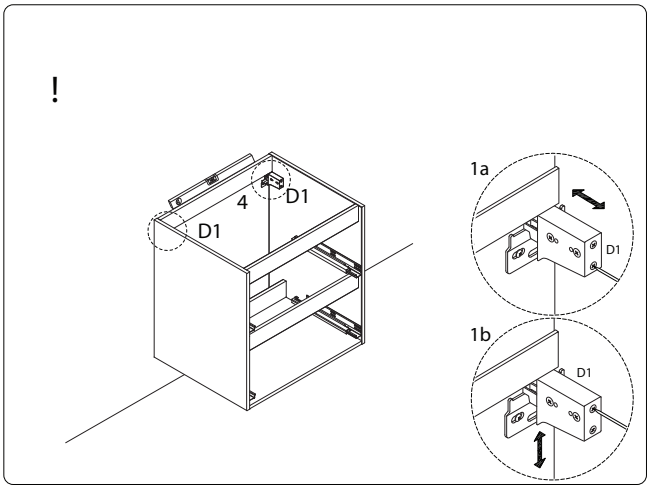
!
4
D1
D1
1a
D1
1b
D1

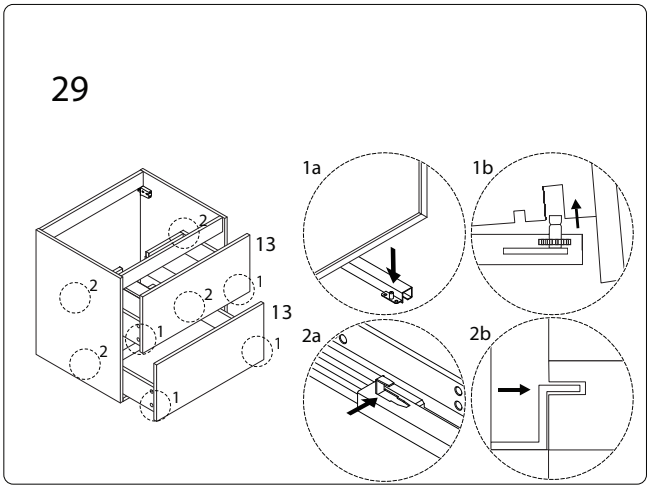
29
2
13
2
1
2
13
1
2
1
1
1a
1b
2a
2b

30

H

ST4 x 25

x 4

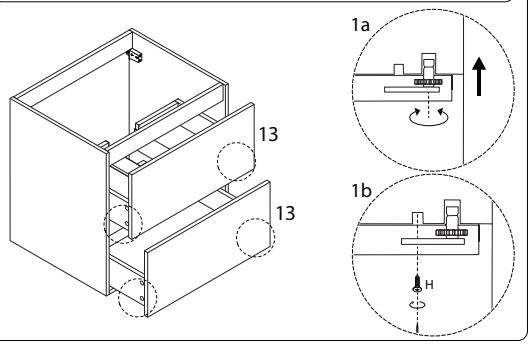

31

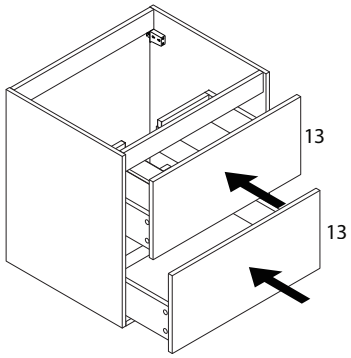

32

M

x 1

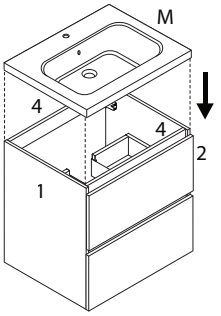

33

