LEIRA

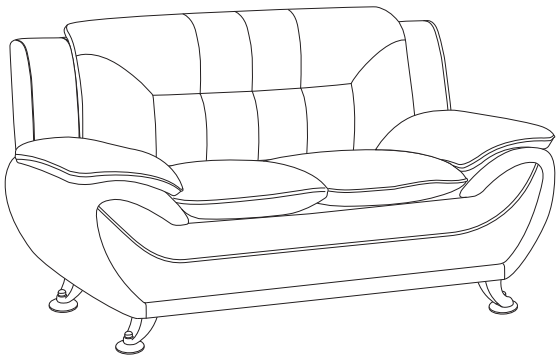

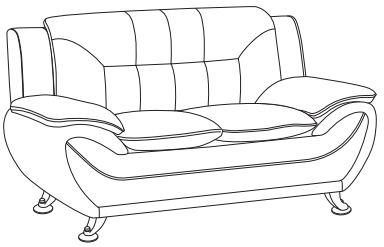

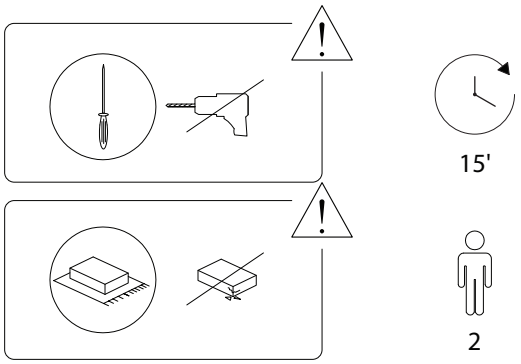
15'
2

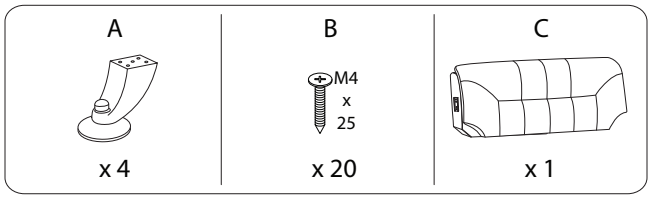
A
x 4
B
M4
x
25
x 20
C
x 1

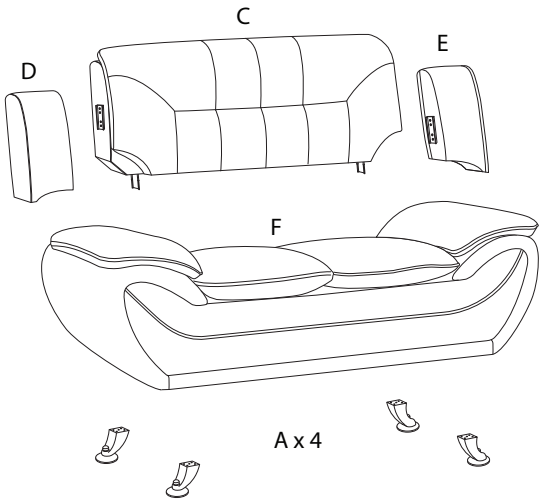
C
D
E
F
A x 4

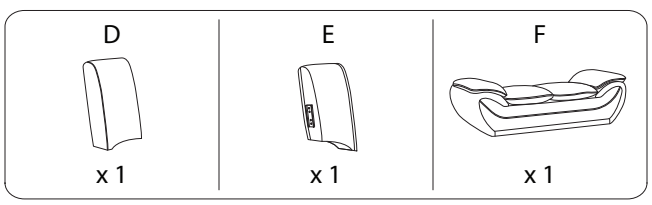
D
x 1
E
x 1
F
x 1

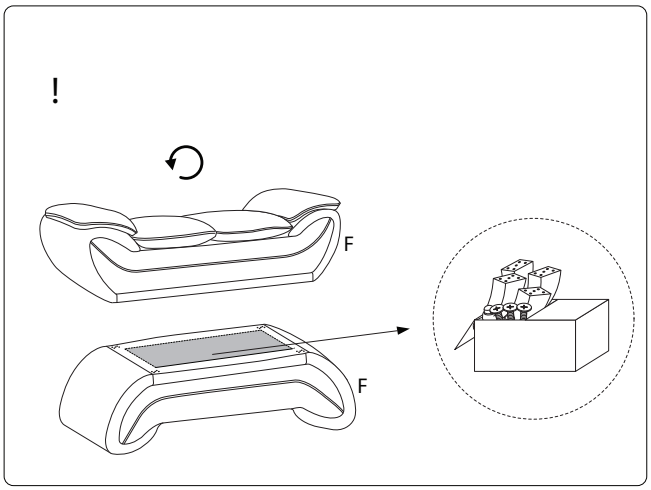
!
F
F

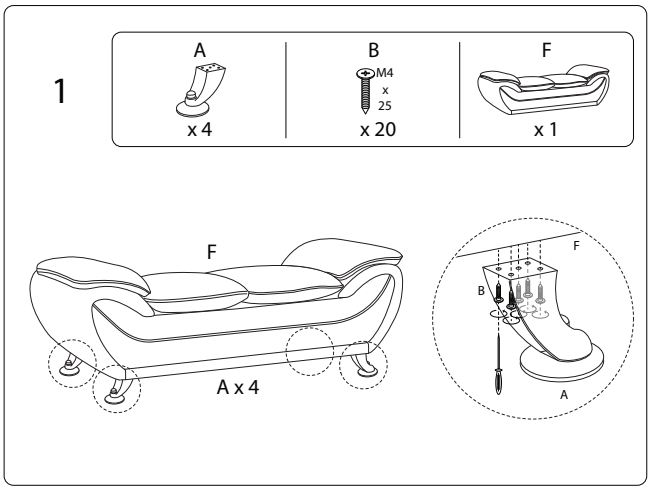
1
A
x 4
B
M4
x
25
x 20
F
x 1
F
A x 4
F
B
A

2

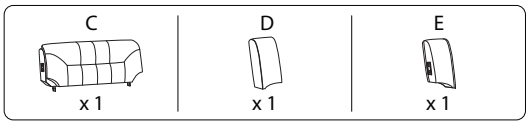

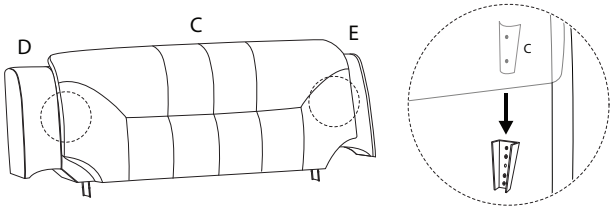

3

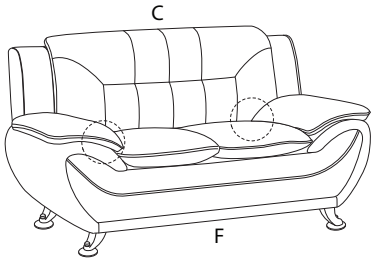

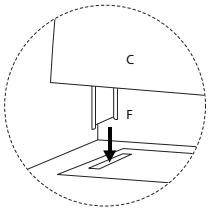

1129/LEIRA/160426/