CHALLANS

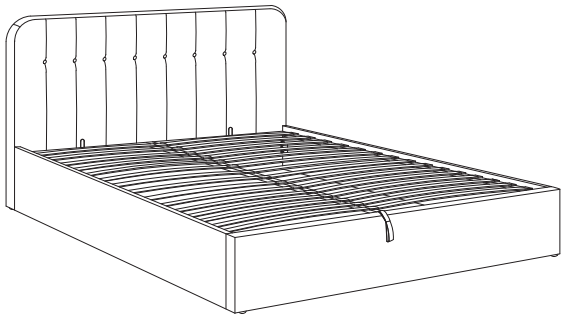

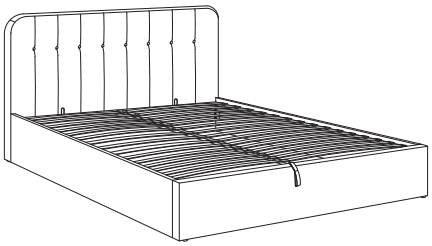

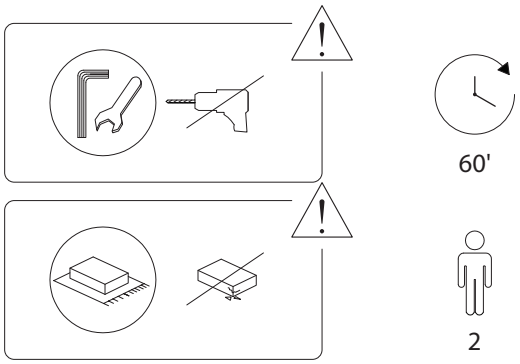
60'
2

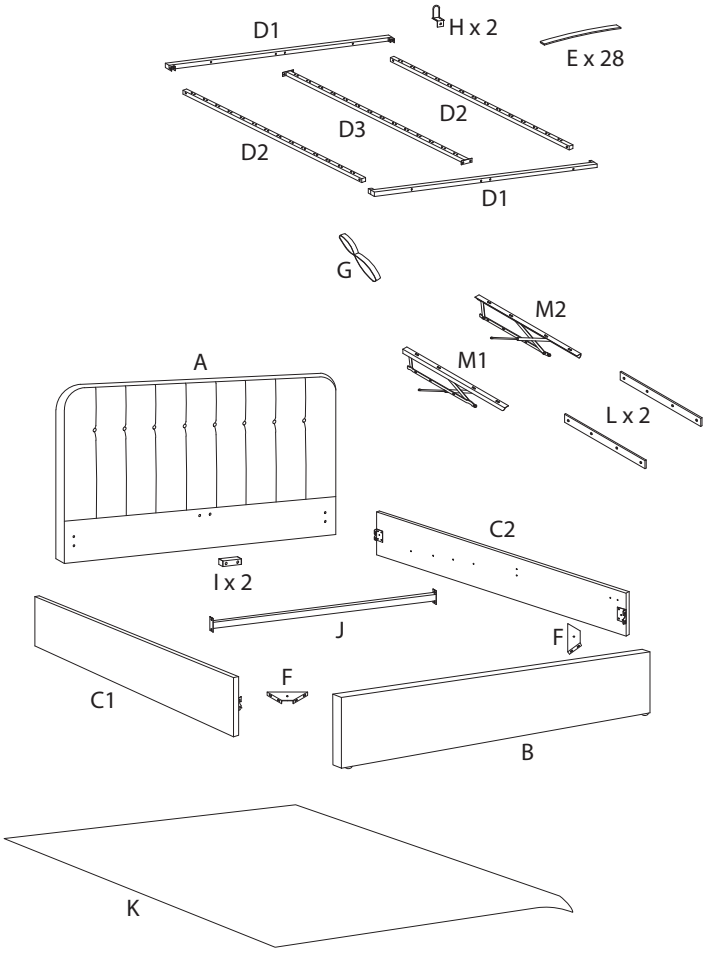
D1
H x 2
E x 28
D2
D3
D2
D1
G
M2
M1
A
L x 2
C2
I x 2
J
F
F
C1
B
K

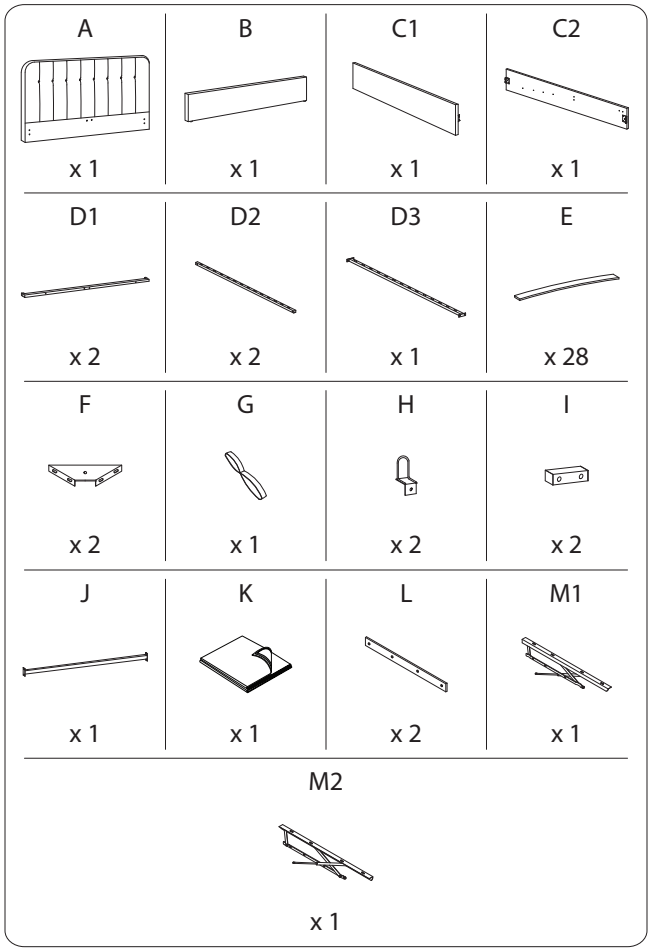
A
x 1
B
x 1
C1
x 1
C2
x 1
D1
x 2
D2
x 2
D3
x 1
E
x 28
F
x 2
G
x 1
H
x 2
I
x 2
J
x 1
K
x 1
L
x 2
M1
x 1
M2
x 1

1	2	3	4
M8 x 55	M8 x 45	M8 x 30	M6 x 40
x 4	x 14	x 8	x 8
5	**6**	**7**	**8**
M6 x 20		M8	M8
x 12	x 14	x 26	x 26
9	**10**	**11**	**12**
M8		M8	M6
x 1	x 1	x 1	x 20
13	**14**	**15**	**16**
M6	M6		
x 20	x 1	x 14	x 28
17		**18**	
x 3		x 2	

1

A	B	C1	C2	3	7	8	9
x 1	x 1	x 1	x 1	M8 x 30	M8	M8	M8
				x 8	x 8	x 8	x 1

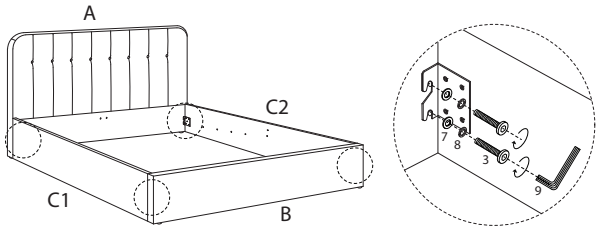

2

I	1	7	8	9
	M8 x 55	M8	M8	M8
x 2	x 4	x 4	x 4	x 1

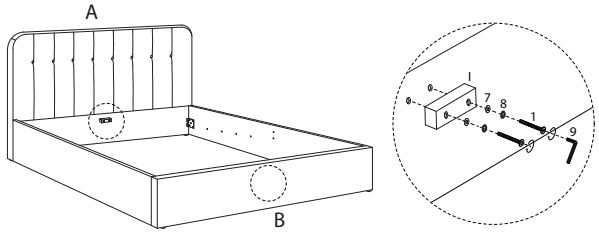

3

L	M2	4	12	13	14
		M6 x 40	M6	M6	M6
x 1	x 1	x 4	x 4	x 4	x 1

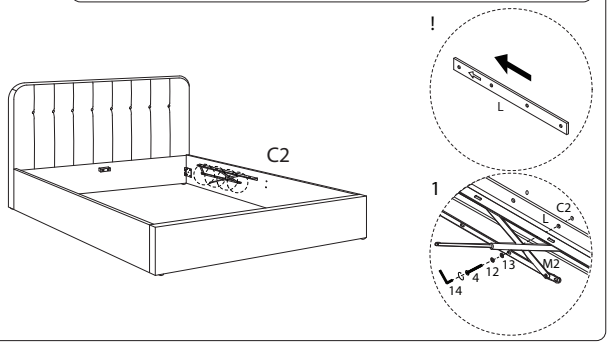

4

L	M1	4	12	13	14
		M6 x 40	M6	M6	M6
x 1	x 1	x 4	x 4	x 4	x 1

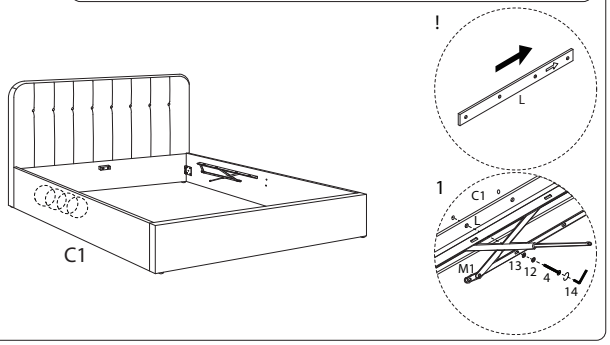

5

F	5	12	13	14
	M6 x 20	M6	M6	M6
x 2	x 8	x 8	x 8	x 1

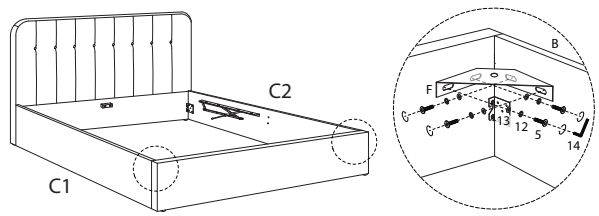

6

18
x 2

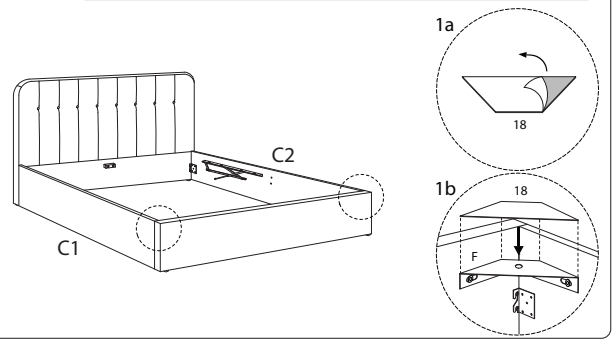

7

J	5	12	13	14
x 1	M6 x 20 x 4	M6 x 4	M6 x 4	M6 x 1

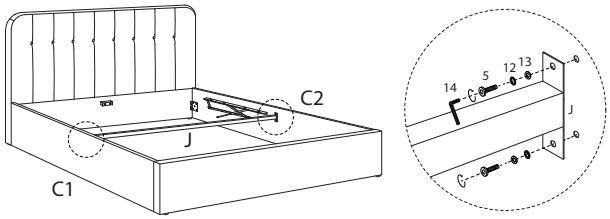

8

17
x 3

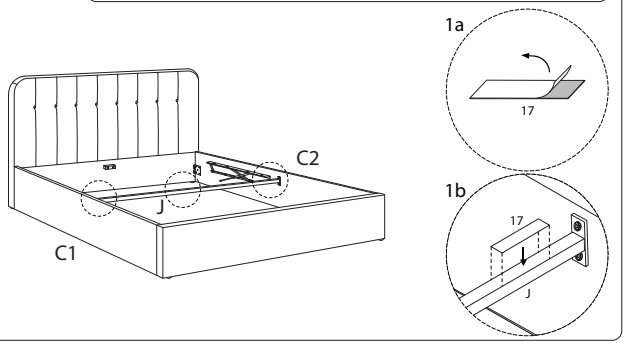

9

D1	H	2	6	7	8	9	10
x 1	x 2	M8 x 45 x 2	x 2	M8 x 2	M8 x 2	M8 x 1	x 1

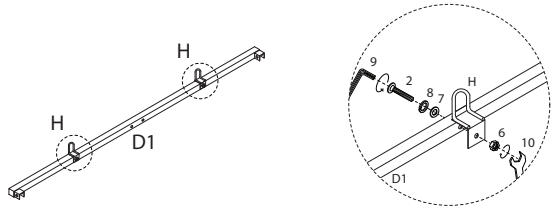

10

D1	G
x 1	x 1

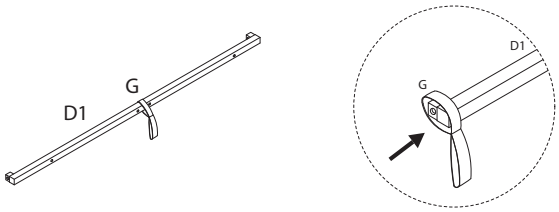

11

D2	2	6	7	8	9	10
x 2	M8 x 45 x 4	x 4	M8 x 4	M8 x 4	M8 x 1	x 1

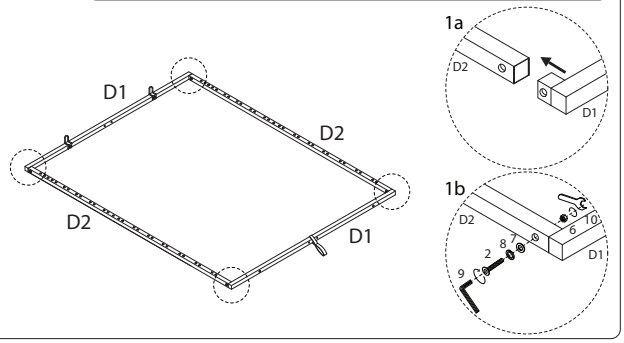

12

D3	2	6	7	8	9	10
x 1	M8 x 45 x 4	x 4	M8 x 4	M8 x 4	M8 x 1	x 1

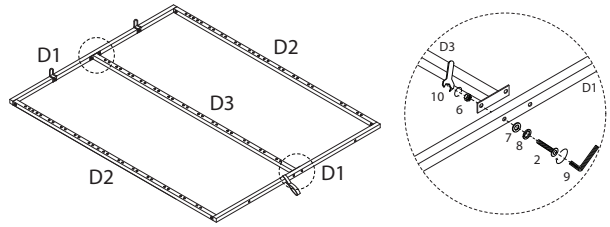

13

2	6	7	8	9	10
M8 x 45 x 4	x 4	M8 x 4	M8 x 4	M8 x 1	x 1

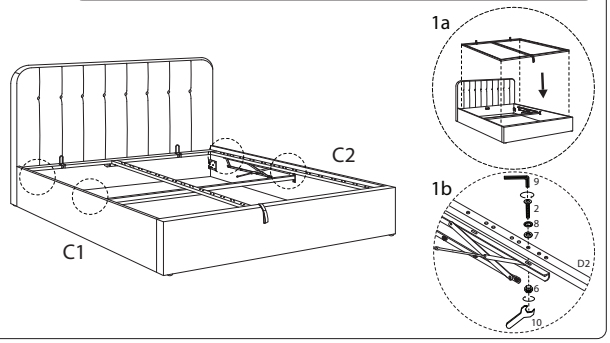

14 x14

E	15	16
x 2	x 1	x 1

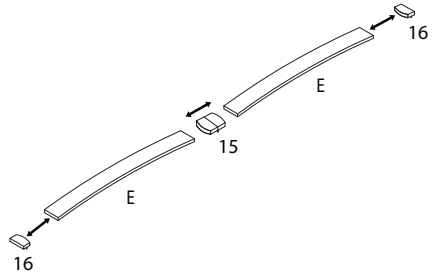

!

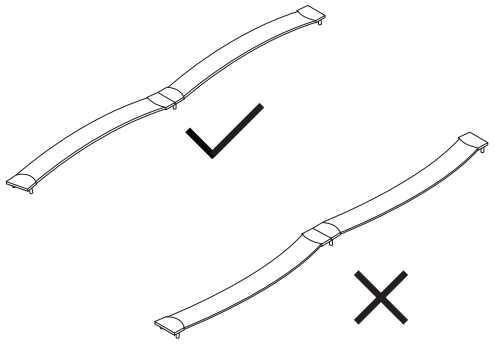

15

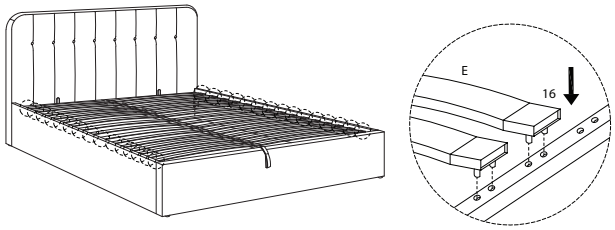

16

11
M8
x 1

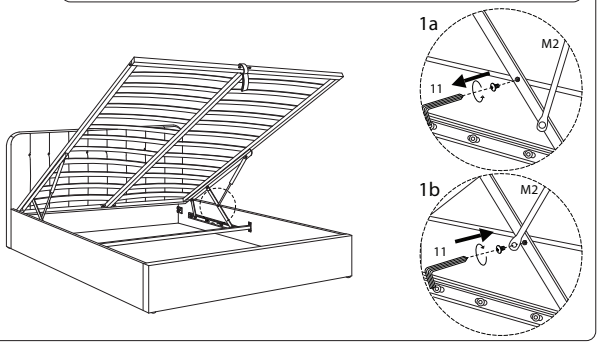

17

11
M8
x 1

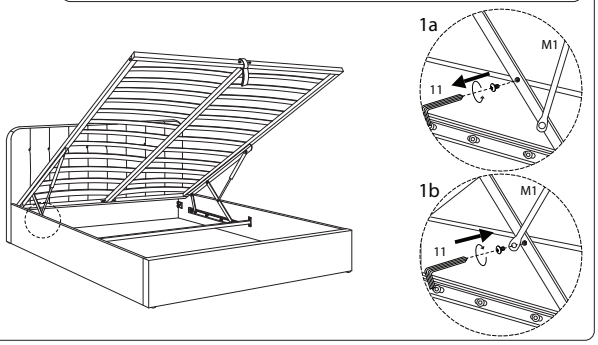

18

K
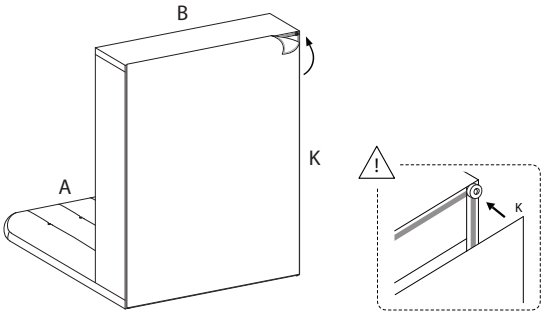
x 1