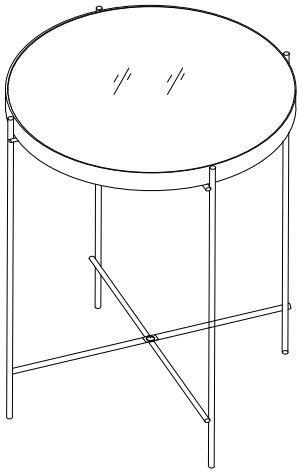

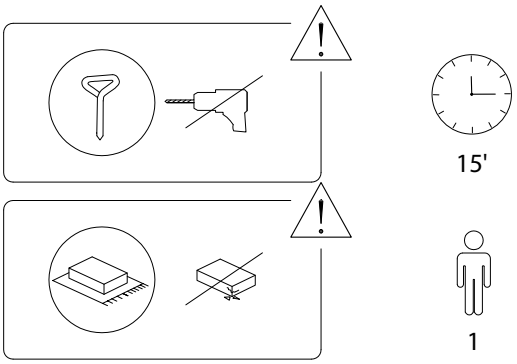

1231/LUCE.T/10520/

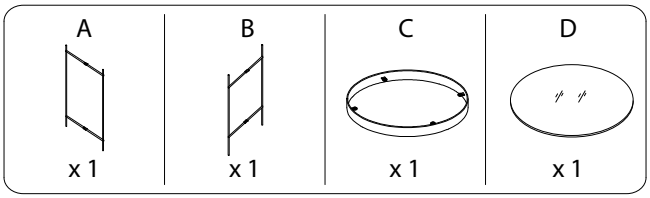

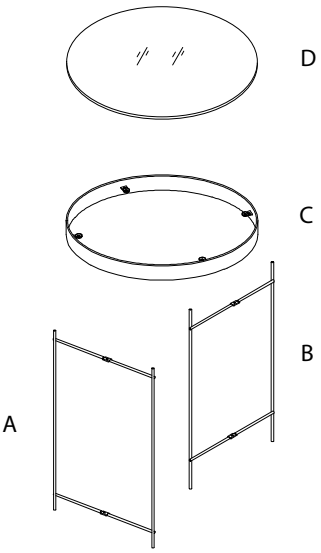

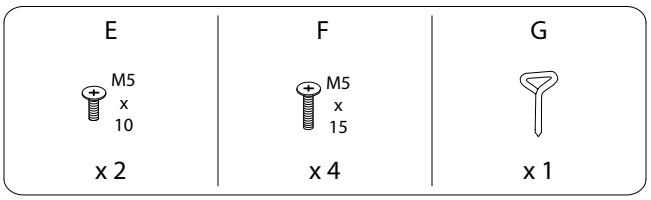

1231/LUCE.T/10520/

1

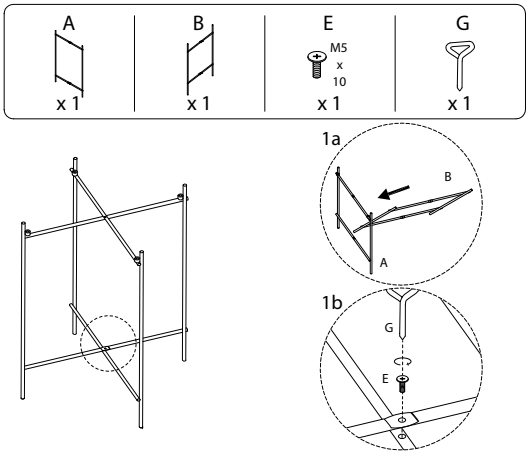

2

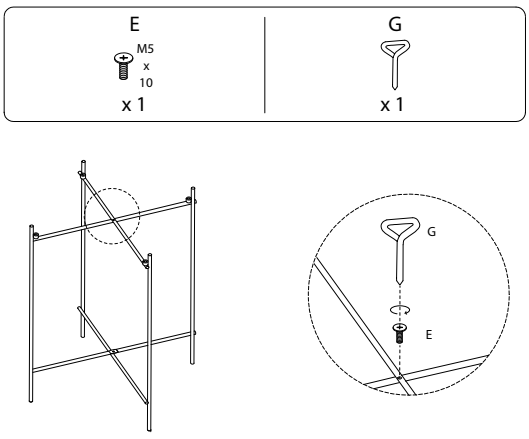

1231/LUCE.T/10520/

3

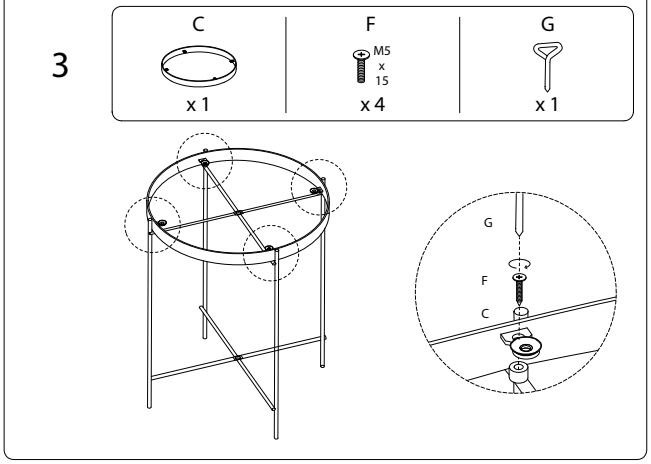

4

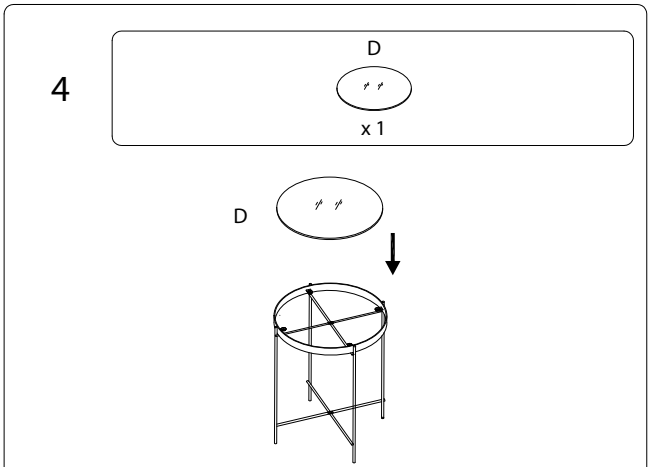

1231/LUCE.T/10520/