REGINA

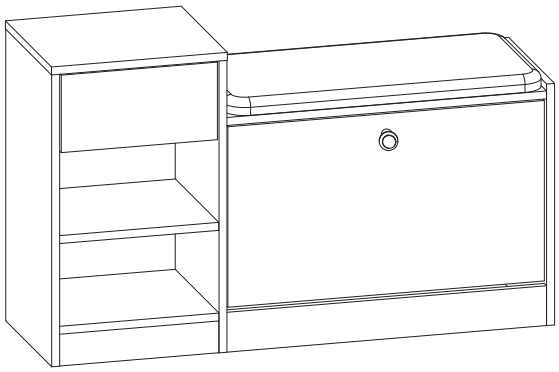

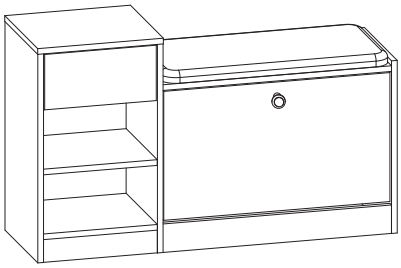

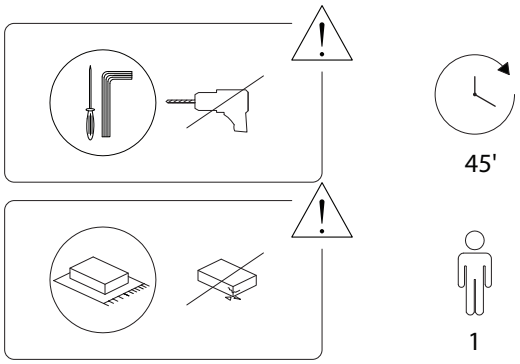
45'
1

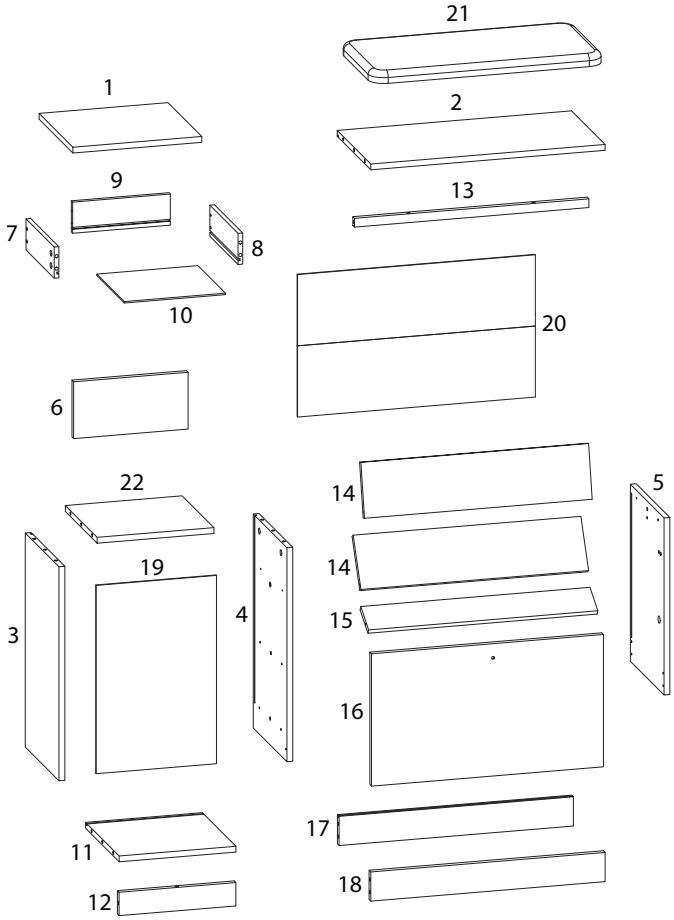
21
1
2
9
13
7
8
10
20
6
22
14
5
19
14
3
4
15
16
17
11
18
12

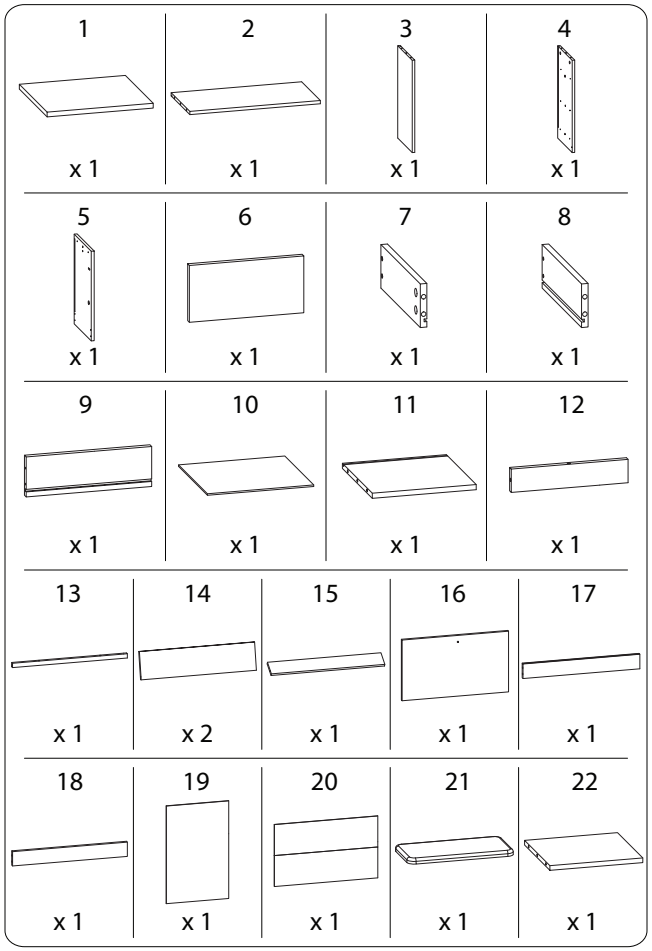
1 x 1
2 x 1
3 x 1
4 x 1
5 x 1
6 x 1
7 x 1
8 x 1
9 x 1
10 x 1
11 x 1
12 x 1
13 x 1
14 x 2
15 x 1
16 x 1
17 x 1
18 x 1
19 x 1
20 x 1
21 x 1
22 x 1

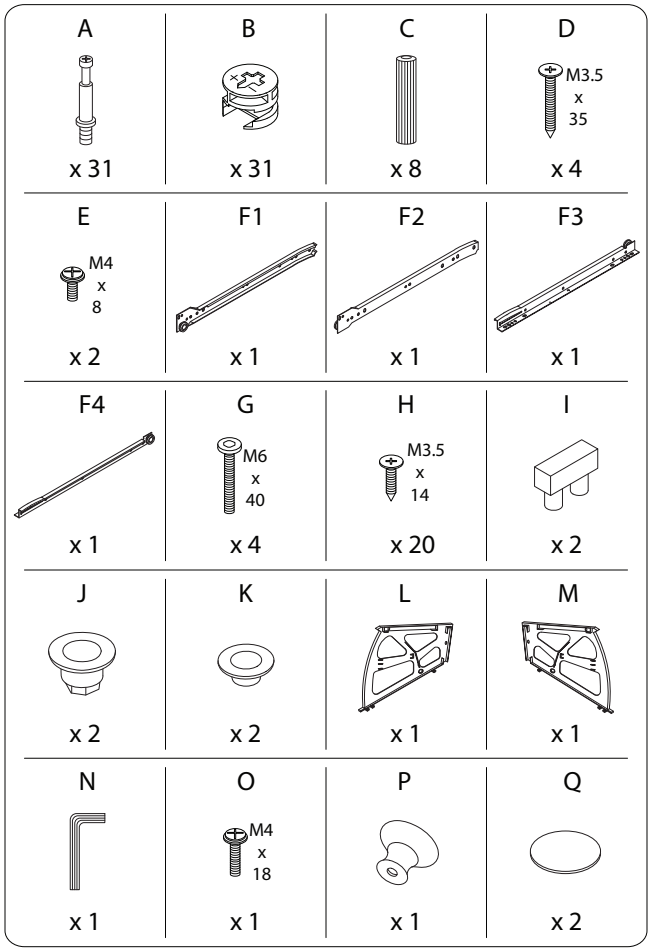
A
x 31
B
x 31
C
x 8
D
M3.5 x 35
x 4
E
M4 x 8
x 2
F1
x 1
F2
x 1
F3
x 1
F4
x 1
G
M6 x 40
x 4
H
M3.5 x 14
x 20
I
x 2
J
x 2
K
x 2
L
x 1
M
x 1
N
x 1
O
M4 x 18
x 1
P
x 1
Q
x 2

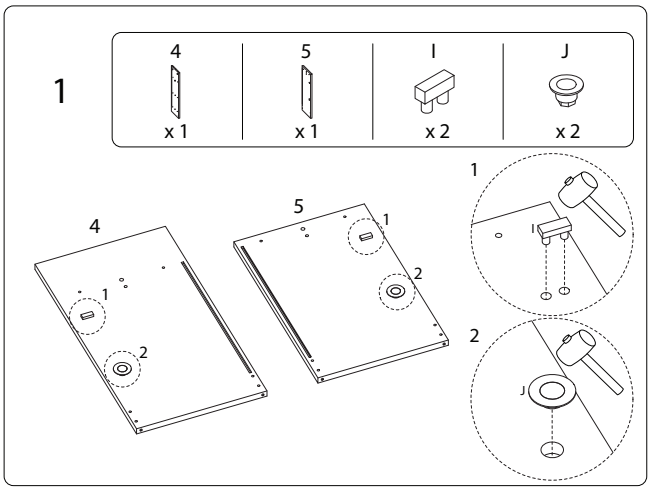
1
4
x 1
5
x 1
I
x 2
J
x 2
4
1
2
5
1
2
1
I
2
J

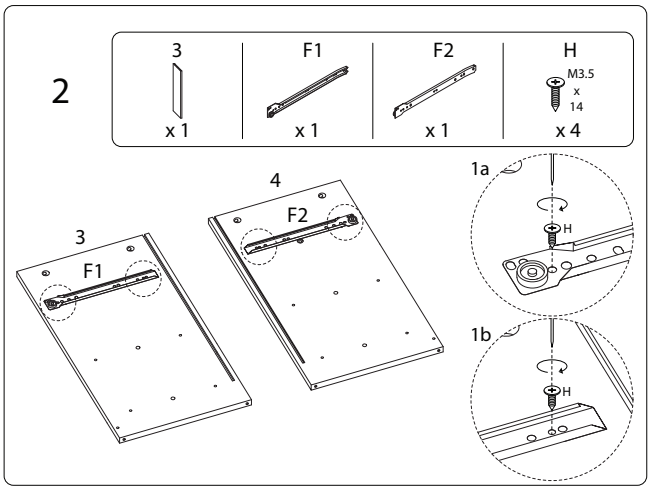
2
3
x 1
F1
x 1
F2
x 1
H
M3.5 x 14
x 4
3
F1
4
F2
1a
H
1b
H

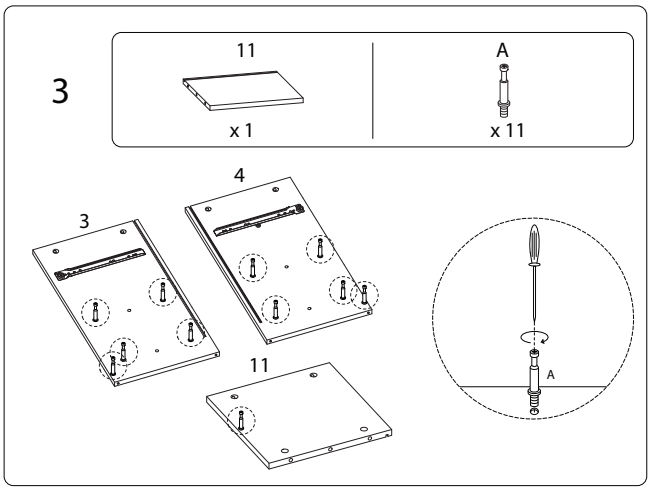
3
11
x 1
A
x 11
3
4
11
A

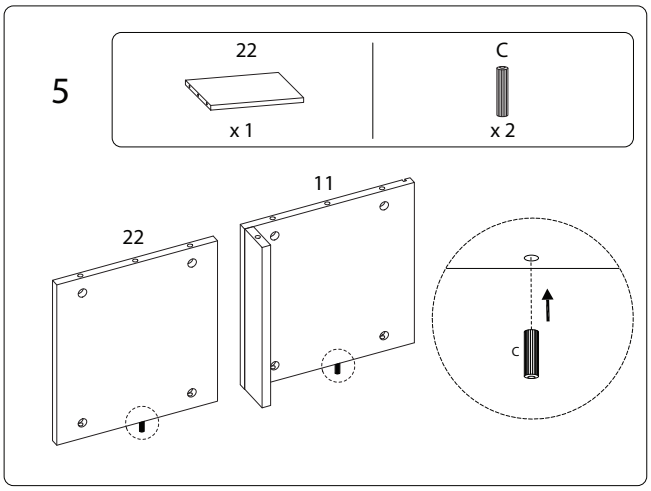
5
22
x 1
C
x 2
22
11
C

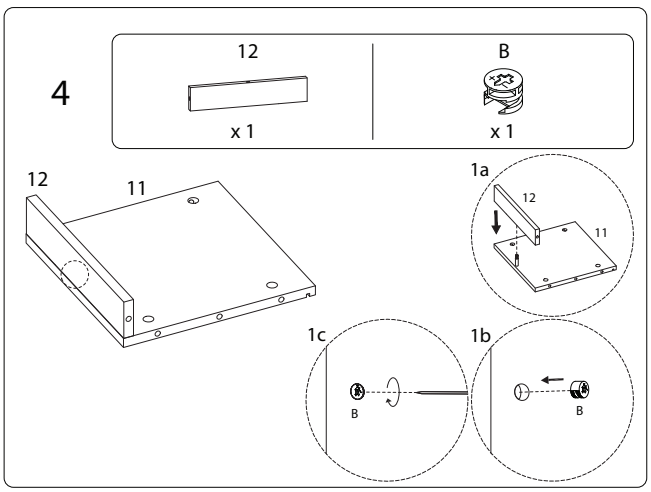
4
12
x 1
B
x 1
12
11
1a
12
11
1c
B
1b
B

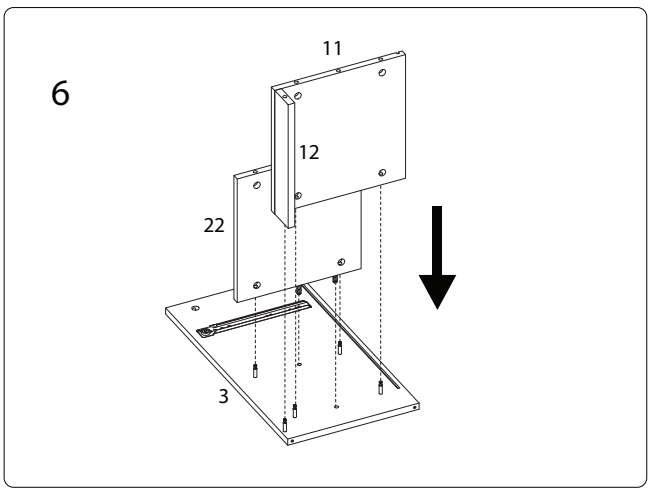
6
11
12
22
3

7

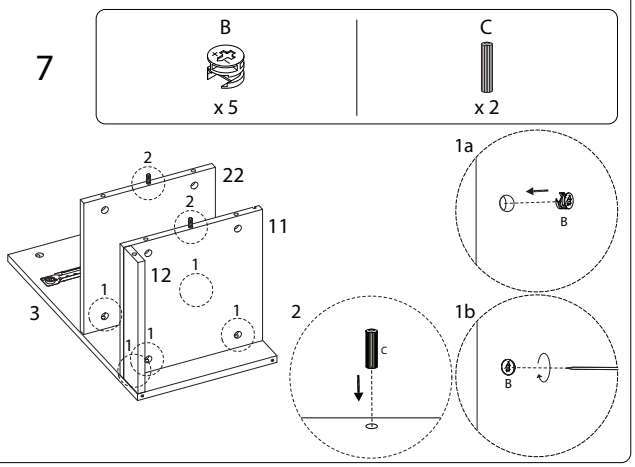

8

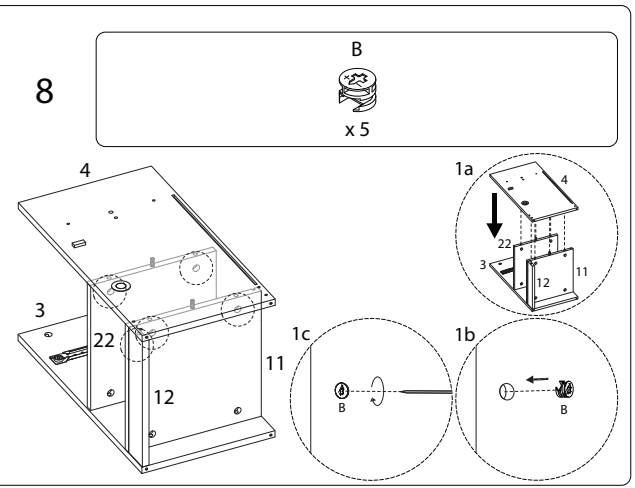

9

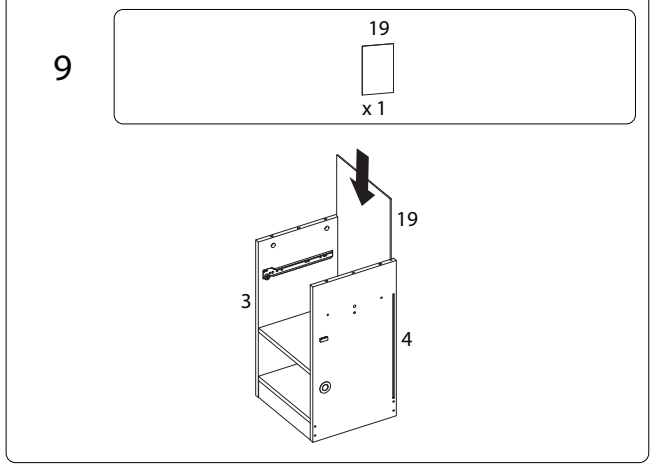

10

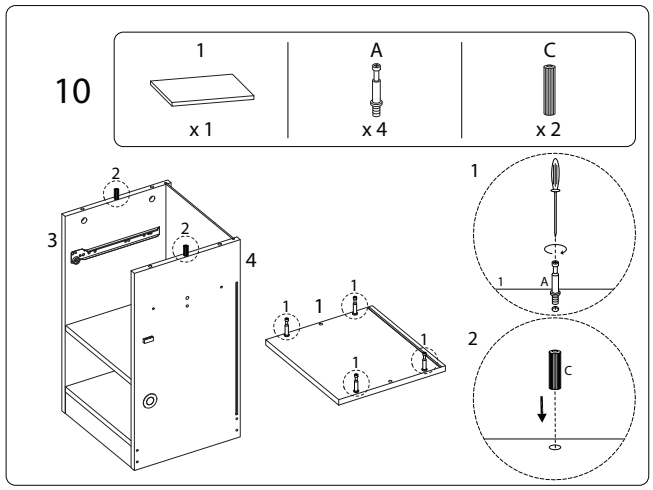

11

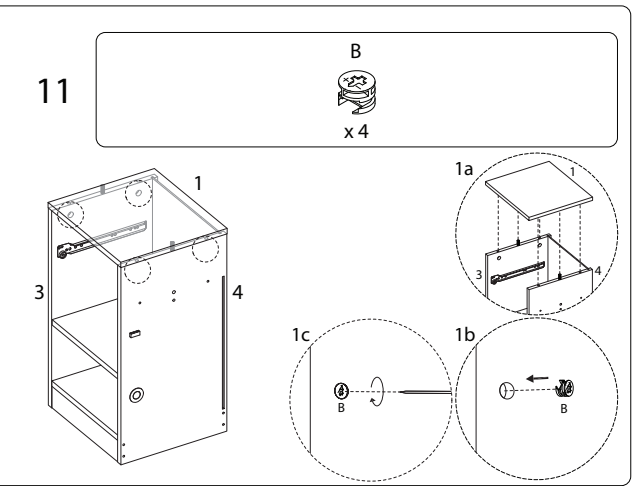

12

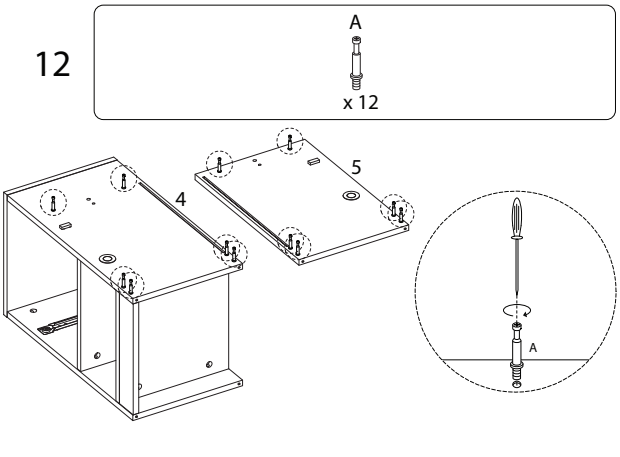

13

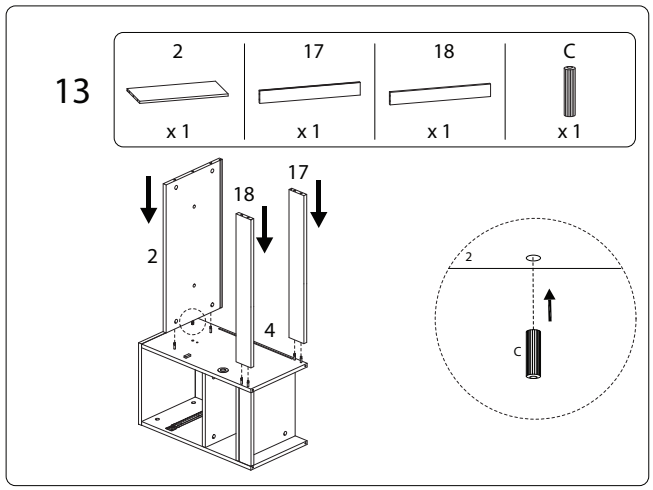

14

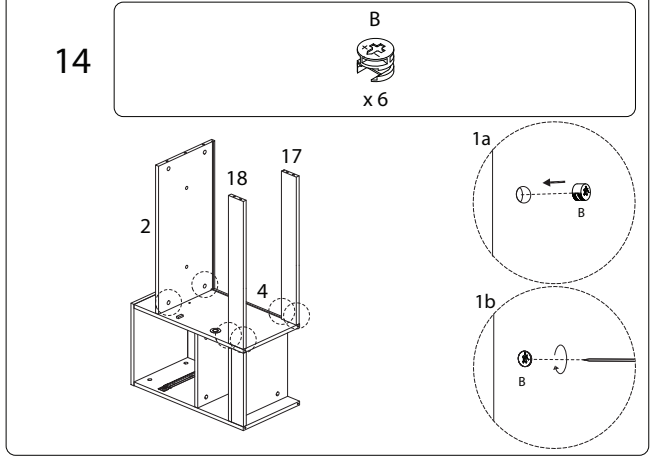

15

20	C
x 1	x 1

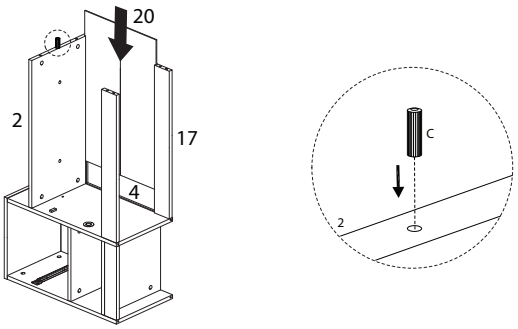

16

13	G	N
x 1	M6 x 40 x 3	x 1

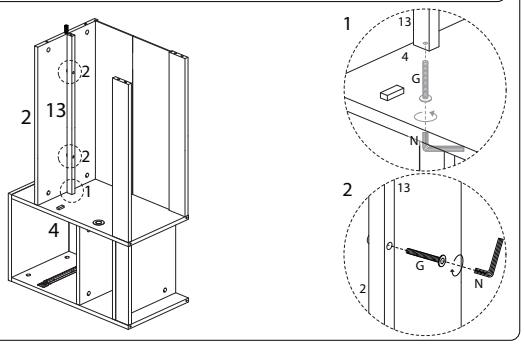

17

B
x 6

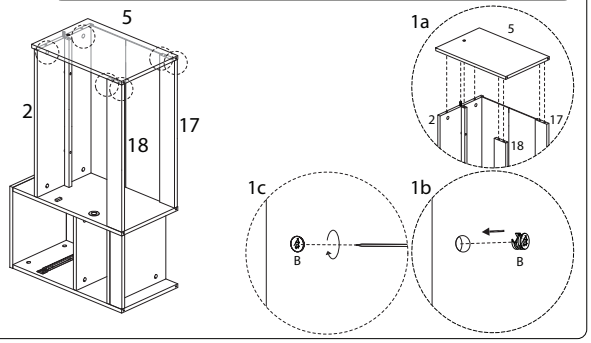

18

G	N
M6 x 40 x 1	x 1

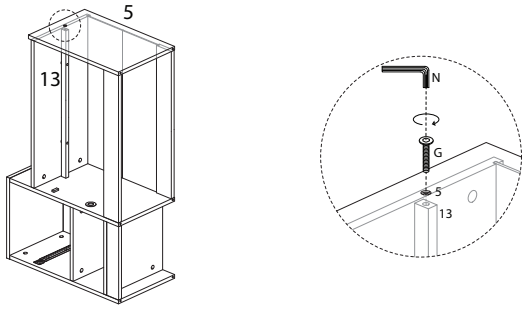

19

15	16	H	M
x 1	x 1	M3.5 x 14 x 3	x 1

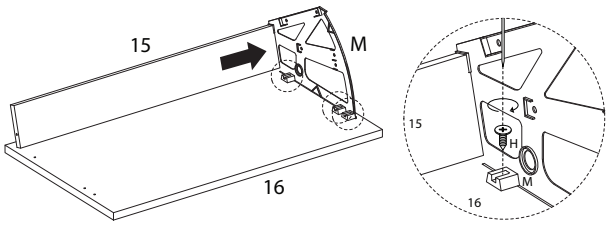

20

14	H	L
x 1	M3.5 x 14 x 7	x 1

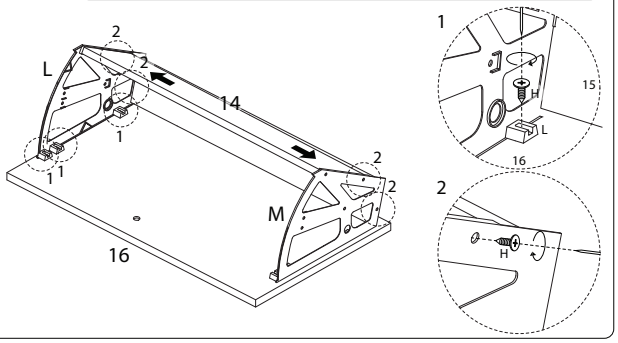

21

O	P
M4 x 18 x 1	x 1

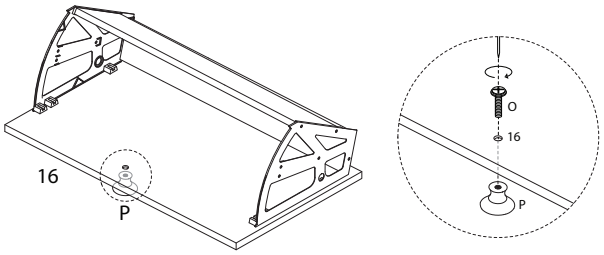

22

E	K
M4 x 8 x 2	x 2

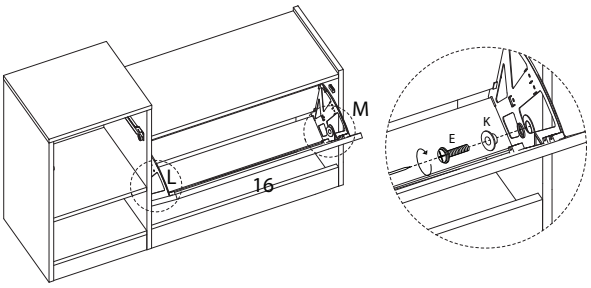

23

H
M3.5 x 14
x 2

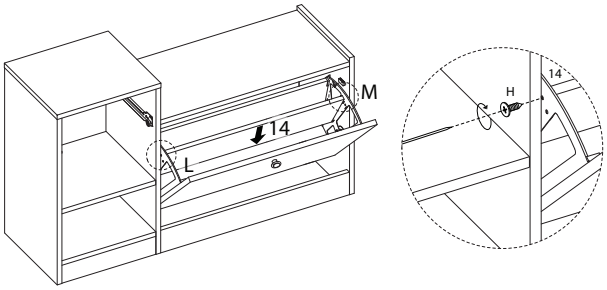

24

7	8	9	D
			M3.5 x 35
x 1	x 1	x 1	x 4

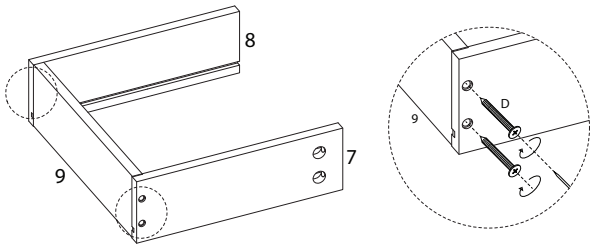

25

10
x 1

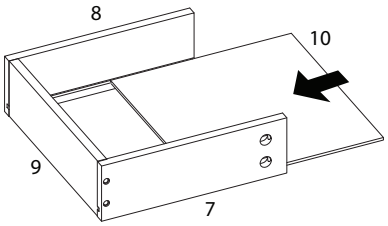

26

6	A
x 1	x 4

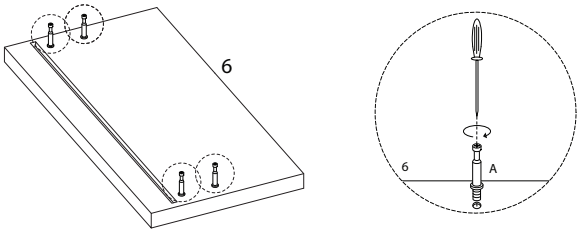

27

B
x 4

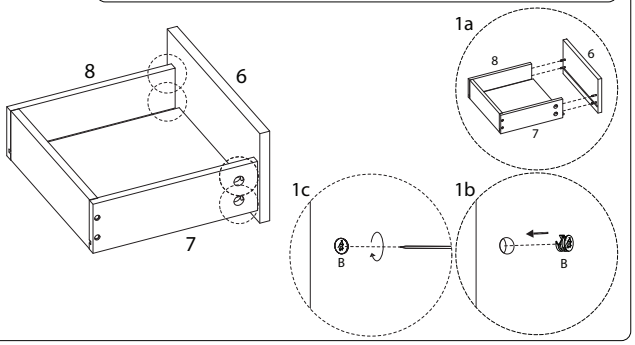

28

F3	F4	H
		M3.5 x 14
x 1	x 1	x 4

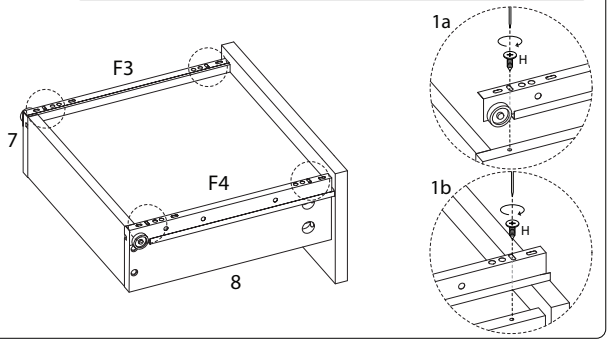

29

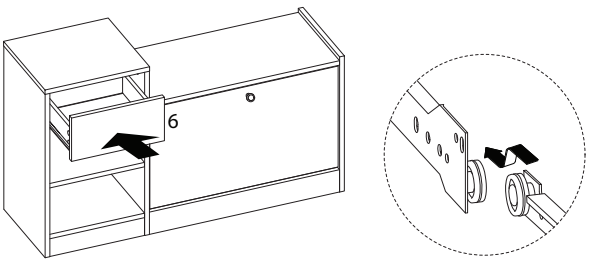

30
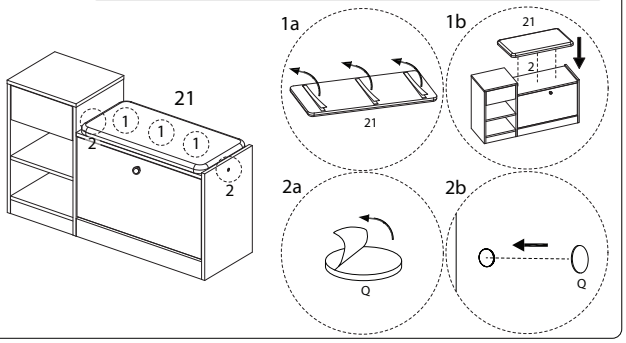
21	Q
x 1	x 2