VERGENNES

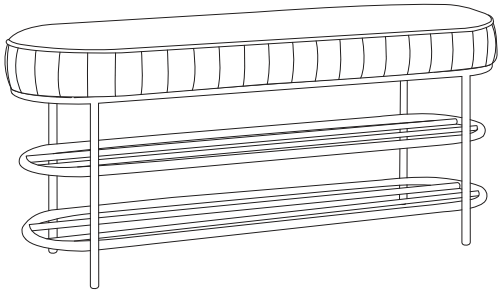

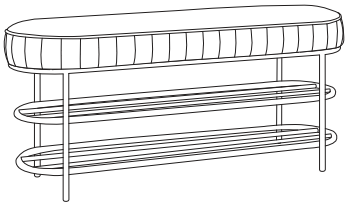

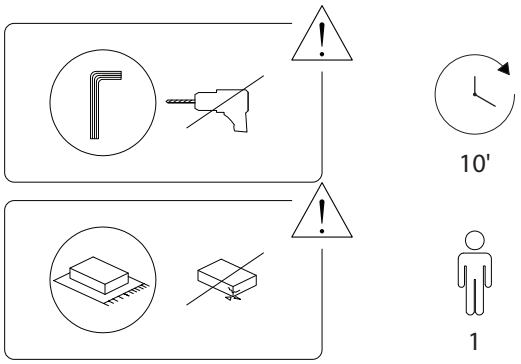
10'
1

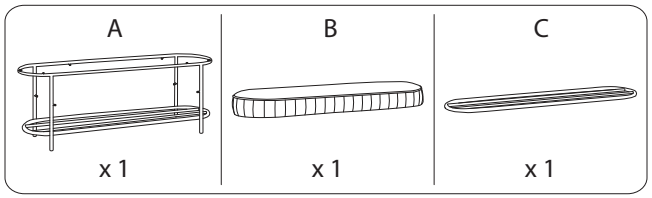
A
x 1
B
x 1
C
x 1

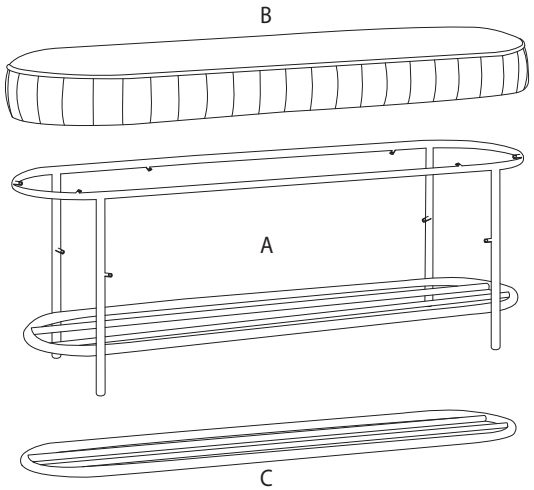
B
A
C

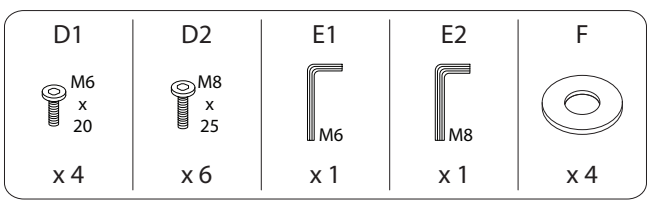
D1
M6 x 20
x 4
D2
M8 x 25
x 6
E1
M6
x 1
E2
M8
x 1
F
x 4

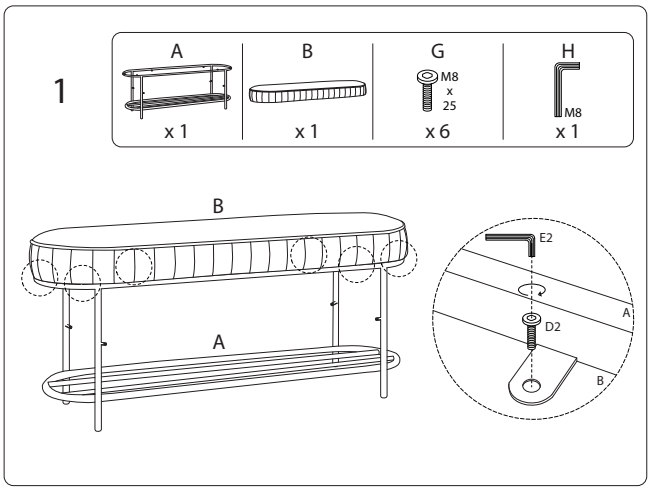
1
A
x 1
B
x 1
G
M8 x 25
x 6
H
M8
x 1
B
A
E2
D2
A
B

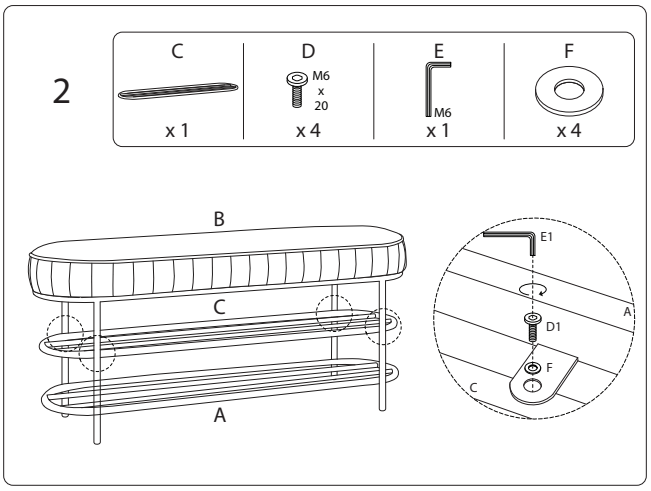
2
C
x 1
D
M6 x 20
x 4
E
M6
x 1
F
x 4
B
C
A
E1
D1
A
F
C