GLASTONBURY

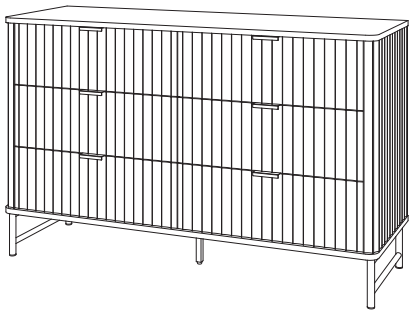

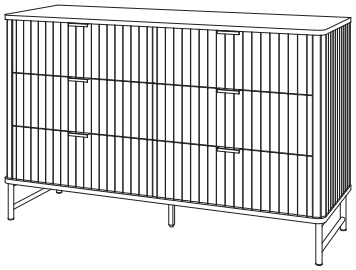

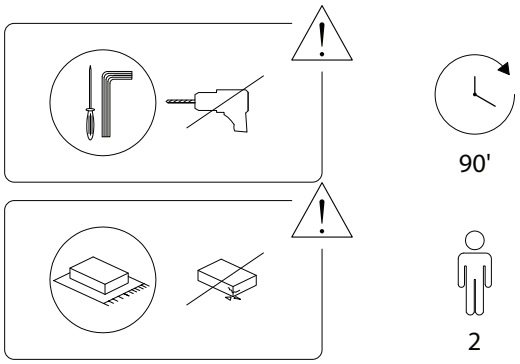

1/20

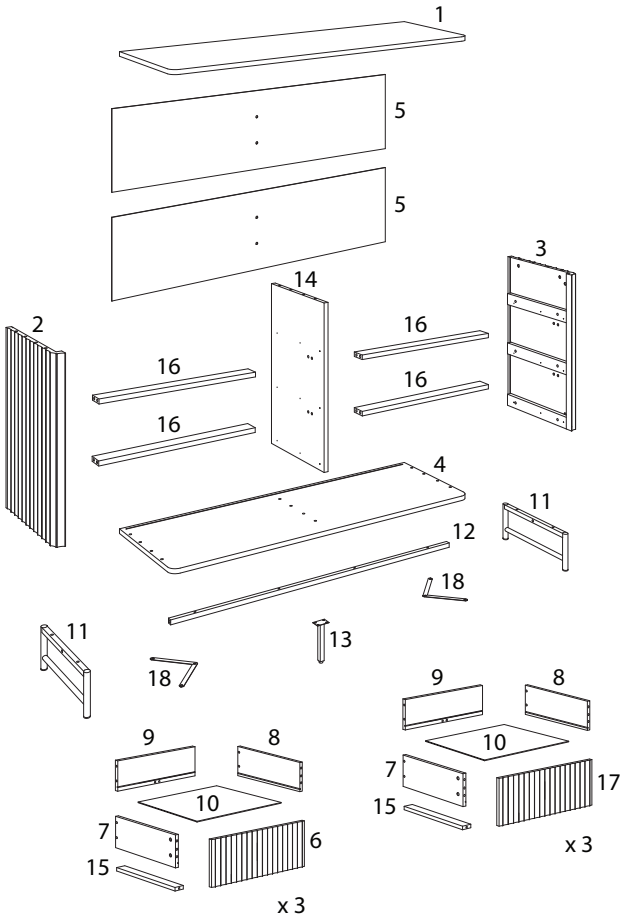

2/20

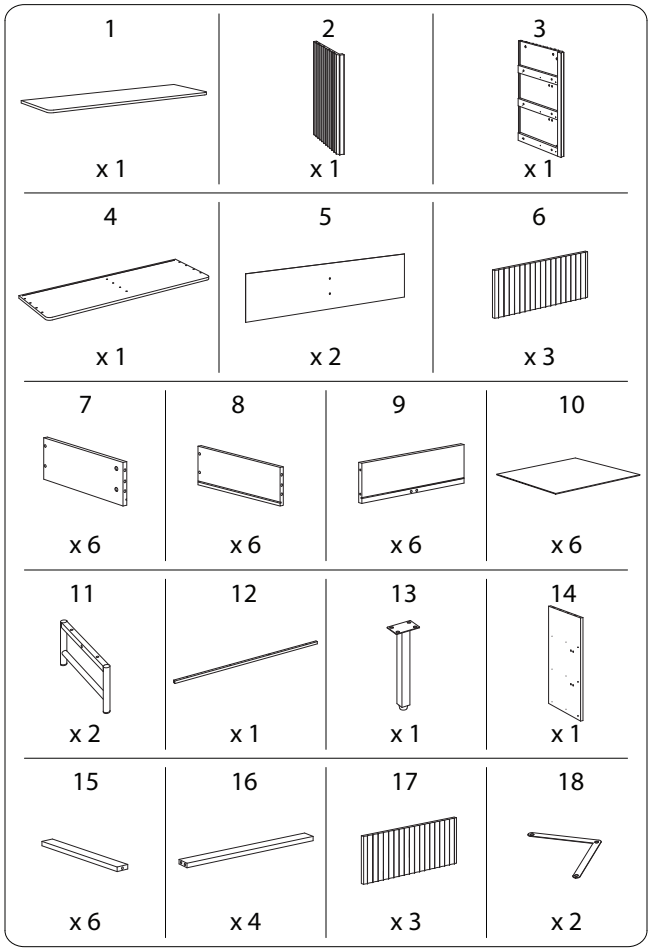

3/20

2285/GLASTONBURY/301025/

A	B	C	D	E1
				
x 44	x 44	x 32	x 6	x 2

E2	E3	E4	E5	F
				
x 2	x 4	x 2	x 2	x 36

G	H	I	J	K
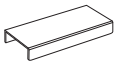				
x 6	x 12	x 1	x 2	x 10

L	M	N	OCL	ODL
				
x 10	x 8	x 72	x 6	x 6

OCR	ODR	P	Q	R	S
					
x 6	x 6	x 4	x 4	x 1	x 2

1

1	A
	
x 1	x 6

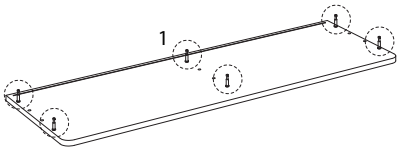

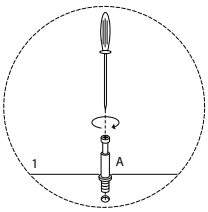

2

2	3	OCL	OCR	N
				
x 1	x 1	x 3	x 3	x 18

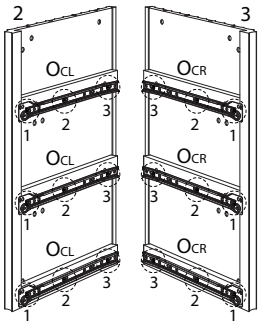

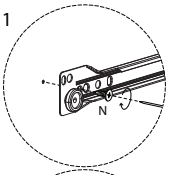

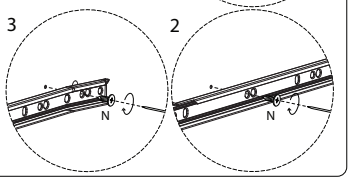

3

A

x 4

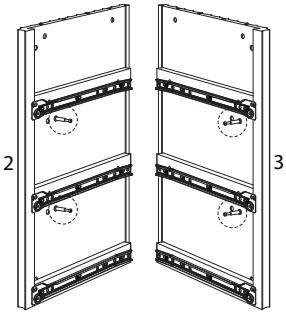

5

A
x 4

4

14	OCL	OCR	N
x 1	x 3	x 3	x 18

6 x 4

16	C
x 1	x 2

7

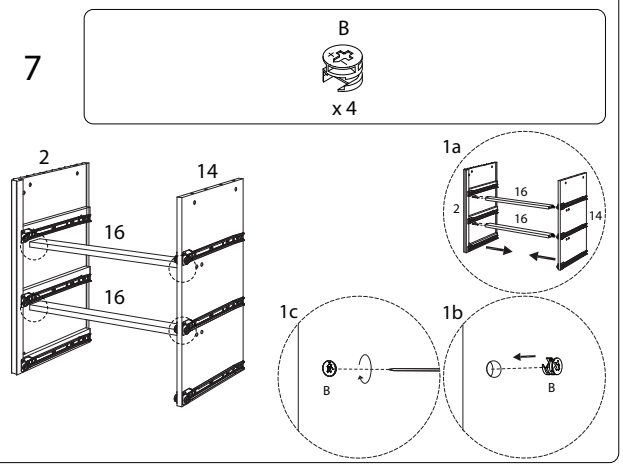

8

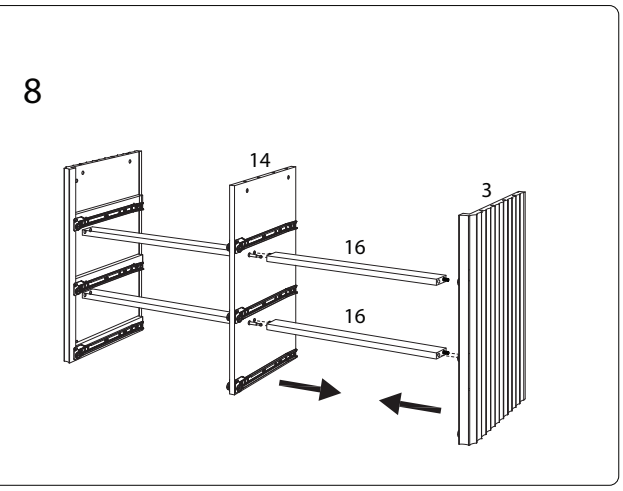

9

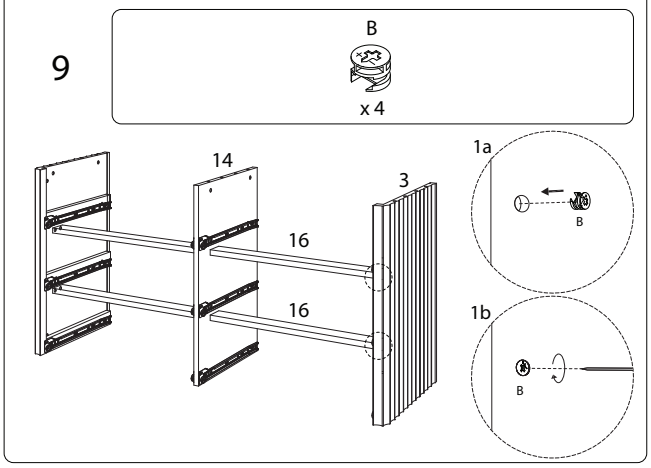

10

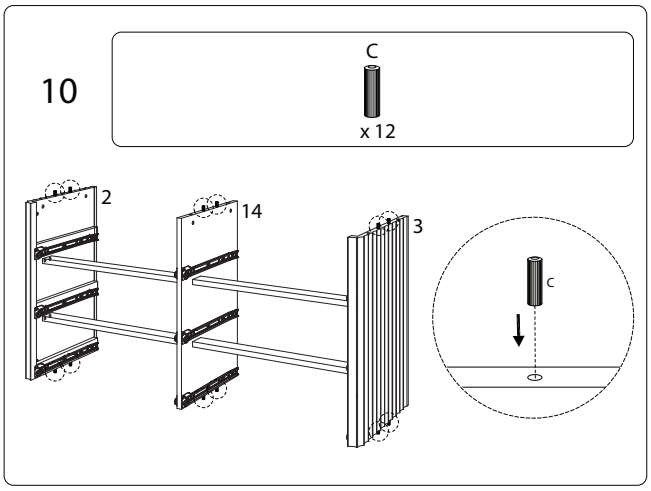

11

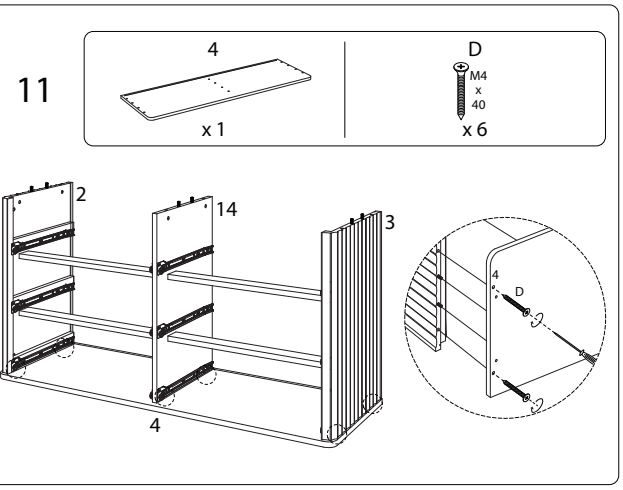

13

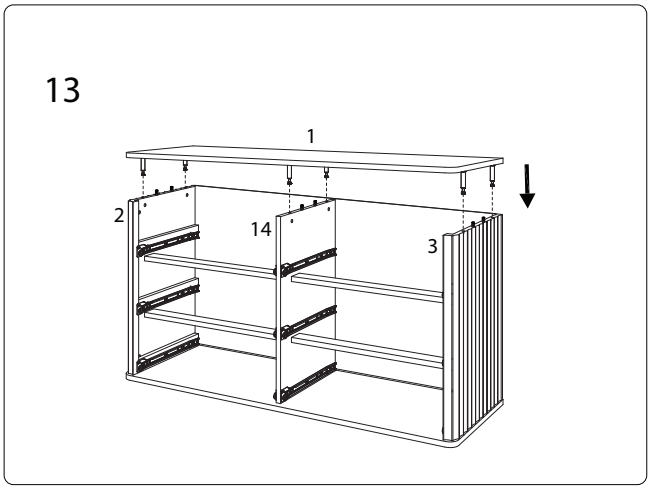

12

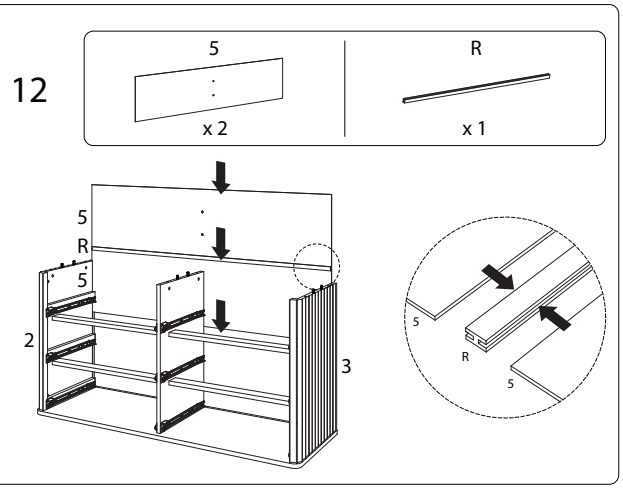

14

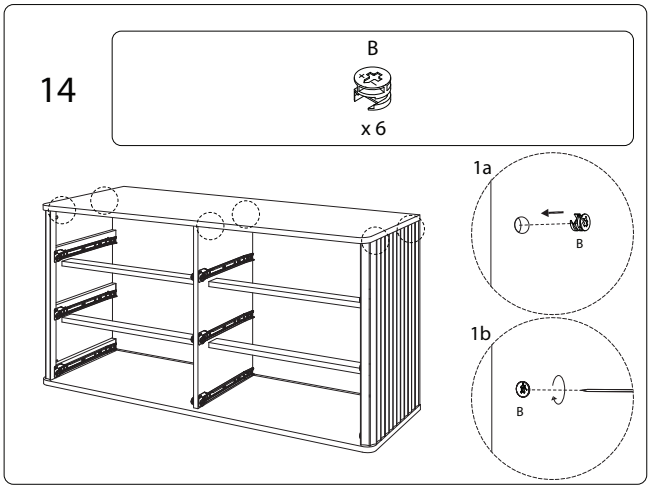

15

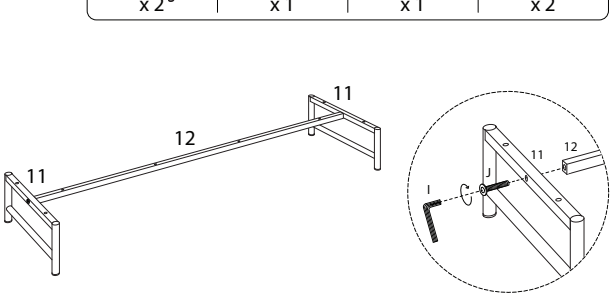

16

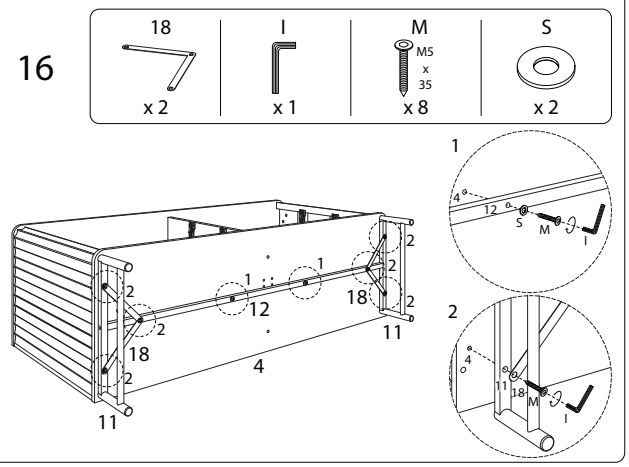

17

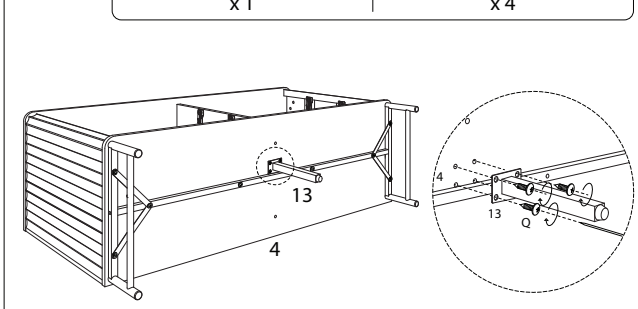

18 x 3

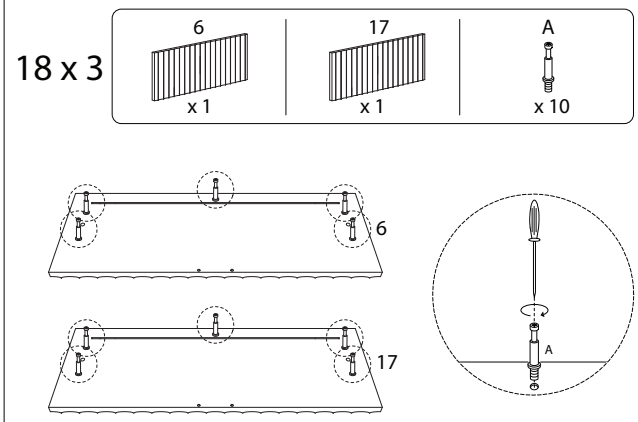

19 x 3

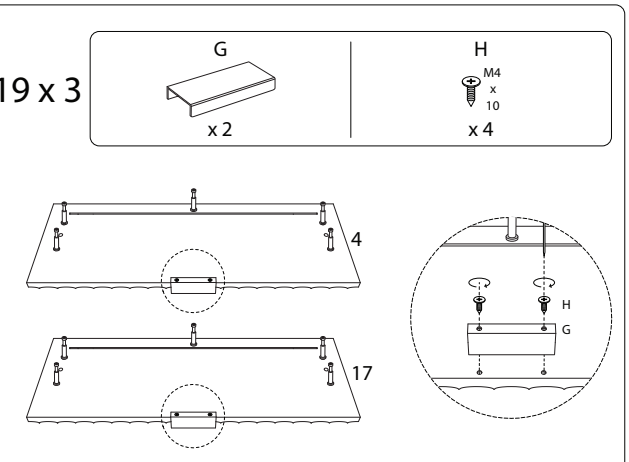

21 x 6

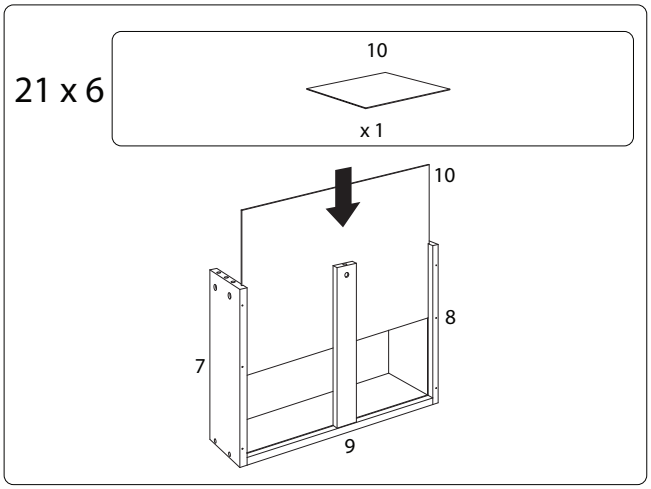

20 x 6

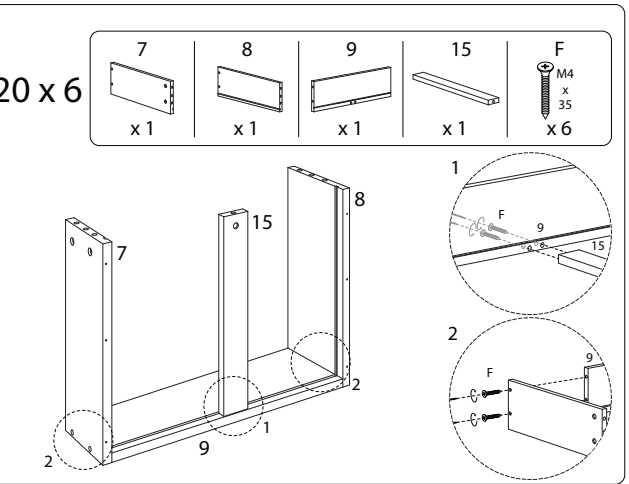

22 x 6

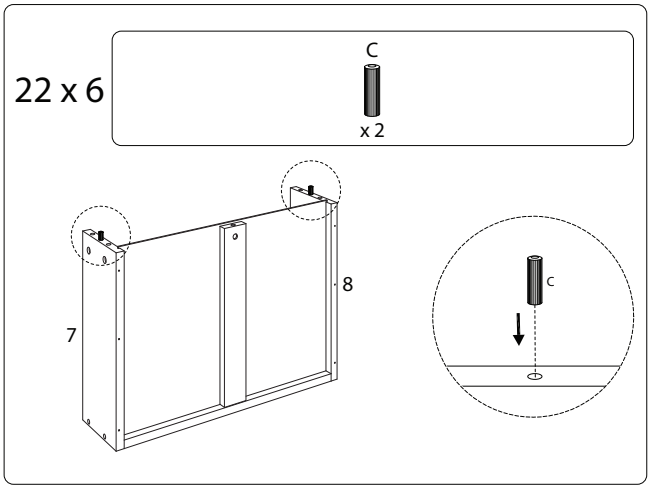

23 x 3

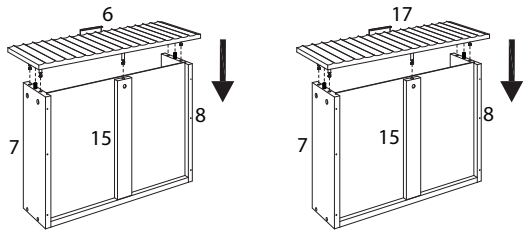

24 x 3

B

x 10

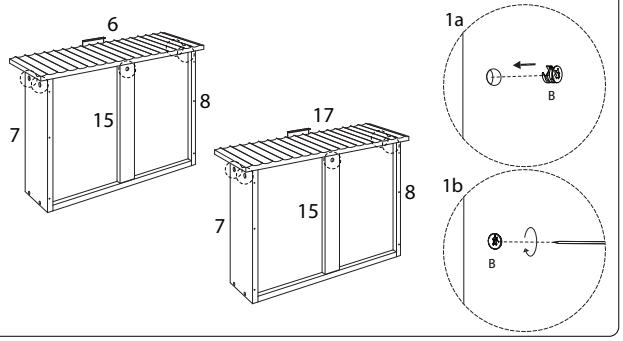

25 x 3

O_{DL}	O_{DR}	N
x 2	x 2	M3 x 12 x 12

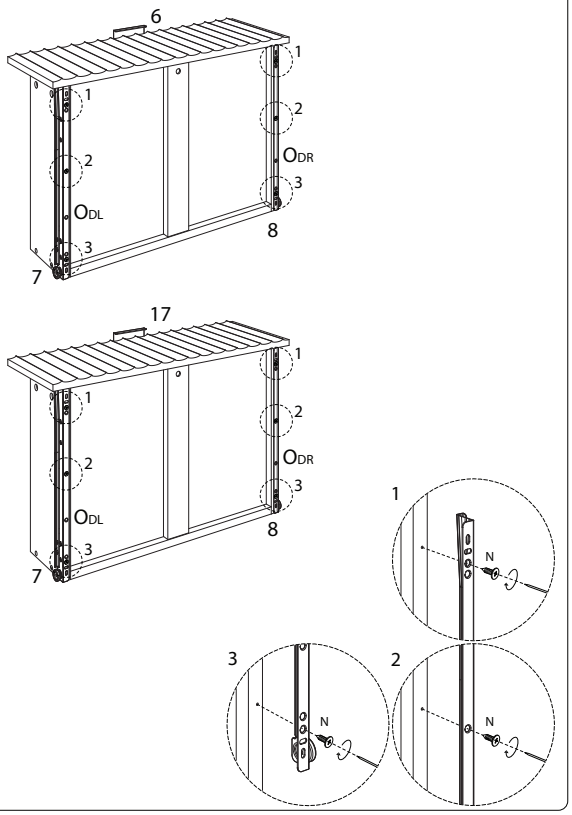

26

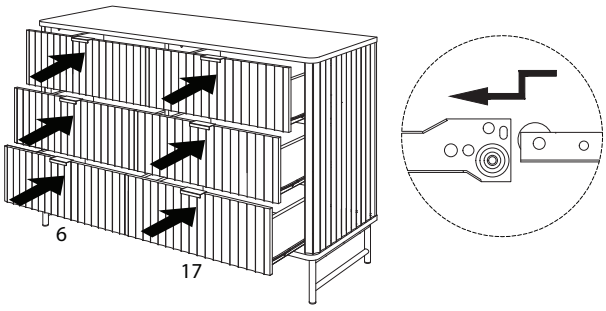

27

K	L
x 10	M3 x 16 x 10

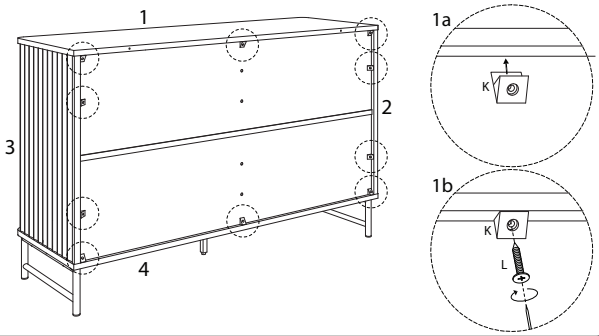

28

P

M2.5 x 12 x 4

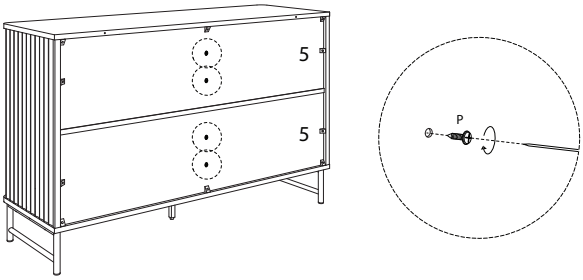

29

E_1	E_5	E_3
x 2	M3 x 16 x 2	x 2

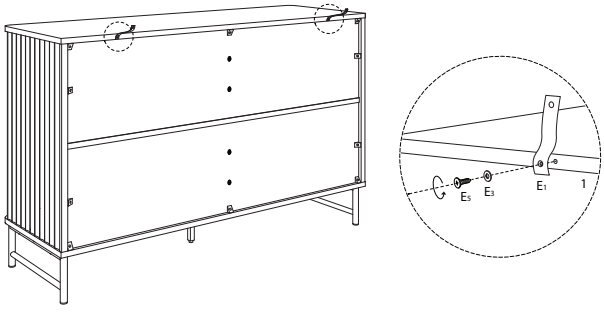

30

E2	E3	E4
		 M4 x 40
x 2	x 2	x 2

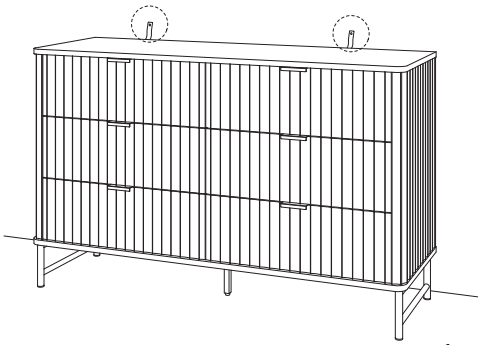

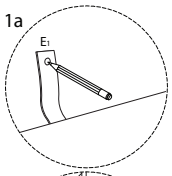

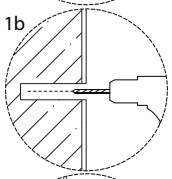

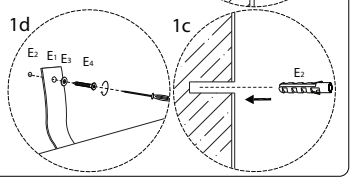

2285/GLASTONBURY/301025/