ZANE

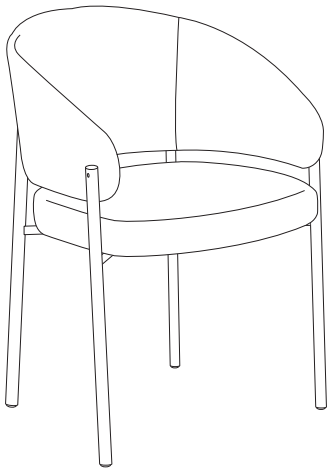

1/4

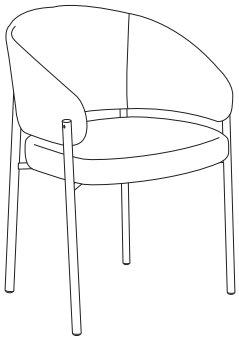

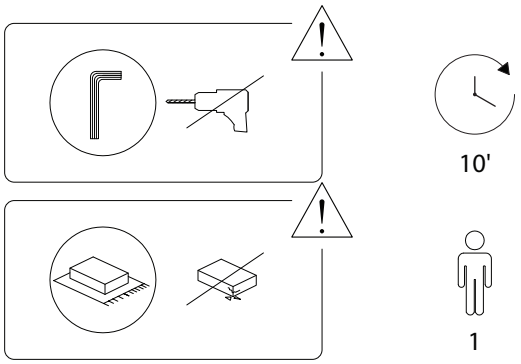

2/4

2376/ZANE/160326/

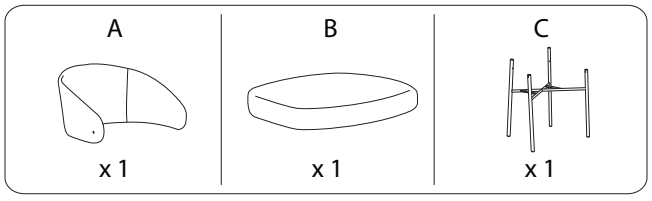

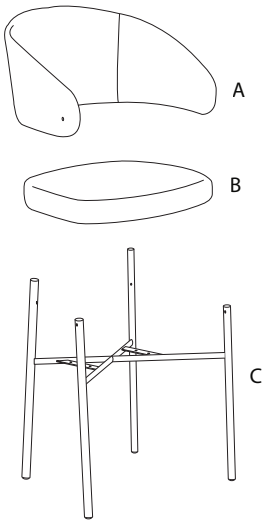

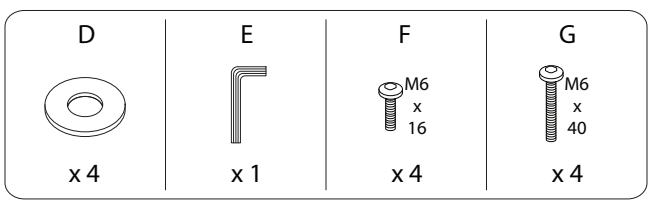

3/4

2376/ZANE/160326/

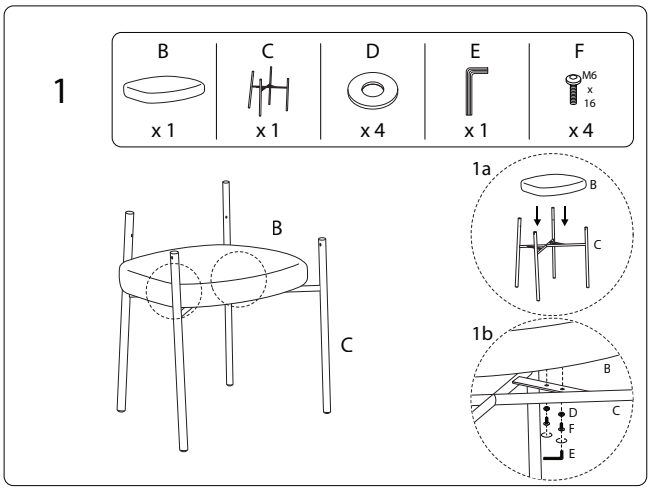

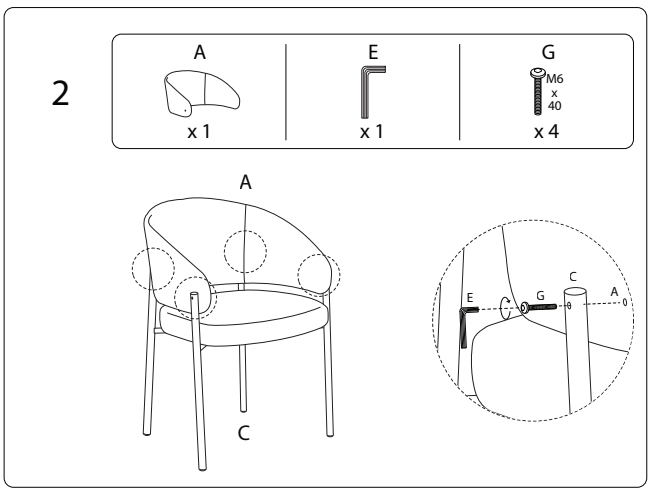

4/4

2376/ZANE/160326/