DALCROSS

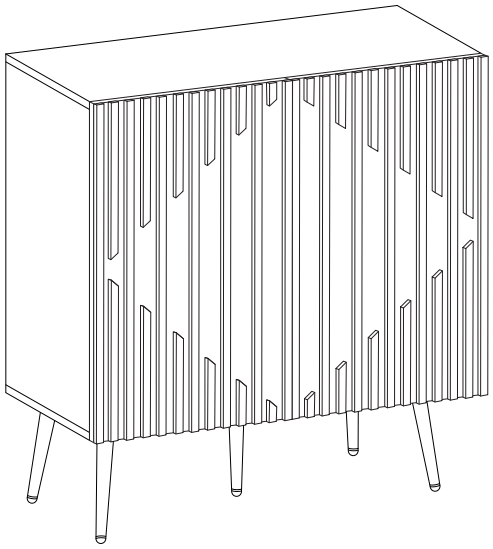

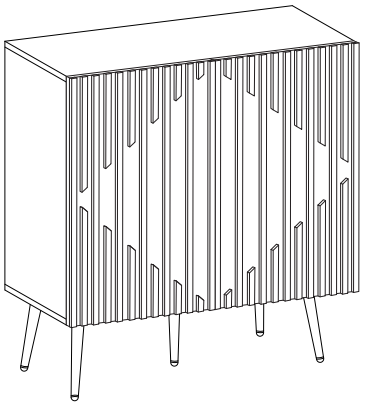

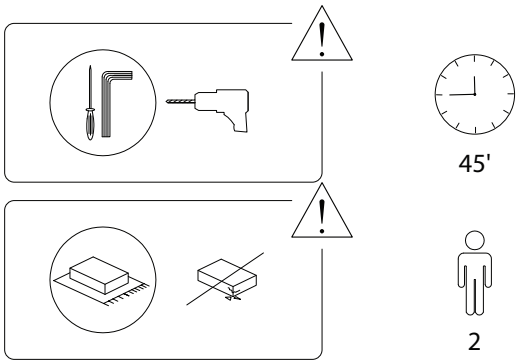

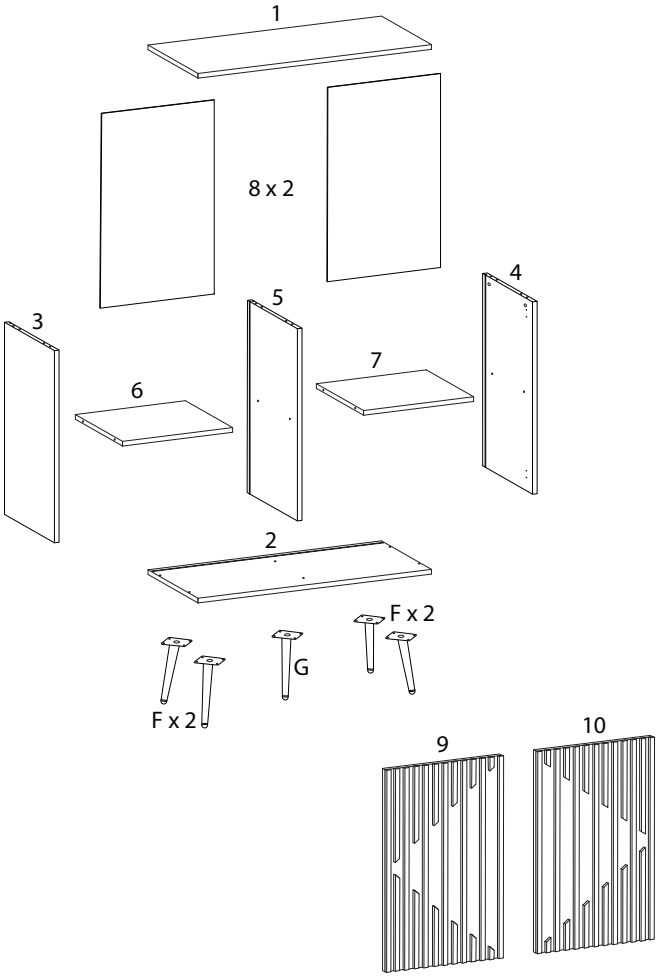

1 x 1	2 x 1	3 x 1	4 x 1
5 x 1	6 x 1	7 x 1	8 x 2
9 x 1	10 x 1	A1 x 14	A2 x 14
B x 6	C x 6	D x 1	E x 56
F x 4	G x 1	H x 12	I 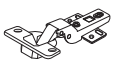 x 4

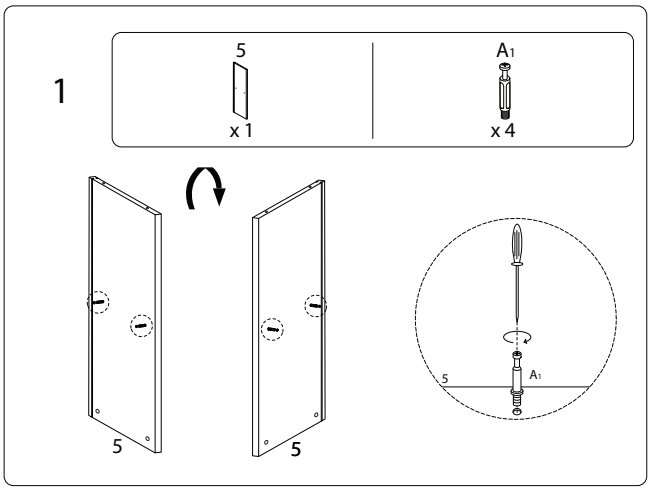
1
5
x 1
A1
x 4
5
5
5
A1

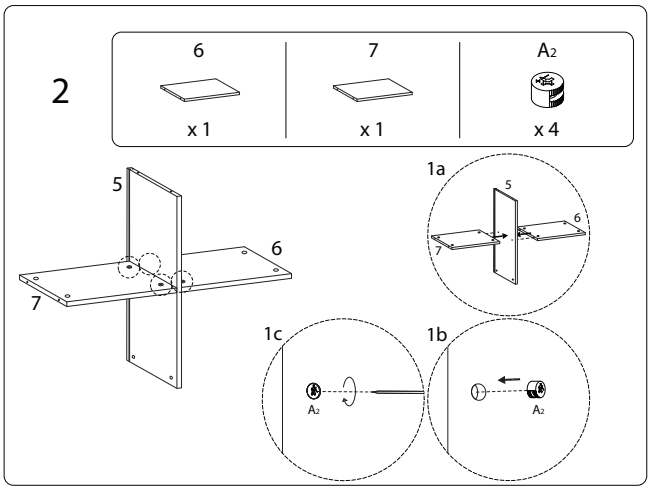
2
6
x 1
7
x 1
A2
x 4
5
6
7
1a
5
6
7
1c
A2
1b
A2

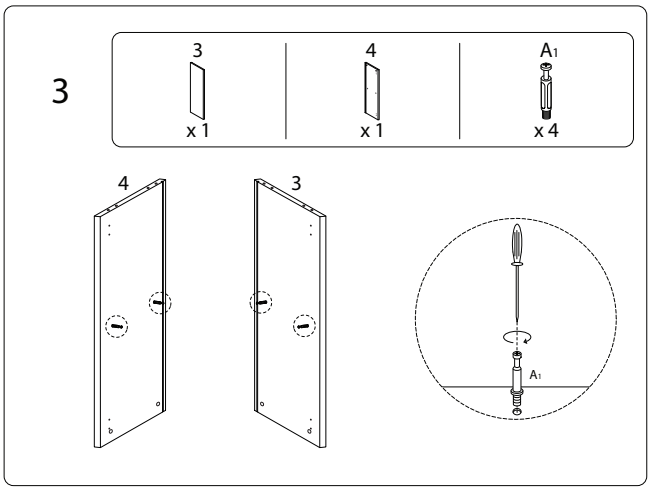
3
3
x 1
4
x 1
A1
x 4
4
3
A1

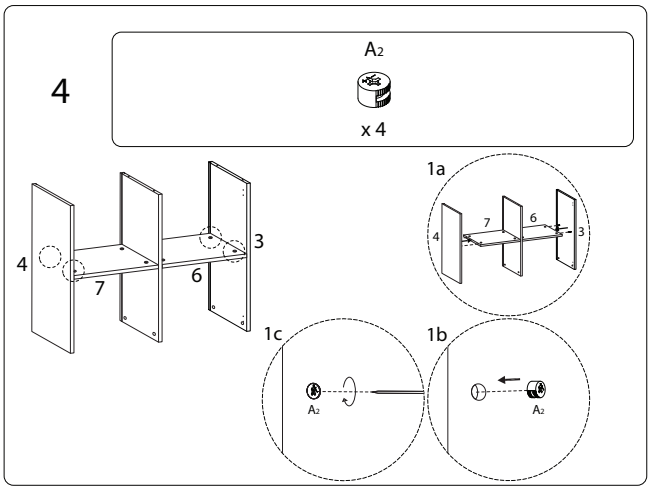
4
A2
x 4
4
7
6
3
1a
4
7
6
3
1c
A2
1b
A2

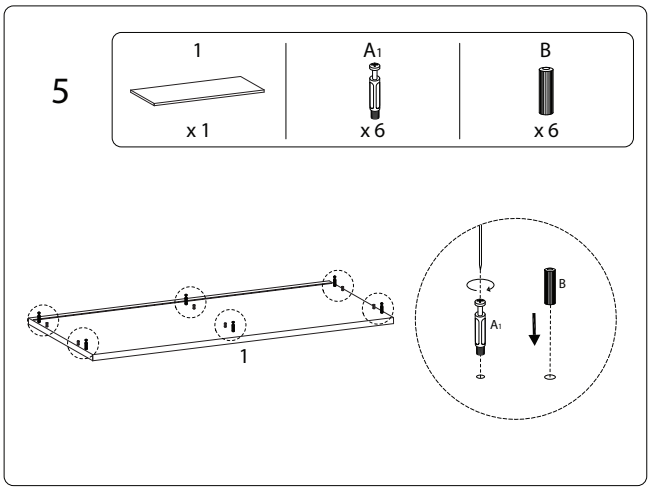
5
1
x 1
A1
x 6
B
x 6
1
A1
B

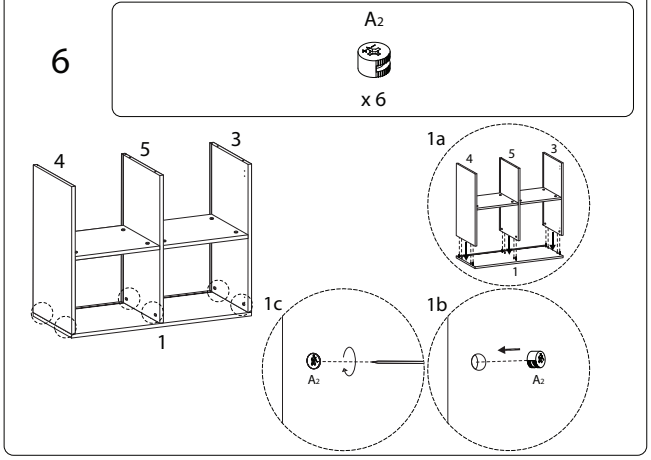
6
A2
x 6
4
5
3
1
1a
4
5
3
1
1c
A2
1b
A2

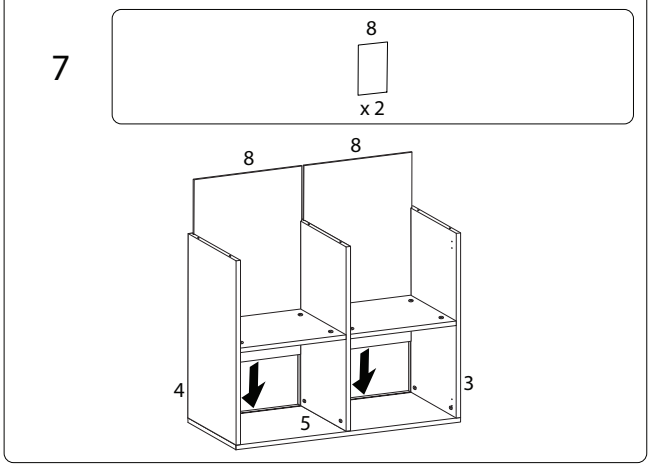
7
8
x 2
8
8
4
5
3

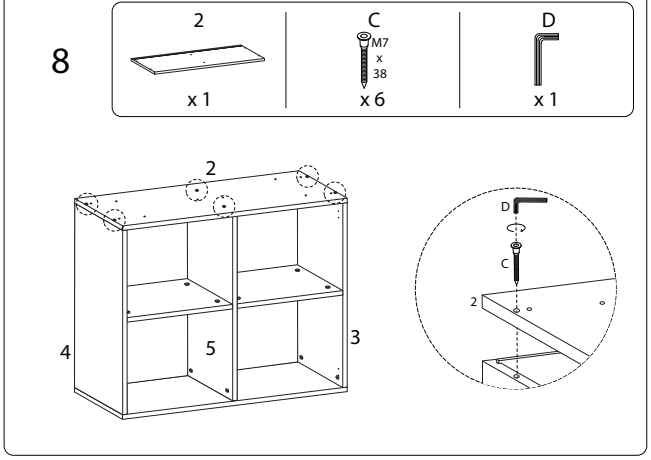
8
2
x 1
C
M7
x
38
x 6
D
x 1
2
4
5
3
D
C
2

9

E	F	G
M3 x 14		
x 20	x 4	x 1

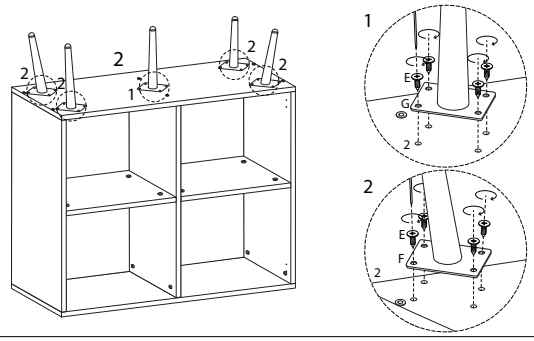

10

E	H
M3 x 14	
x 12	x 12

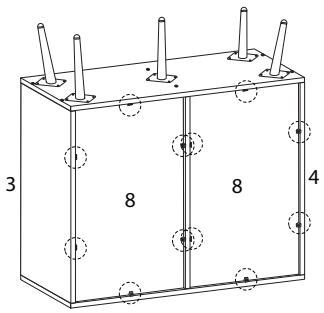

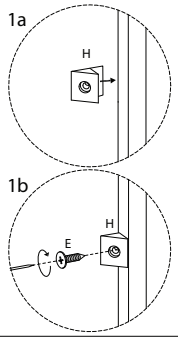

11

9	10	E	I
		M3 x 14	
x 1	x 1	x 8	x 4

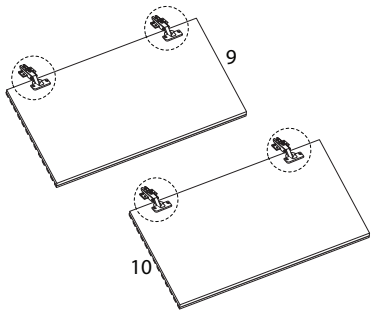

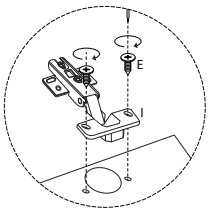

12

E
M3 x 14
x 16

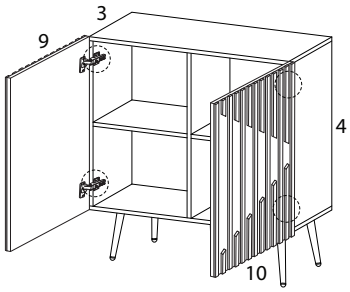

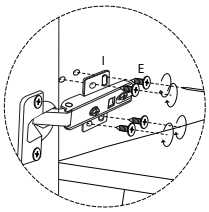

13

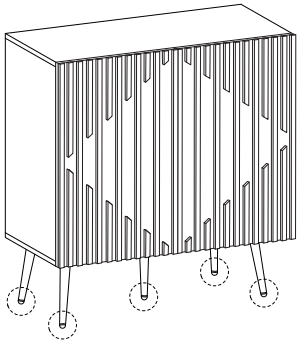

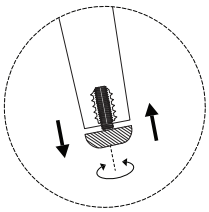
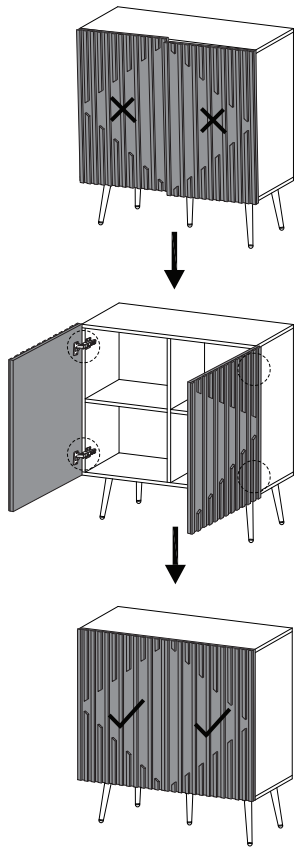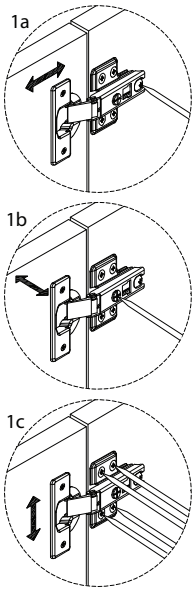
!