MILA

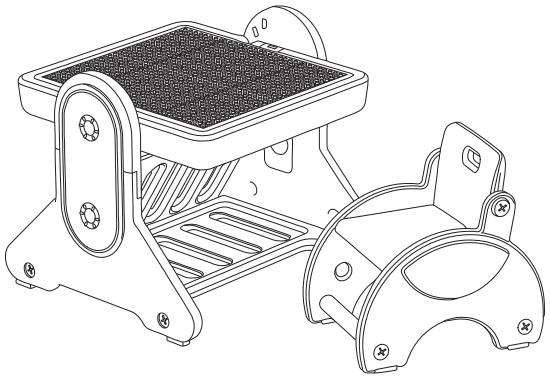

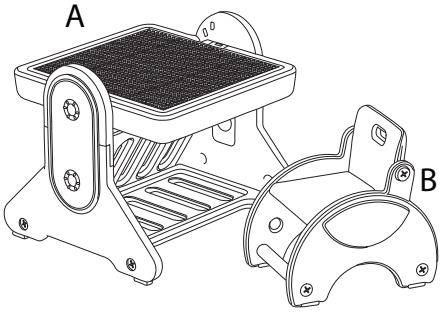

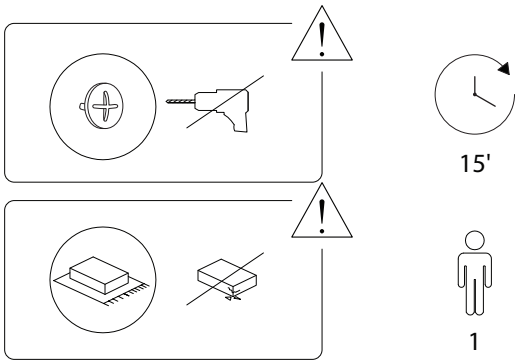

A

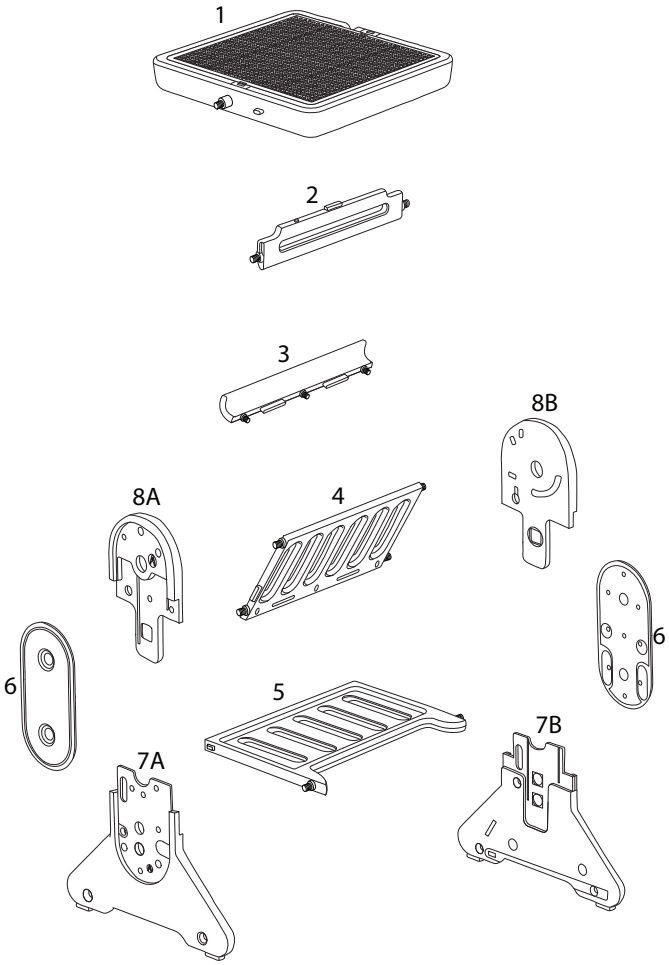

1 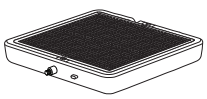 x 1	2 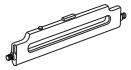 x 1	3 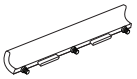 x 1	
4 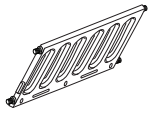 x 1	5 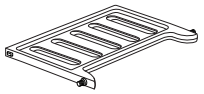 x 1	6  x 2	
7A 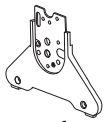 x 1	7B 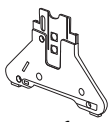 x 1	8A  x 1	8B  x 1
A  x 2	B  x 12	C  x 4	D  x 1
E  x 4	F 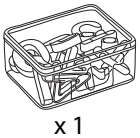 x 1	G 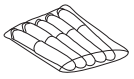 x 1	H  x 1

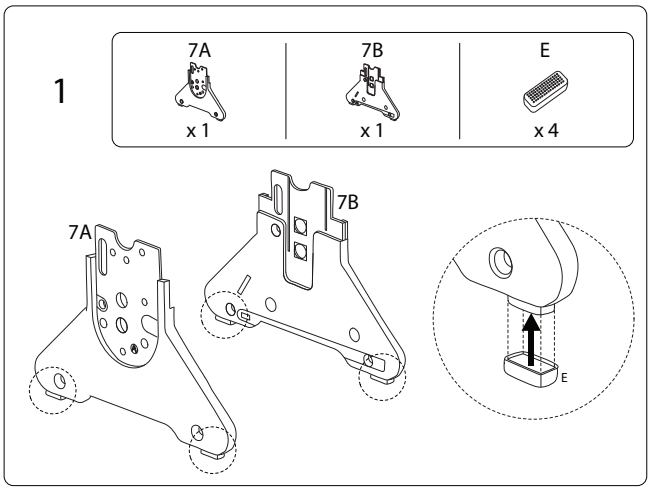
1
7A
x 1
7B
x 1
E
x 4
7A
7B
E

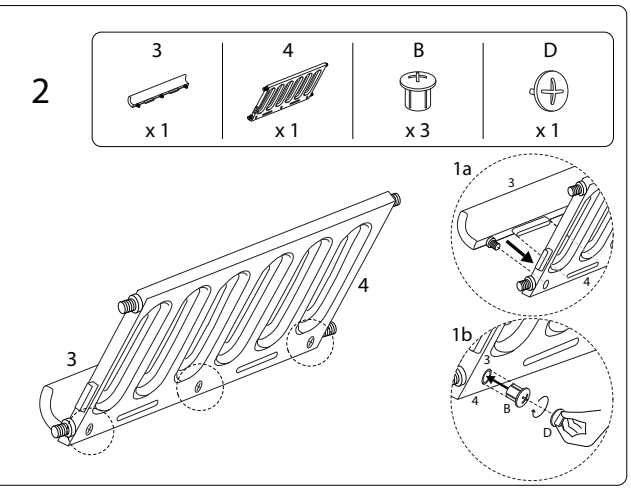
2
3
x 1
4
x 1
B
x 3
D
x 1
1a
1b
3
4
B
D

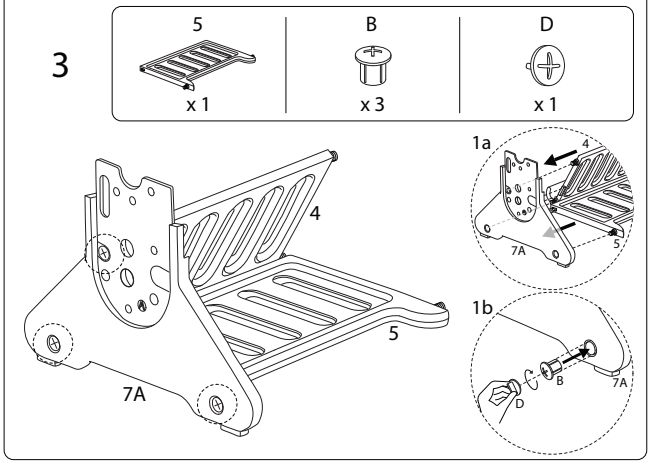
3
5
x 1
B
x 3
D
x 1
1a
1b
4
5
7A
B
D

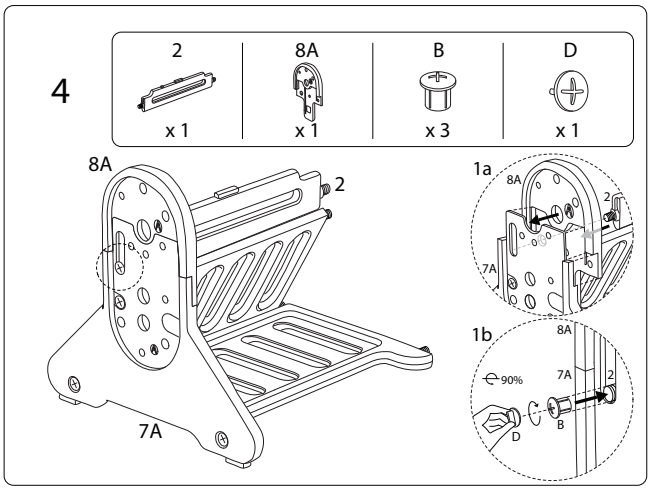
4
2
x 1
8A
x 1
B
x 3
D
x 1
8A
2
7A
1a
1b
90%
B
D

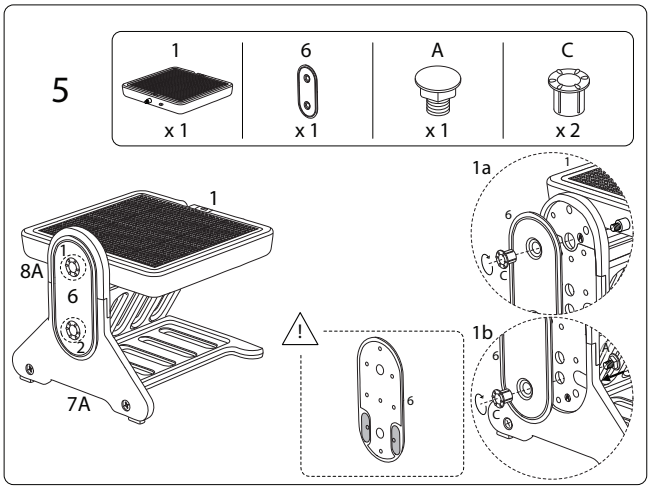
5
1
x 1
6
x 1
A
x 1
C
x 2
1
8A
6
2
7A
1a
1b
6
C
A

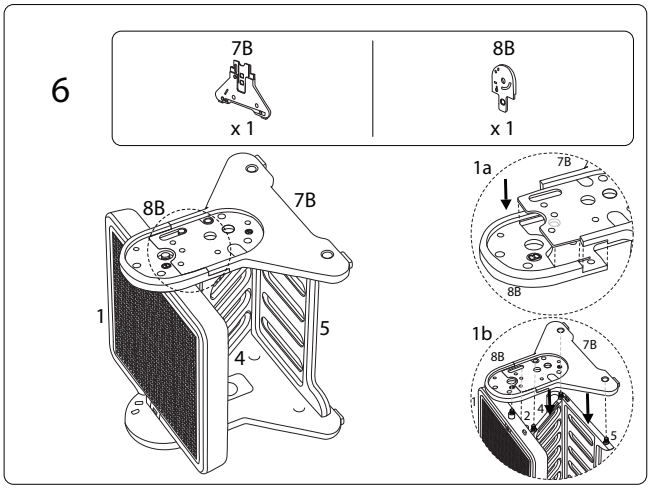
6
7B
x 1
8B
x 1
8B
7B
1
4
5
1a
1b
2
4
5

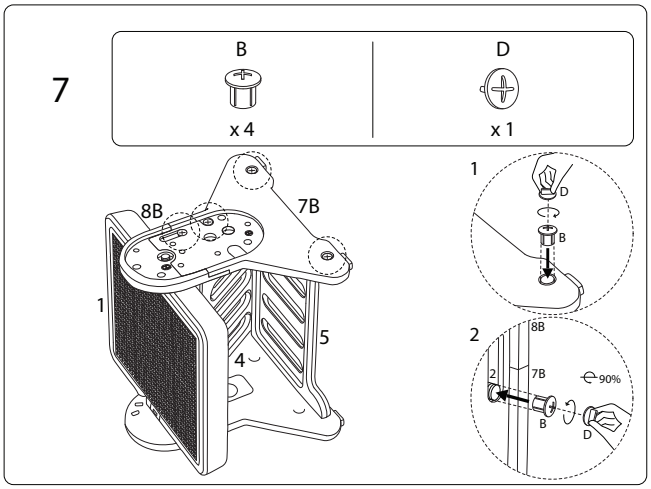
7
B
x 4
D
x 1
8B
7B
1
4
5
1
D
B
2
90%
B
D

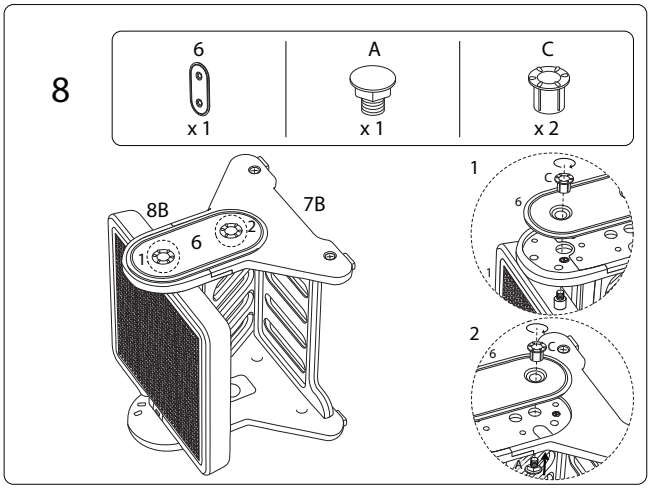
8
6
x 1
A
x 1
C
x 2
8B
7B
6
1
2
1
2
A

!

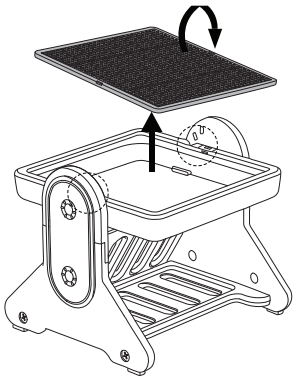

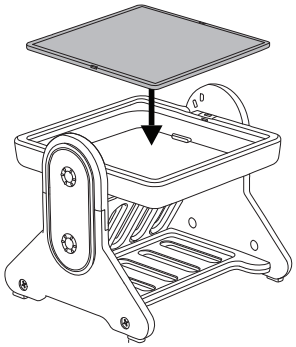

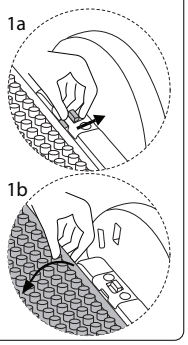
1a
1b

!

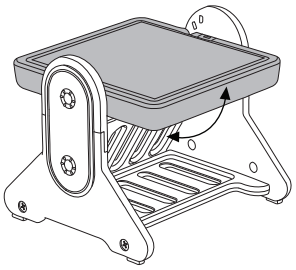

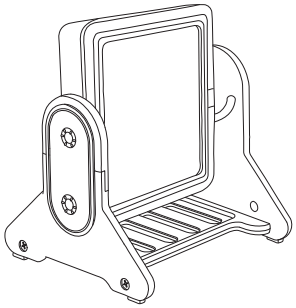

B

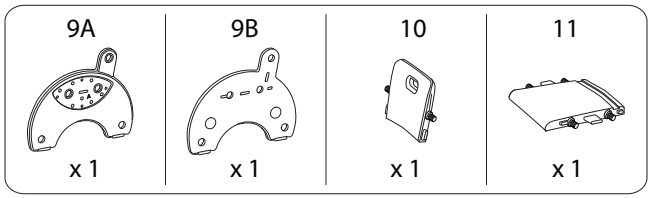
9A
x 1
9B
x 1
10
x 1
11
x 1

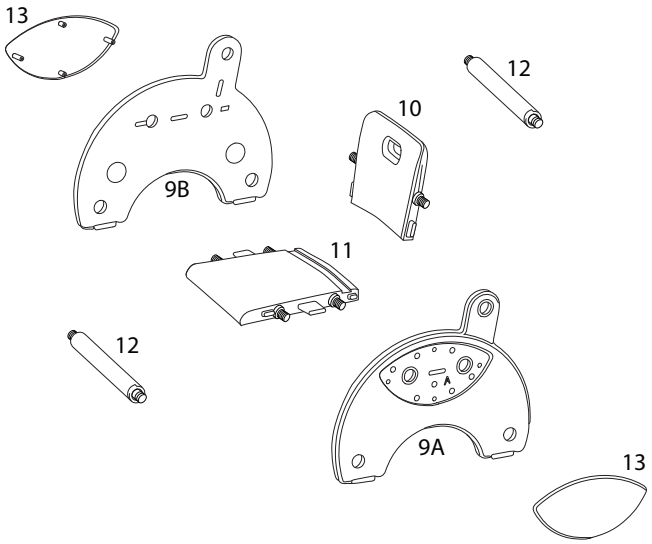
13
12
10
9B
11
12
9A
13

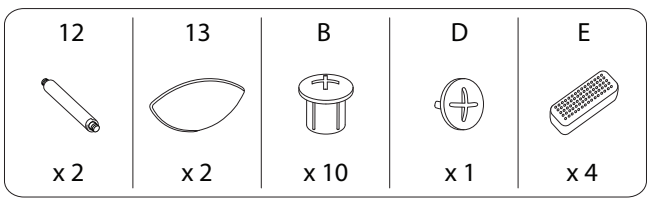
12
x 2
13
x 2
B
x 10
D
x 1
E
x 4

1

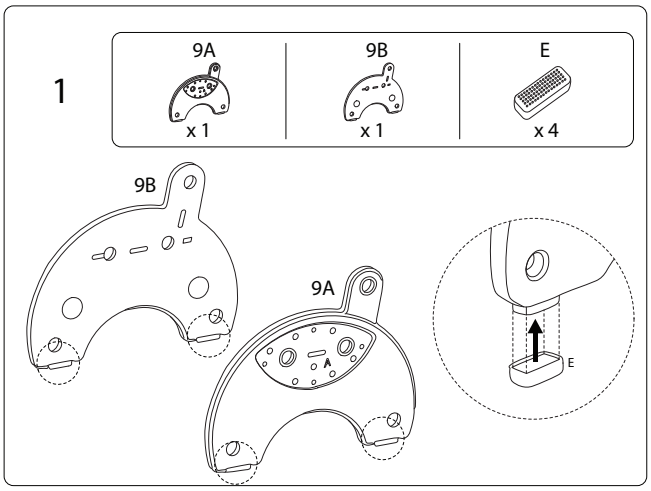
9A
x 1
9B
x 1
E
x 4
9B
9A
E

2

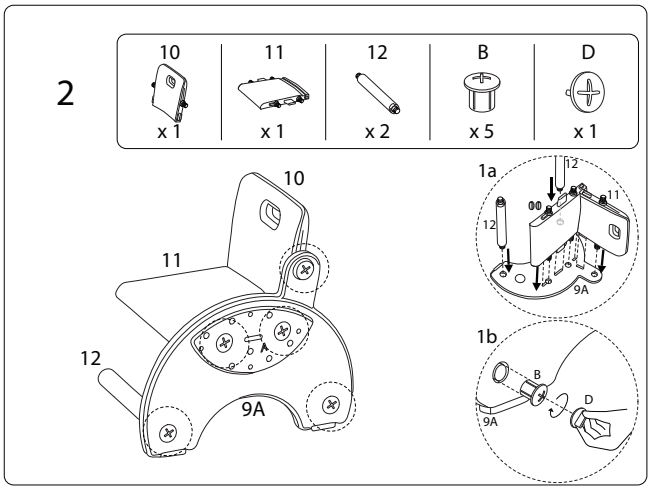
10
x 1
11
x 1
12
x 2
B
x 5
D
x 1
10
11
12
9A
1a
12
11
12
9A
1b
B
D
9A

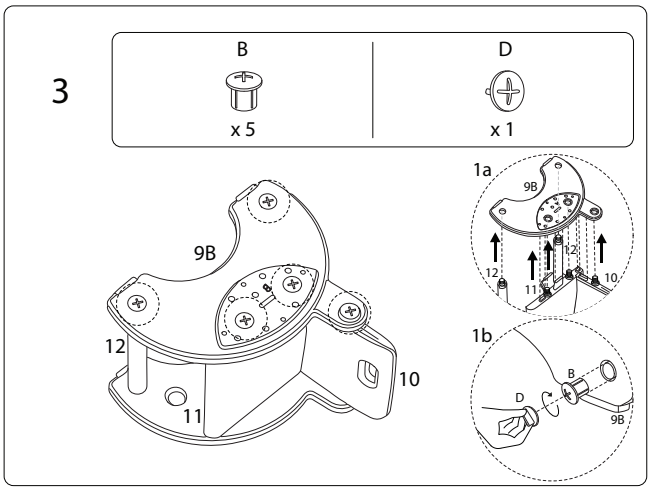

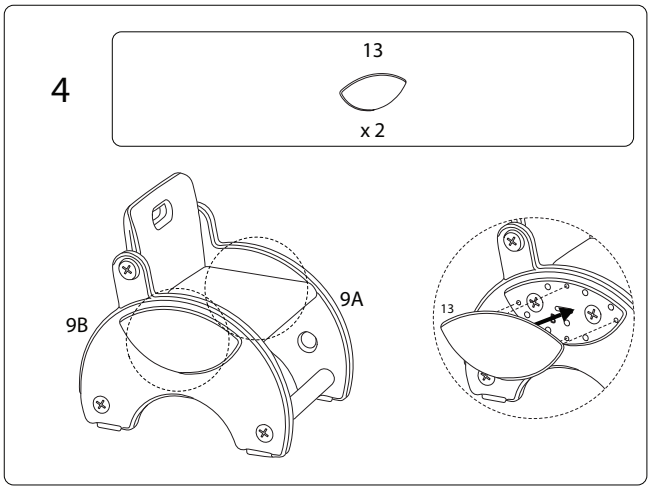

2902/MILA/240926/