

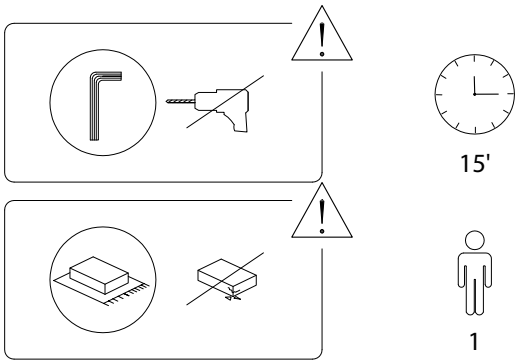

1/6

1082/ASBY/041120/

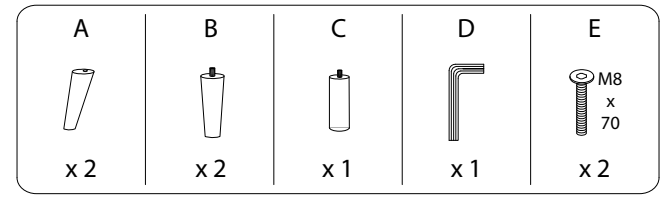

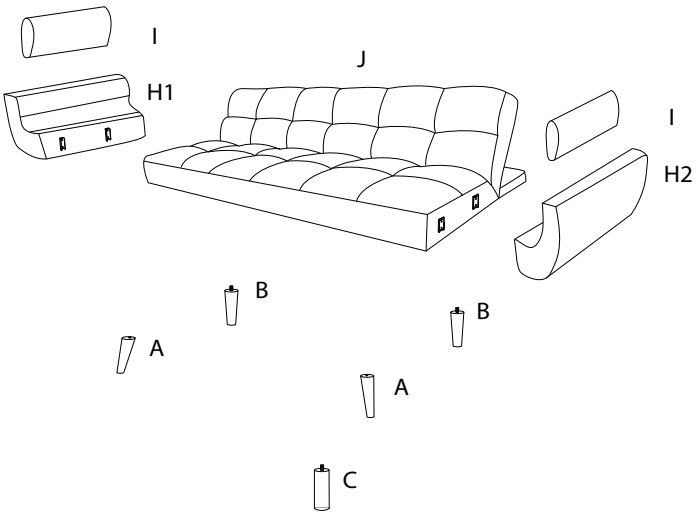

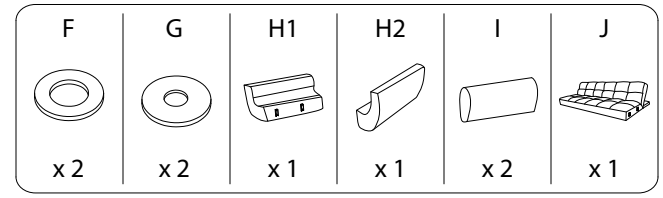

2/6

1082/ASBY/041120/

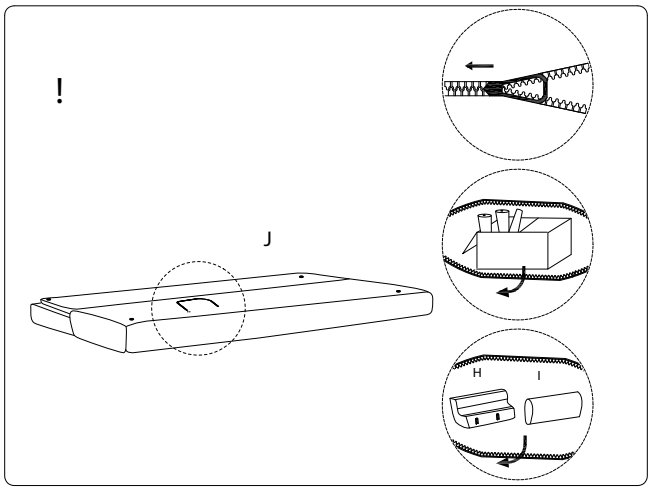

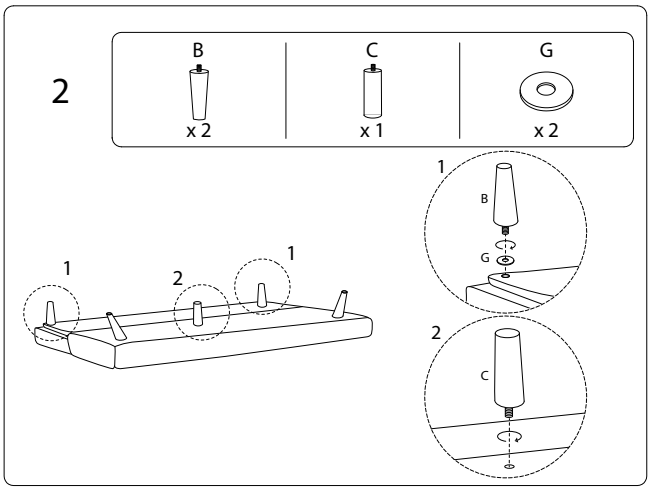

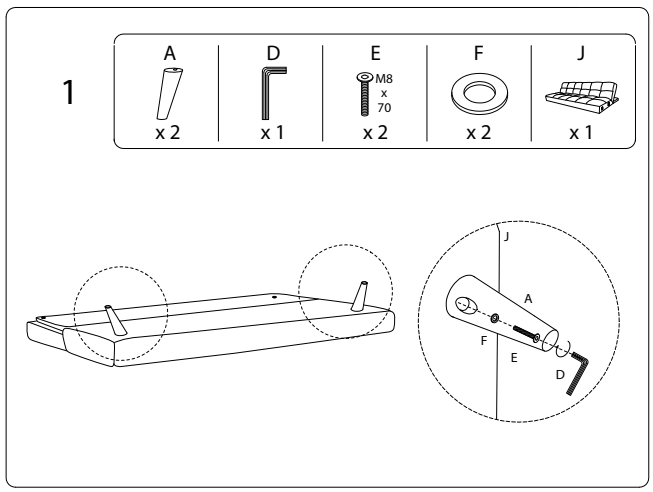

3/6

1082/ASBY/041120/

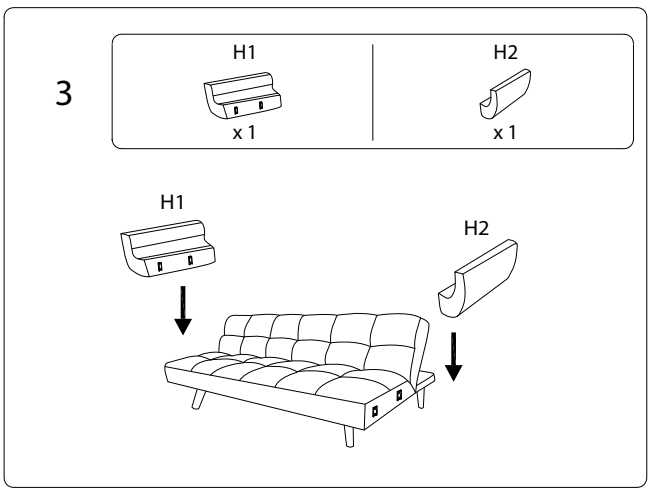

4/6

1082/ASBY/041120/

4

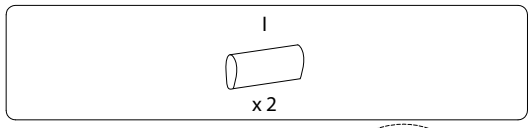

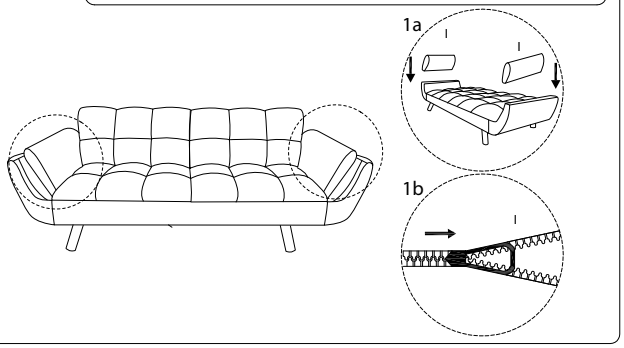

!

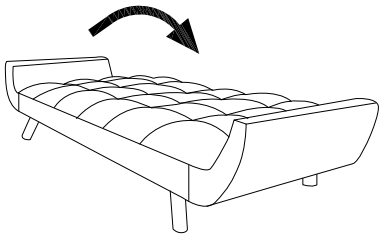

!

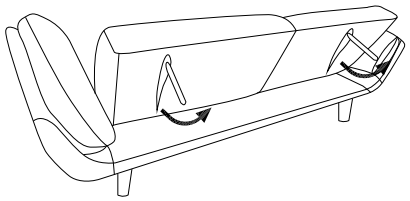

1082/ASBY/041120/