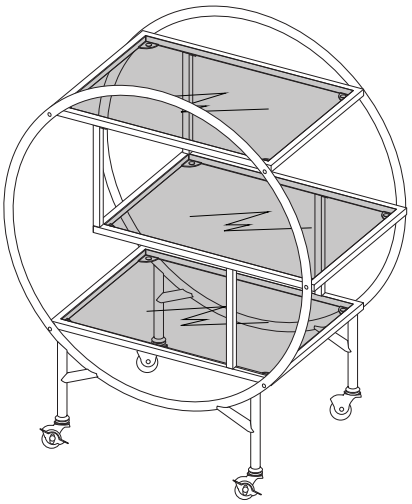

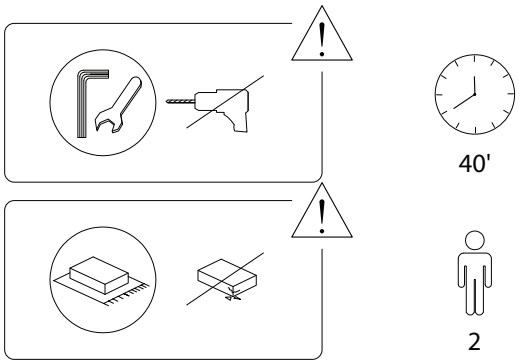


1/6



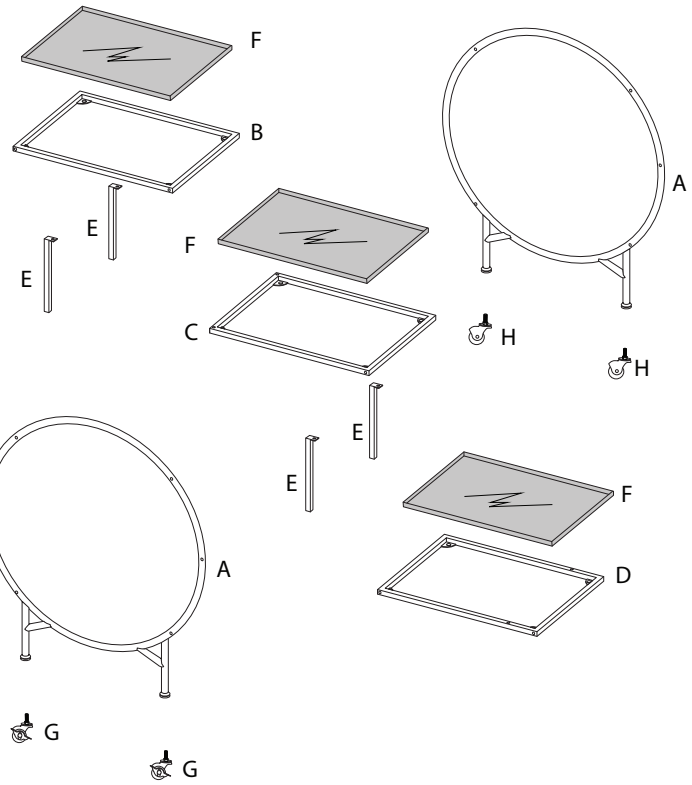


| A | B | C | D |
|---|---|---|---|
| x 2 | x 1 | x 1 | x 1 |

2/6



| E | F | G |
|---|---|---|
| x 4 | x 3 | x 2 |
| **H** | **I** | **J** |
| x 2 | x 12 | x 4 |
| **K** | **L** | **M** |
| x 14 | x 1 | x 1 |

3/6



**1**

| A | B | D | K | L |
|---|---|---|---|---|
| x 2 | x 1 | x 1 | x 8 | x 1 |

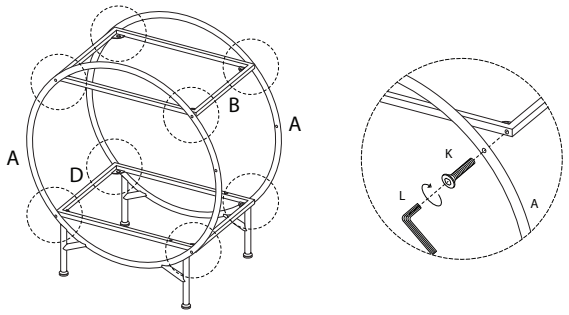


**2**

| C | E | J | K | L |
|---|---|---|---|---|
| x 1 | x 4 | x 4 | x 4 | x 1 |

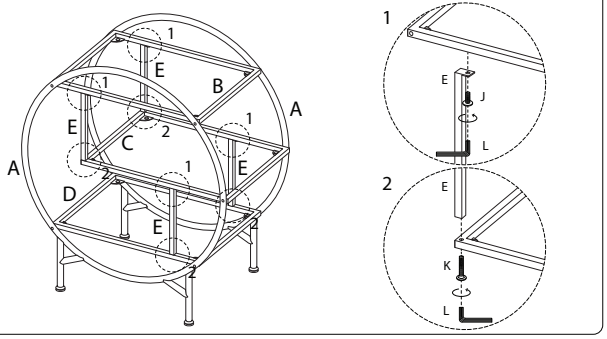


4/6

## 3

K
M6 x 30
x 2

L
x 1

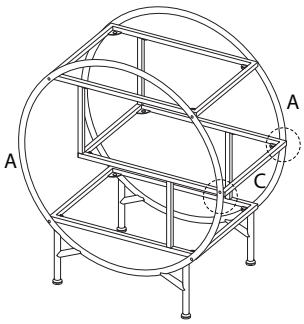


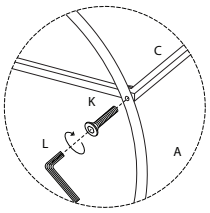


## 4

G
x 2

H
x 2

M
x 1

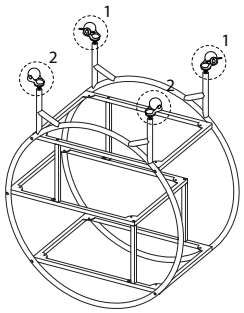


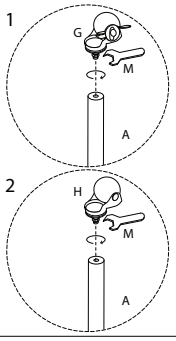






## 5

I
x 12

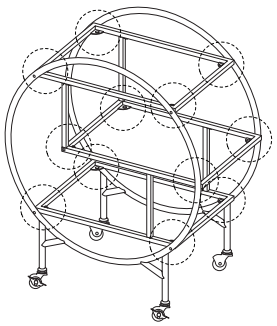

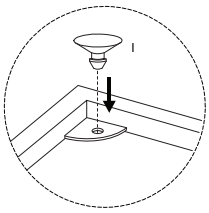


## 6

F
x 3

