CYNTHIANA

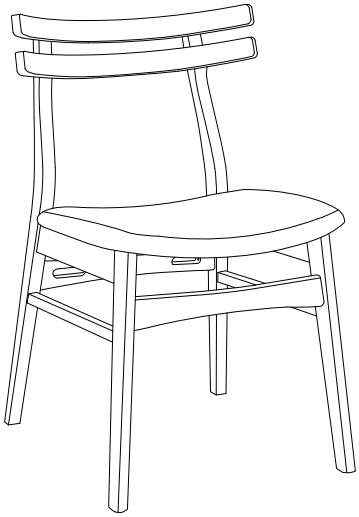

1/7

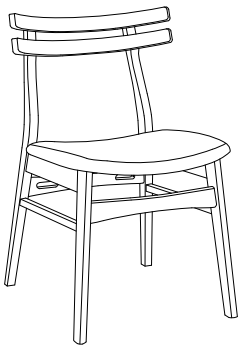

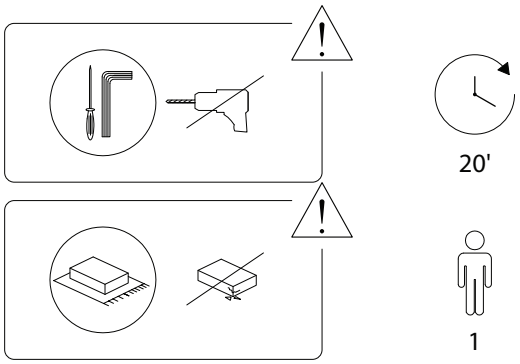

2/7

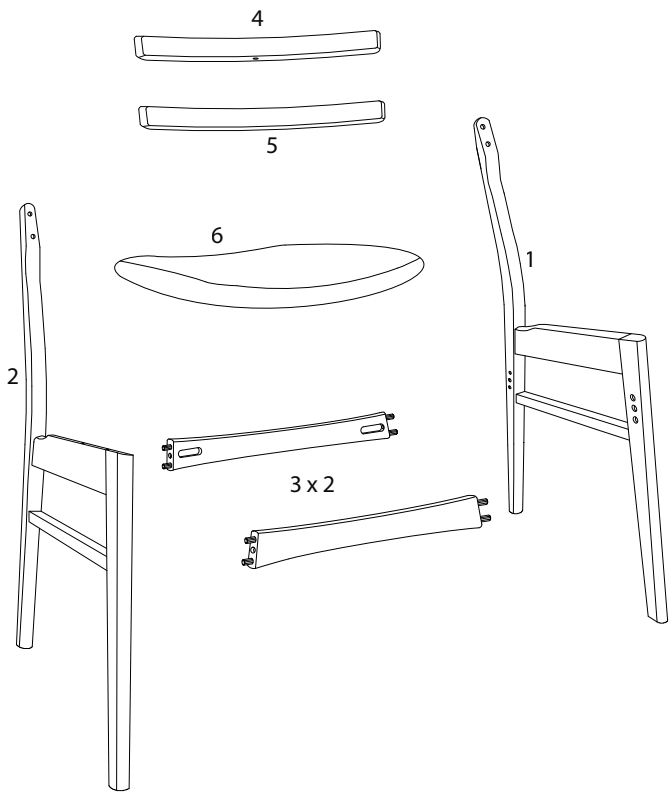

3/7

1 x 1	2 x 1	3 x 2
4 x 1	5 x 1	6 x 1
A M6 x 45 x 4	B M6 x 30 x 4	C M4 x 1
D x 4	E M4 x 12 x 8	F x 2
G x 4		

4/7

1

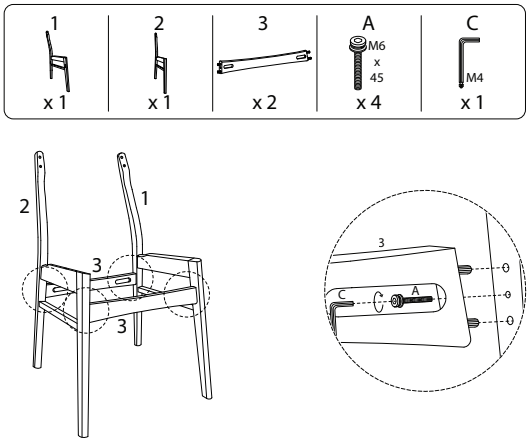
1
x 1
2
x 1
3
x 2
A
M6
x
45
x 4
C
M4
x 1

2
1
3
3

3
C
A

2

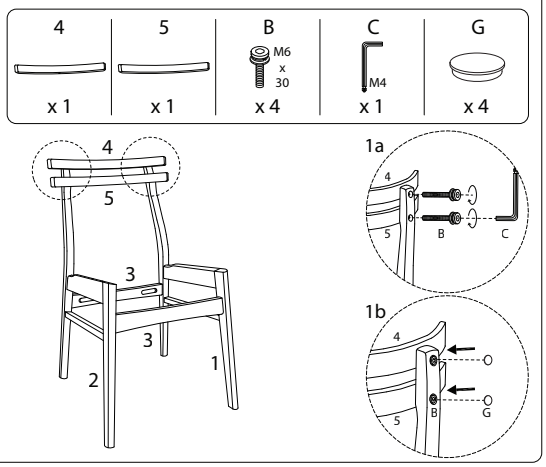
4
x 1
5
x 1
B
M6
x
30
x 4
C
M4
x 1
G
x 4

4
5
3
3
2
1

1a
4
5
B
C

1b
4
5
B
G

3

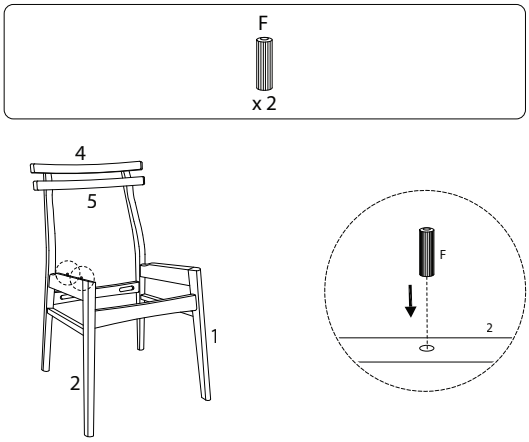
F
x 2

4
5
1
2

F
2

4

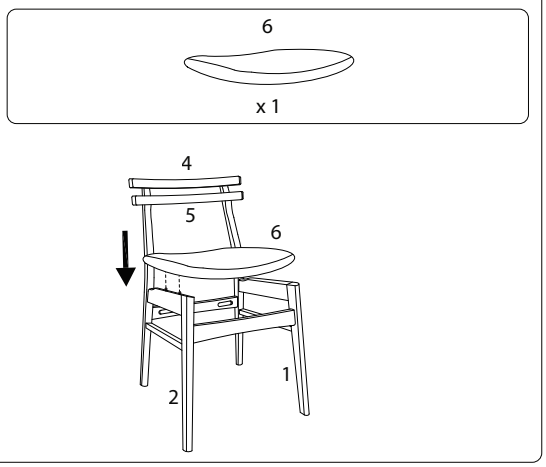
6
x 1

4
5
6
1
2

5

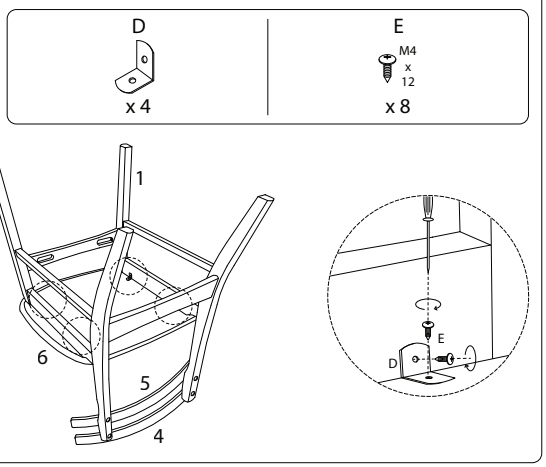
D
x 4
E
M4
x
12
x 8

1
2
6
5
4

E
D