VINLIDEN

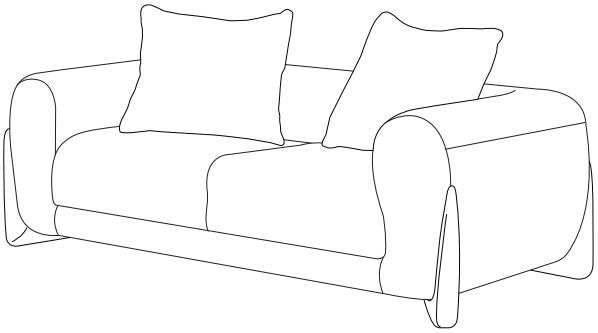

1/4

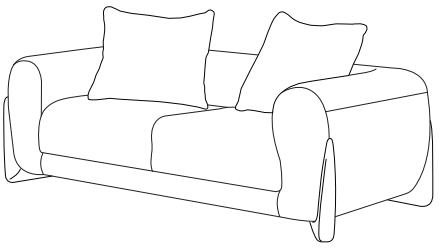

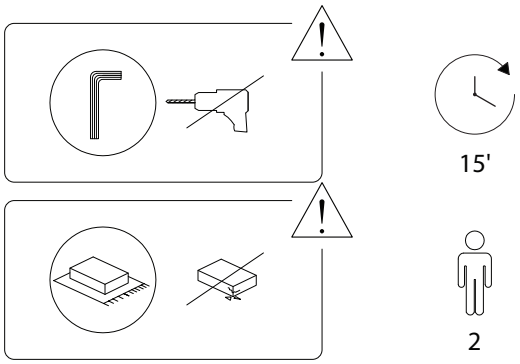

2/4

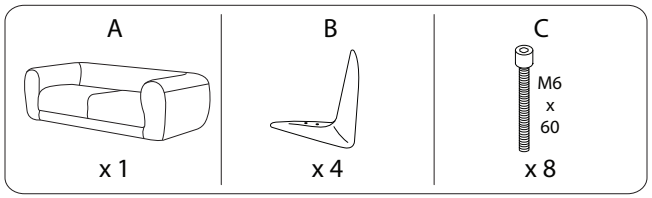

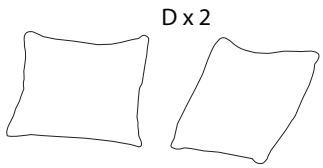

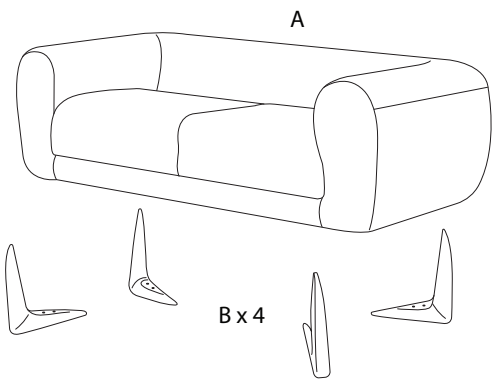

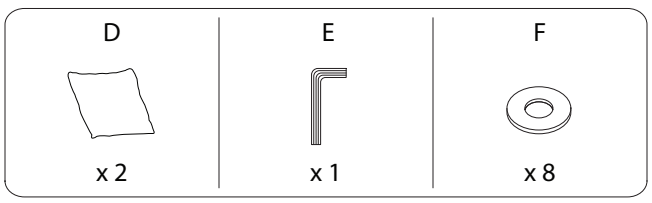

3/4

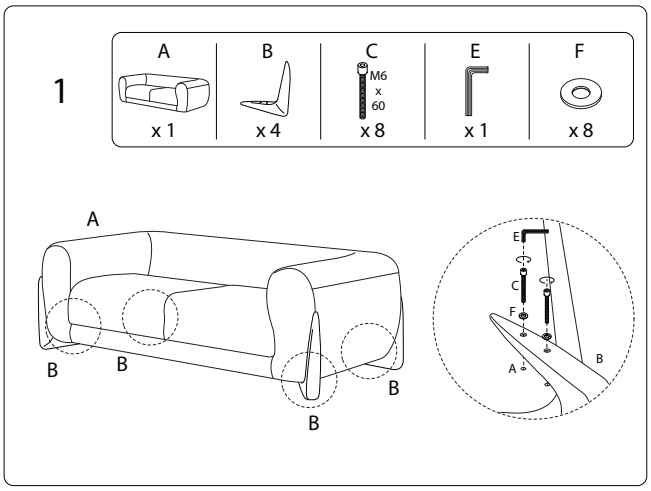

4/4

590/VINLIDEN/030326/