SOLOA

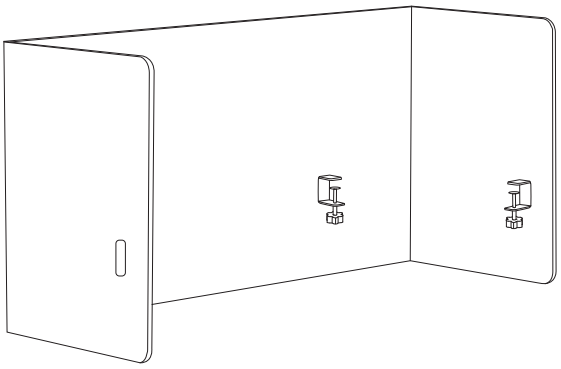

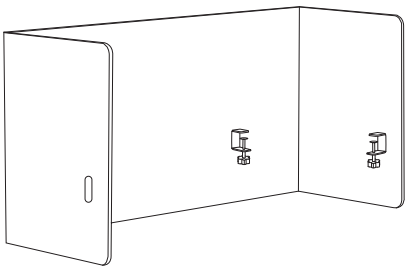

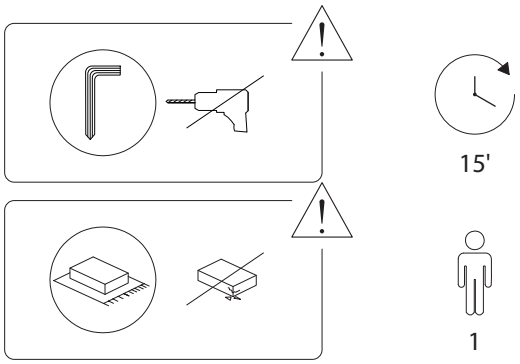

1/4

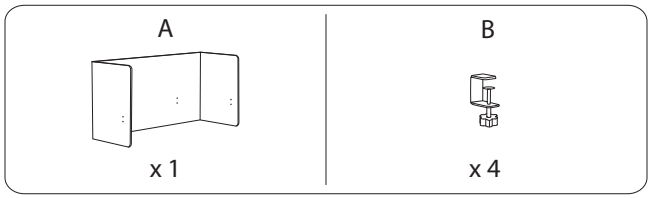

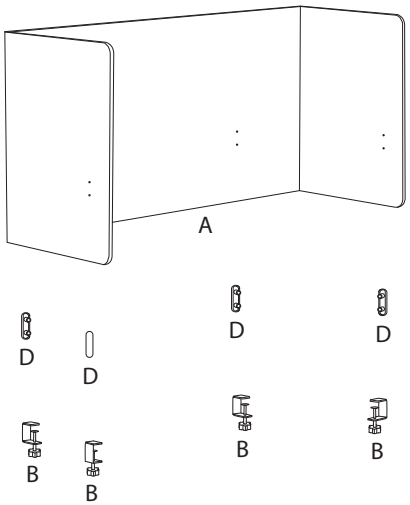

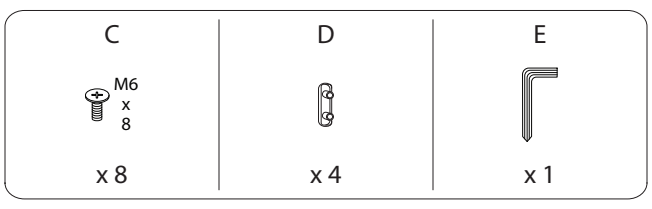

2/4

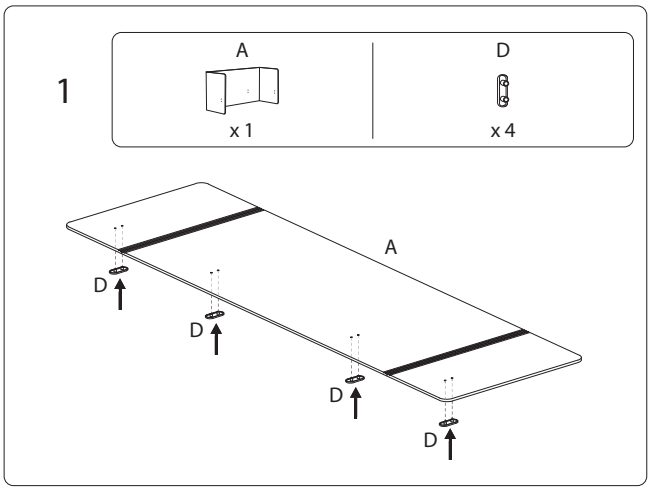

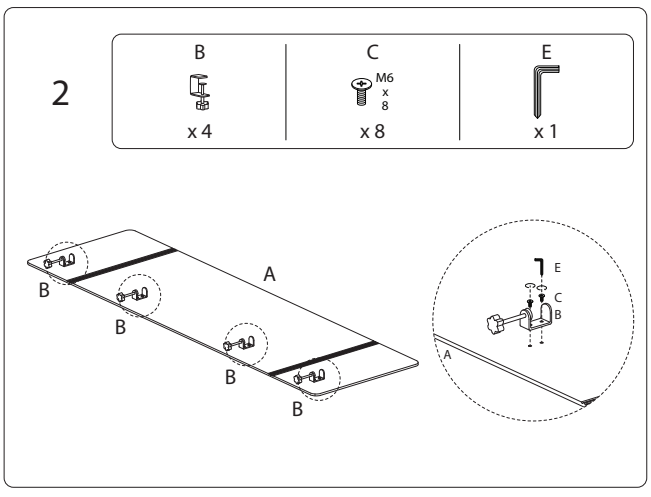

3/4

3

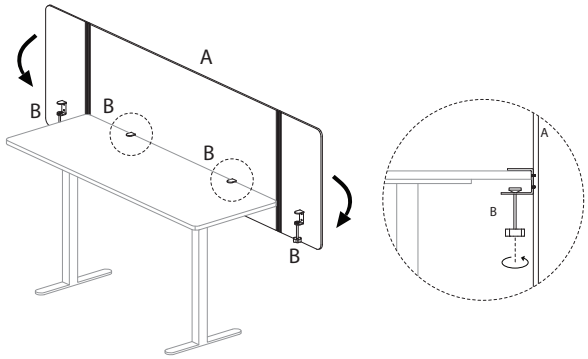

4

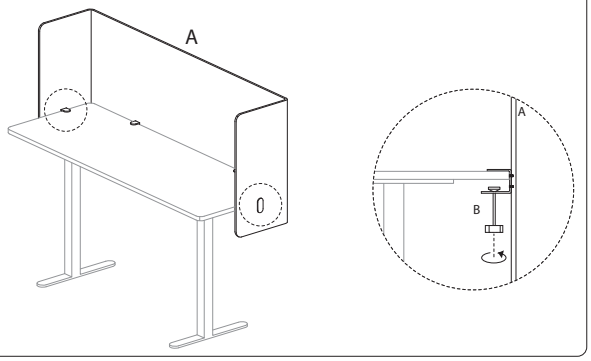

1620/SOLOA/041125/