GLASTONBURY

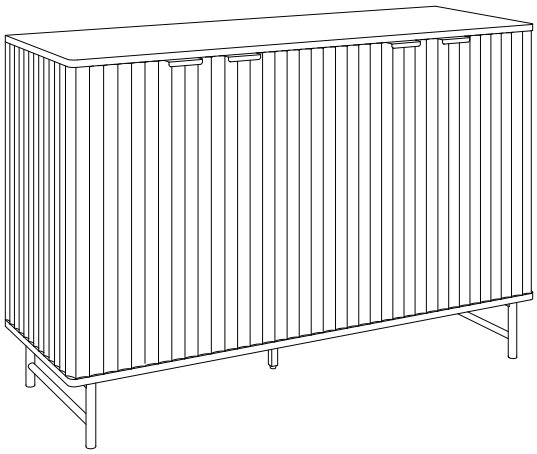

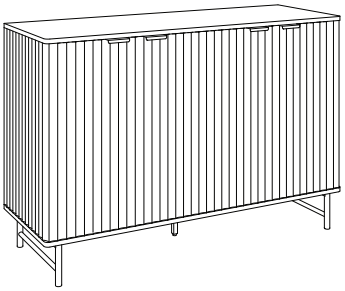

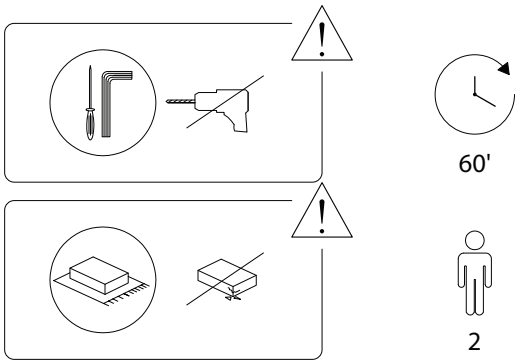

1/19

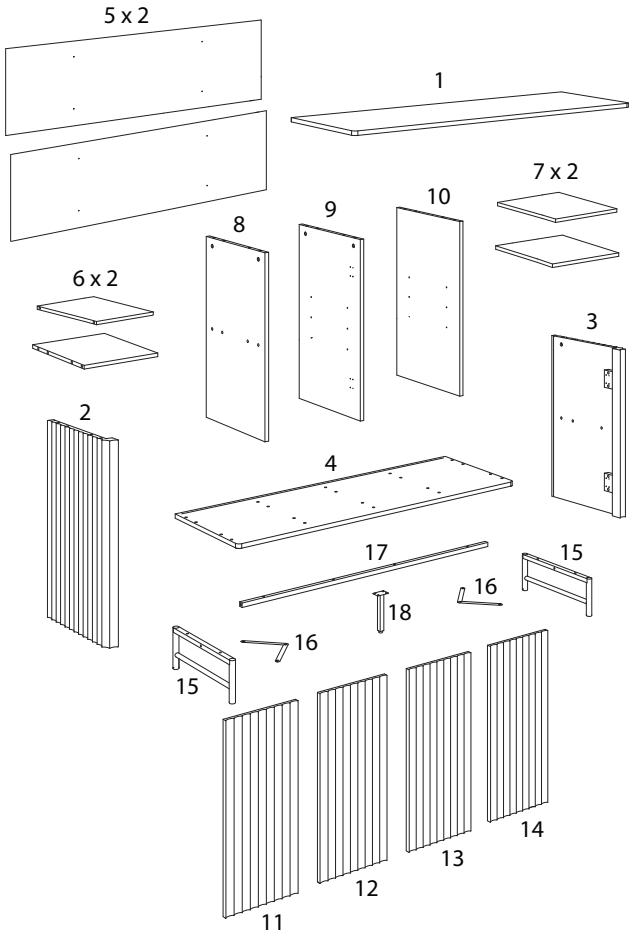

2/19

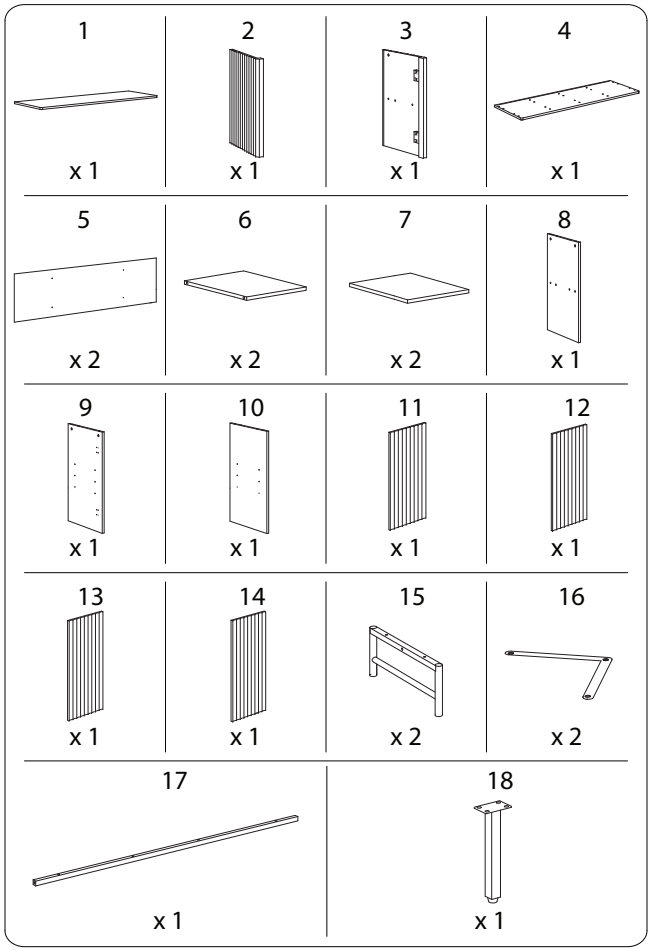

3/19

A	B	C	D	E1
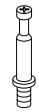				
x 18	x 18	x 28	x 10	x 2
E2	**E3**	**E4**	**E5**	**F**
				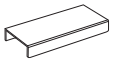
x 2	x 4	x 2	x 2	x 4
G	**H**	**I**	**J**	**K**
				
x 8	x 1	x 2	x 6	x 6
L	**M**	**N**	**O**	**P**
		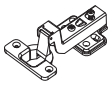		
x 2	x 8	x 4	x 4	x 48
Q	**R**	**S**	**T**	**U**
				
x 8	x 4	x 10	x 1	x 8

1

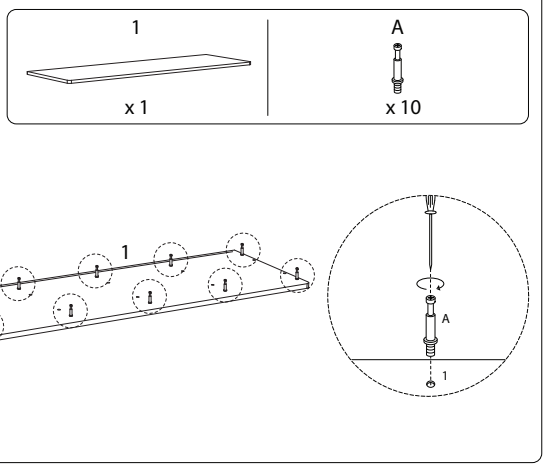

2

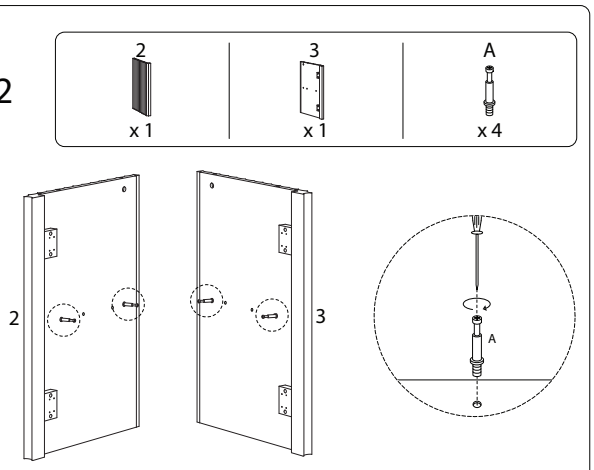

3

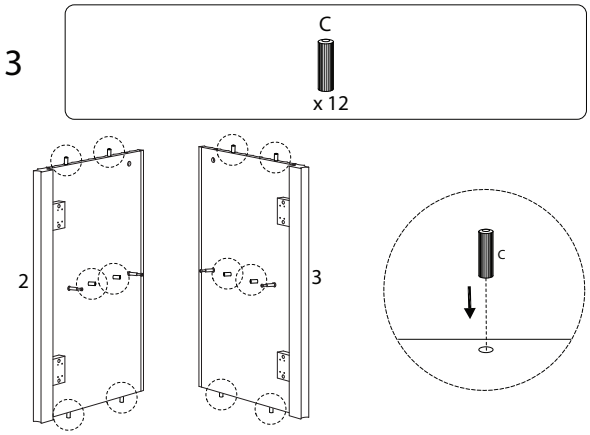

5

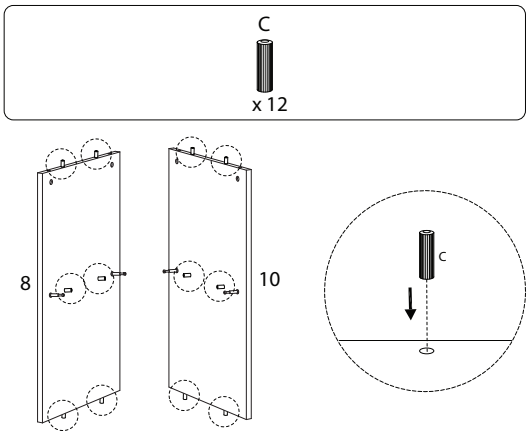

4

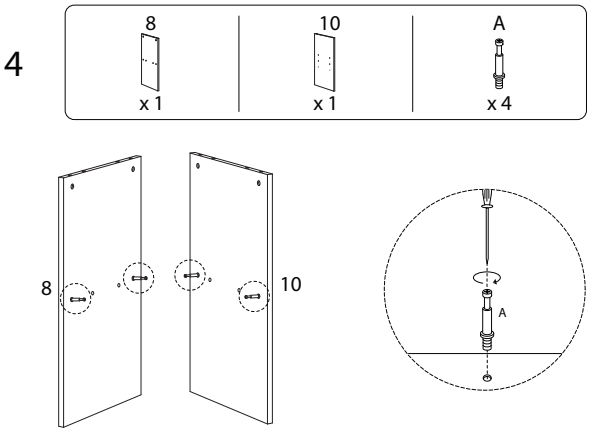

6

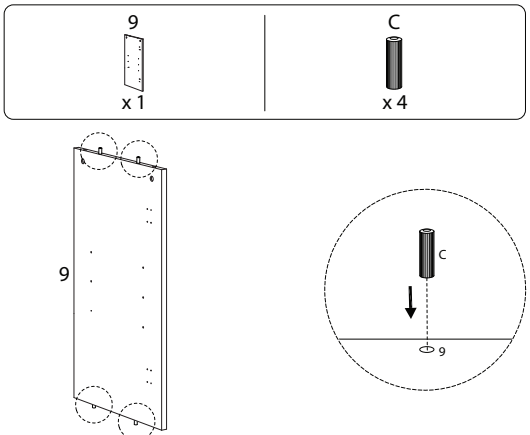

7

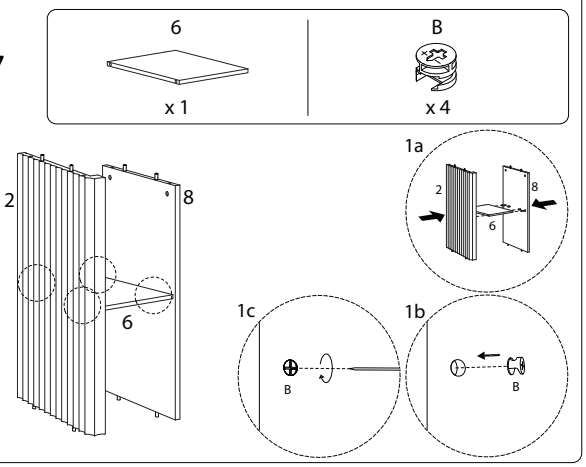

8

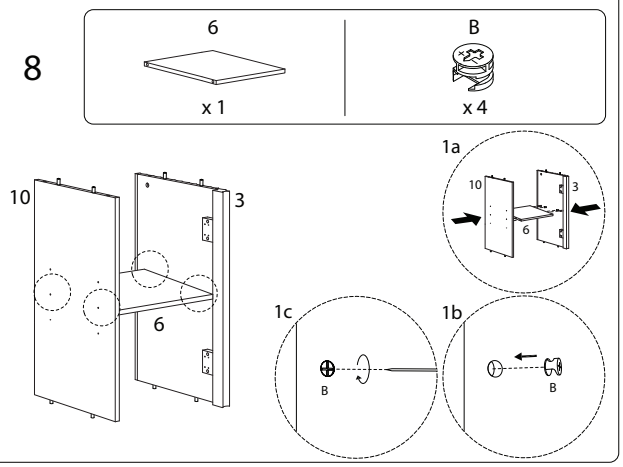

9

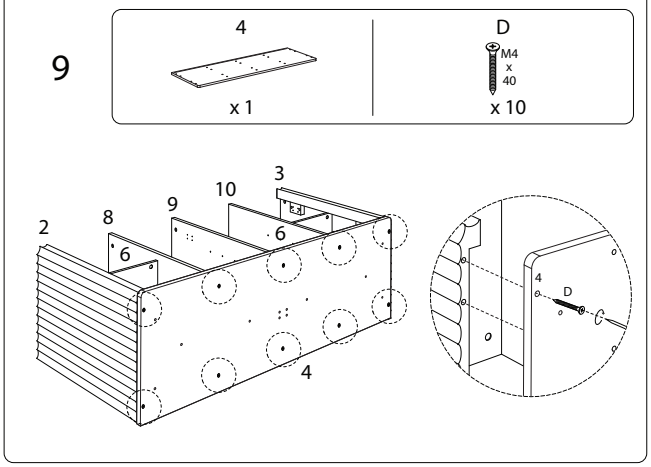

10

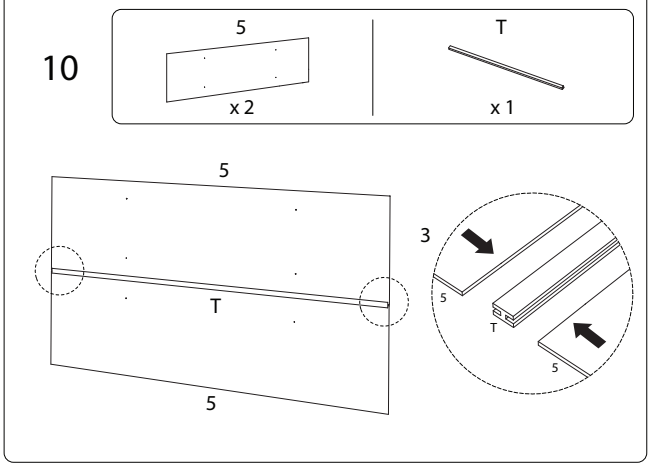

11

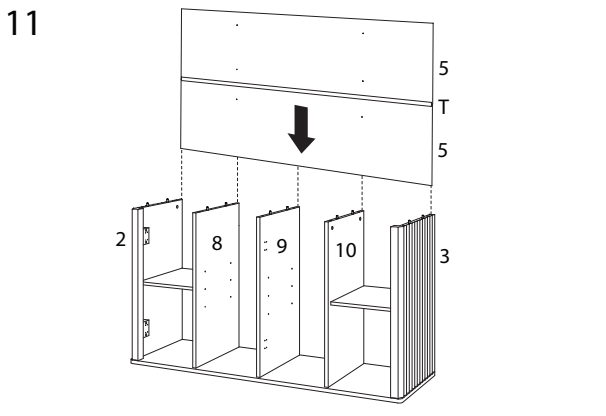

12

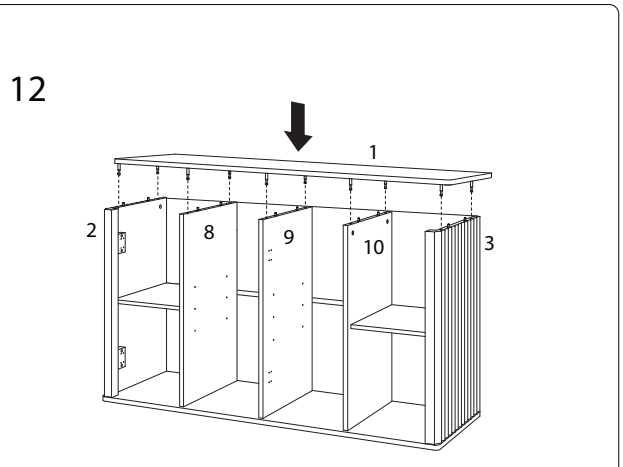

13

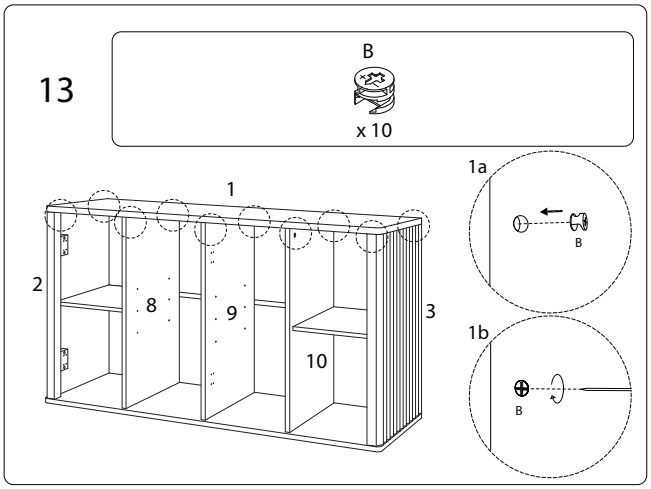

14

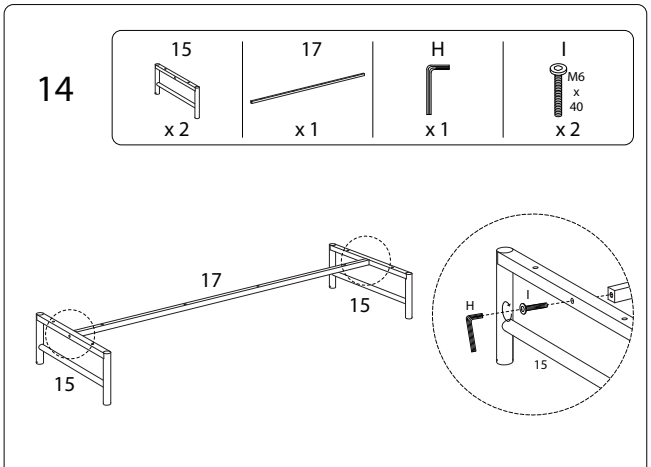

15

16 x 2 | H x 1 | M M5 x 35 x 8 | L x 2

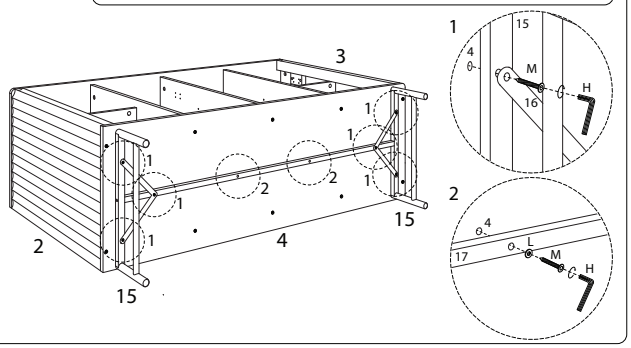

16

18 x 1 | R M4 x 12 x 4

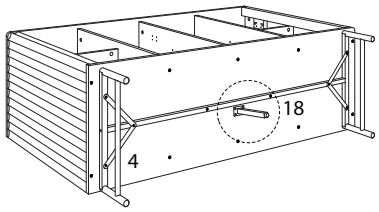

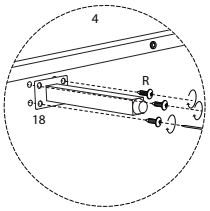

17

S x 10

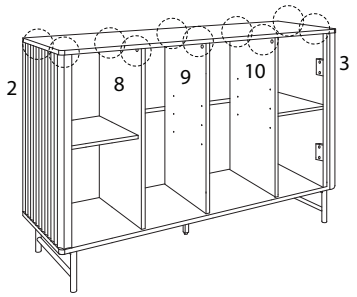

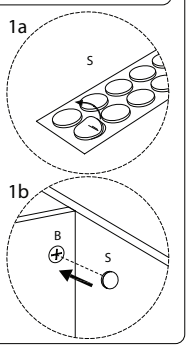

18

Q x 8

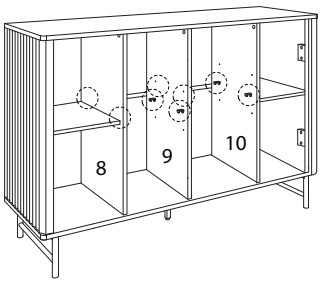

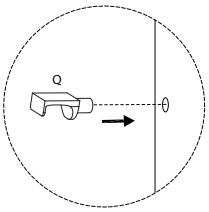

19

11 x 1 | 14 x 1 | F x 2 | G M4 x 10 x 4 | N x 4 | P M4 x 14 x 8

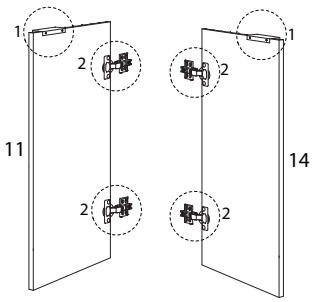

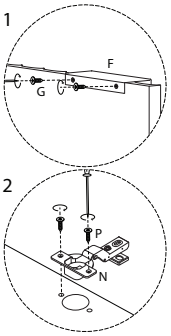

20

12 x 1 | 13 x 1 | F x 2 | G M4 x 10 x 4 | O x 4 | P M4 x 14 x 8

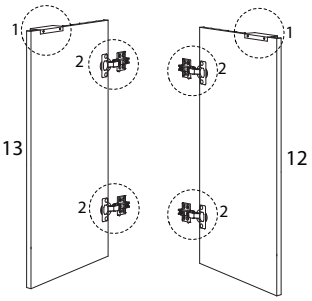

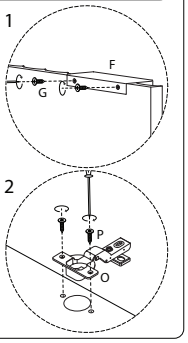

21

P M4 x 14 x 32

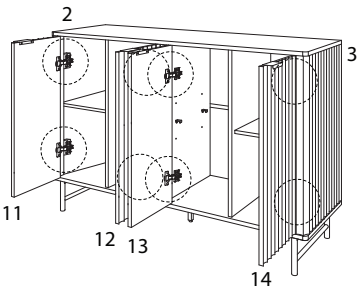

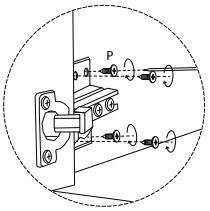

22

7 x 2

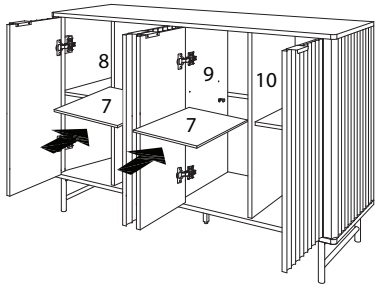

!

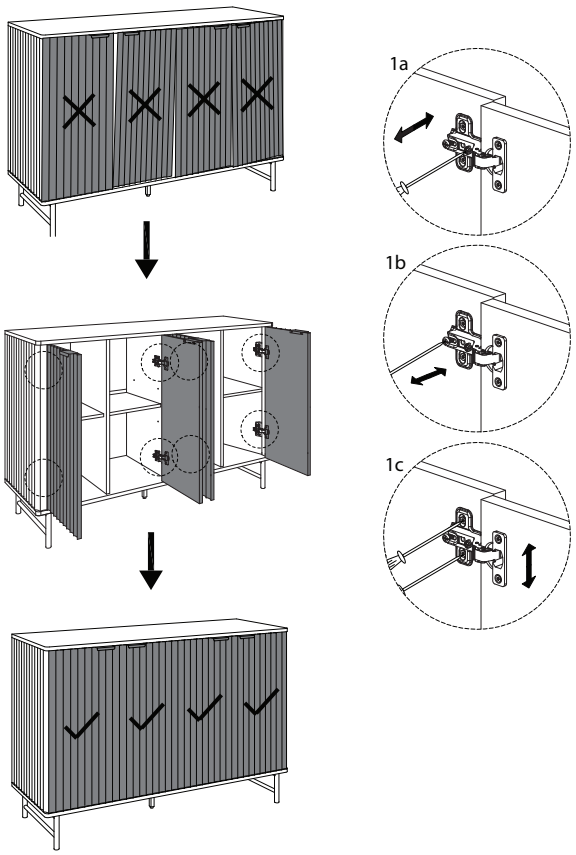
1a
1b
1c

23

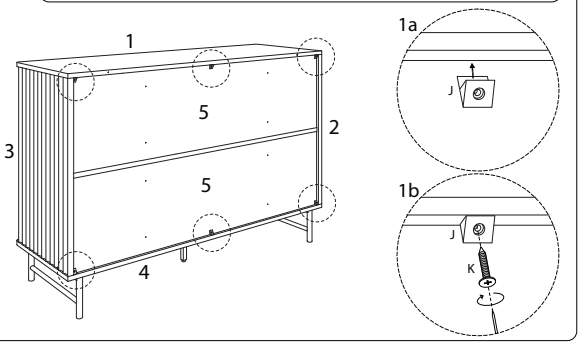
J
x 6
K
M3
x
16
x 6
1
2
3
4
5
5
1a
J
1b
J
K

24

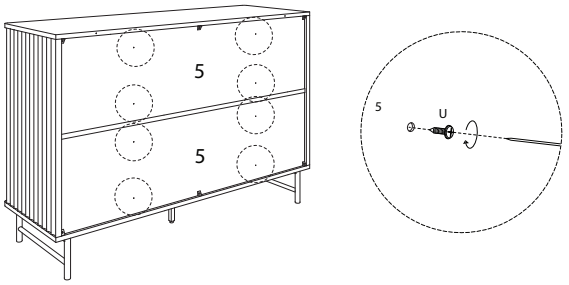
U
M5
x
12
x 8
5
5
5
U

25

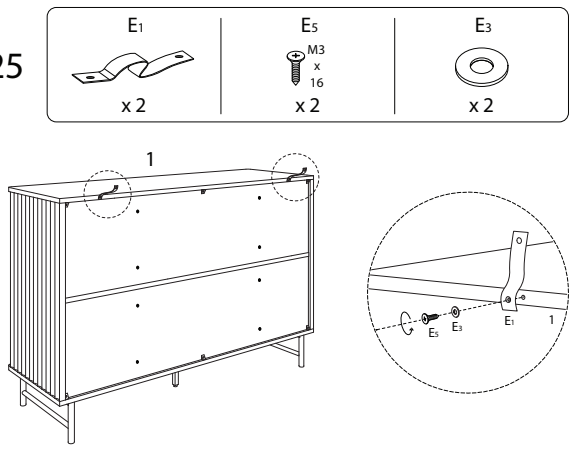
E1
x 2
E5
M3
x
16
x 2
E3
x 2
1
E5
E3
E1
1

27

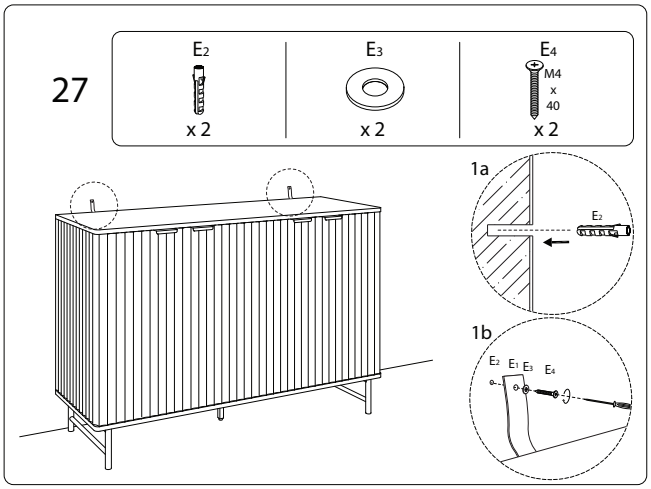
E2
x 2
E3
x 2
E4
M4
x
40
x 2
1a
E2
1b
E2
E1
E3
E4

26

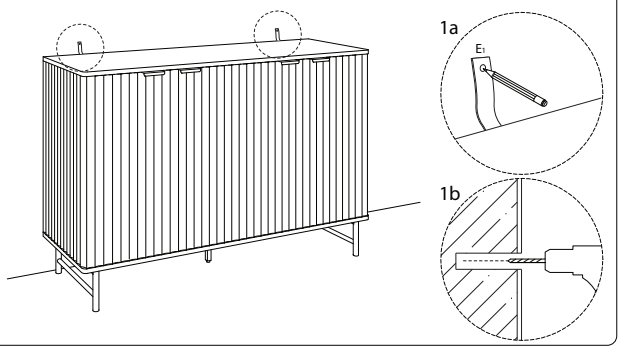
1a
E1
1b