LECCO

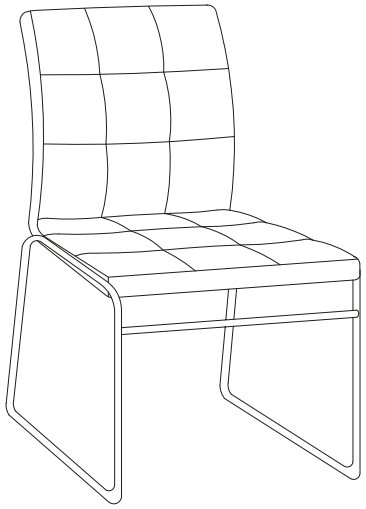

1/4

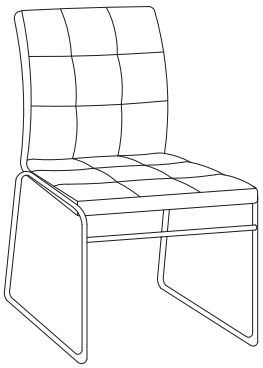

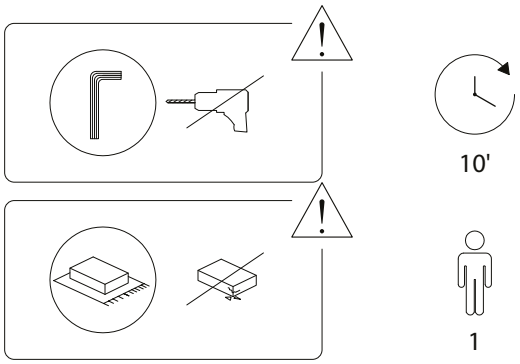

2/4

2583/LECCO/130326/

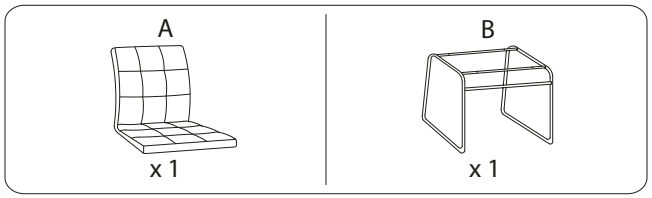

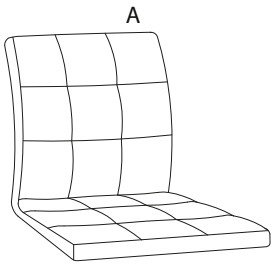

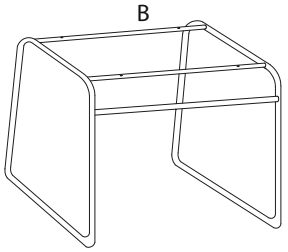

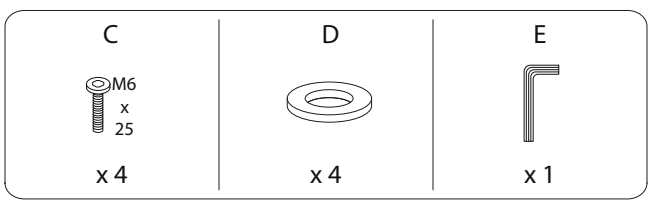

3/4

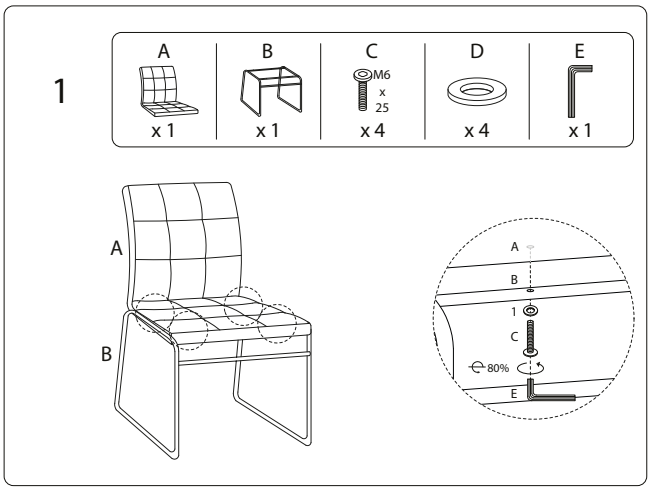

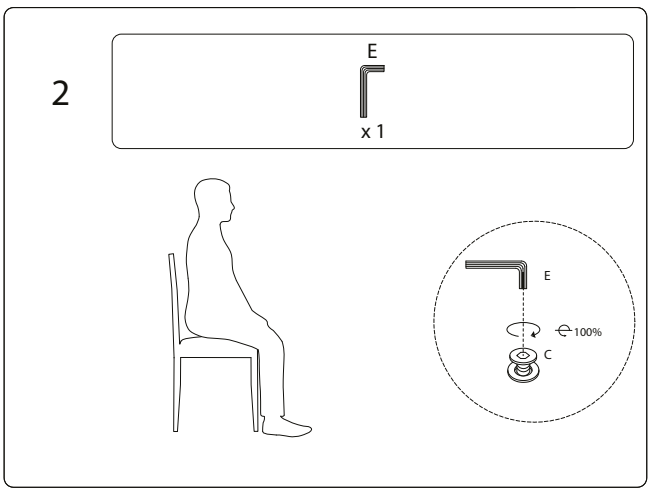

4/4

2583/LECCO/130326/